Technisch specificatieblad

Ophangbeugel FT

Artikelnummer: 6363907

C-beugel voor kabeldraagsystemen.



St Staal

FT thermisch verzinkt

Stamgegevens

Artikelnummer	6363907
Type	AHB 150 FT
Omschrijving 1	C-beugel
Omschrijving 2	bandstaal
Fabrikant	OBO
Dimensie	B150mm
Kleur	zink
Materiaal	Staal
Oppervlak	thermisch verzinkt
Oppervlaktenorm	DIN EN ISO 1461
Kleinste verkoop-eenheid	1
Eenheid van hoeveelheid	Stuk
Gewicht	87 kg
Eenheid gewicht	kg/100 st.
CO2-voetafdruk (GWP) van wieg tot poort	1,8691 kg CO2e / 1 Stuk

Technisch specificatieblad

Ophangbeugel FT

Artikelnummer: 6363907

Afmetingen

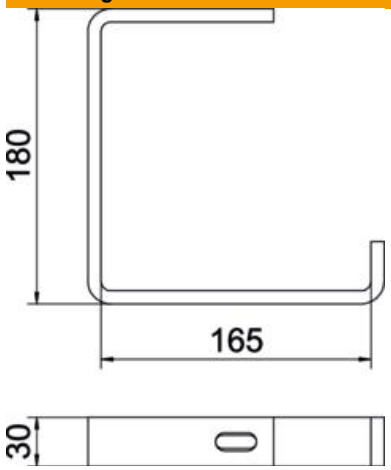

Lengte	30 mm
Breedte	181 mm
Hoogte	180 mm
Maat B	165 mm

Technische gegevens

Uitvoering	Ophangbeugel (C-beugel)
F in kN plafond	0,6 kN
Functiebehoud	nee
voorbreedte max.	150 mm
voorbreedte min.	150
Geschikt voor draadstang me-trisch	10
Geschikt voor draadgoot	nee
Geschikt voor kabelladder	nee
Geschikt voor kabelgoot	ja
Geschikt voor goot-/ladderbreedte	150 mm
Gatdiameter	11 mm
Materiaaldikte	8 mm
Gootbevestiging	schroefbaar
ROHS-conform	ja
Verstelbaar	nee