Fiche technique

Étrier de suspension FT

Référence: 6363907

Étrier de suspension en C pour chemins de câbles.



St Acier

FT galvanisé à chaud par trempage

Données de base

Référence	6363907
Typee	AHB 150 FT
Désignation 1	Etrier de suspension
Désignation 2	Acier plat
Fabricant	OBO
Dimension	B150mm
Couleur	zinc
Matériau	Acier
Surface	galvanisé à chaud par trempage
Norme de surface	DIN EN ISO 1461
Unité d'emballage minimale	1
Unité de quantité	pc
Poids	87 kg
Unité de poids	kg/100 pc
Empreinte CO2 (GWP) du berceau à la porte	1,8691 kg CO2e / 1 Pièce

Fiche technique

Étrier de suspension FT

Référence: 6363907

Dimensions

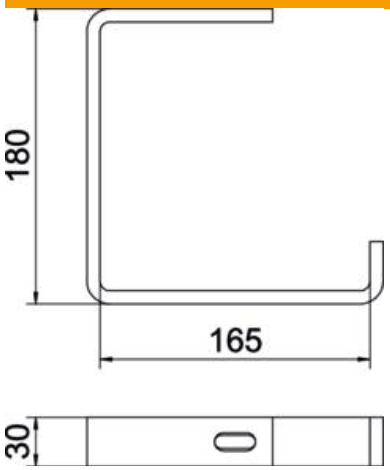

Longueur	30 mm
Largeur	181 mm
Hauteur	180 mm
Cote B	165 mm

Caractéristiques techniques

Modèle	Étrier de suspension (étrier C)
F en kN plafond	0,6 kN
Maintien en fonction	non
pourr largeur max.	150 mm
pour largeur min.	150
Convient pour la tige filetée métrique	10
Convient pour un chemin de câbles en treillis	non
Convient pour une échelle à câbles	non
Convient pour chemin de câbles	oui
Convient pour largeur de chemin de câbles/échelle	150 mm
Diamètre du trou	11 mm
Épaisseur du matériau	8 mm
Fixation de chemins	peut être vissé
Conformité ROHS	oui
Réglable	non