NL
EN
FR
DE

GEBRUIKSINSTRUCTIES
USERMANUAL
INITIATION D' UTILISATION
GEBRAUCHSANLEITUNG

SOLID WASHBASIN SOLO

SOLID SURFACE

LEES DEZE INSTRUCTIES VOOR GEBRUIK!

READ THESE INSTRUCTIONS BEFORE ASSEMBLING!

LISEZ CES INSTRUCTIONS AVANT D'INSTALLER!

BITTE LESEN SIE VOR DER MONTAGE DIE EINBAUANLEITUNG!

looox.eu

Gebruik / instructies - Use / instructions

NL **Let op! Lees deze instructies voor montage en gebruik! Controleer op schade voor montage. Na montage gemelde beschadigingen geven geen recht op garantie.**

Solid Surface
Solid Surface bestaat uit een minerale vulstof, polyester resin en kleur. Dit samen reageert tot Solid Surface. Er ontstaat een unieke kwaliteit door gebruik van juiste verhoudingen. Het mengsel wordt vervolgens in mallen gegoten en neemt zo zijn uiteindelijke vorm aan. Na het schuren, polijsten, frezen en boren ontstaat het eindproduct. Dit eindproduct kan na gebruik worden gerecycled tot een nieuw product.

Gebruiksadvies en onderhoud
Solid Surface vergt geen specifiek onderhoud, maar moet wel regelmatig worden schoongemaakt. Dit kan met alle verkrijgbare sanitair reinigingsmiddelen. Geef vooral kalk geen kans om langdurig in te werken. Is er sprake van hardnekkige vlekken? Verwijder deze dan met een vloeibaar schuurmiddel en natte doek. Doe dit op een polijstende manier, zodat de oppervlakte egaal blijft.

Advies beugel
• schoon en droog achterlaten;
• geen agressieve schoonmaakmiddelen en scherpe/schurende voorwerpen gebruiken (schuurspons, staalwol e.d.);
• geen corosieve of aluminium producten direct op het rvs plaatsen (scheerschuimbussen e.d.)

Plaatsing in de badkamer
Het LoooX product dient op een droge plek in de badkamer te worden opgehangen. Als vuistregel kunt u 120 cm vanaf de douche aanhouden.

Gebruik geen agressieve schoonmaakmiddelen en scherpe/schurende voorwerpen (schuurspons, staalwol e.d.).

Geen corrosieve, aluminium of vochtige producten direct op het blad plaatsen (scheerschuimbus, tandpasta e.d.). Hierdoor kunnen onuitwisbare vlekken ontstaan.

Schoon en droog achterlaten. Geen enkele vloeistof laten intrekken.

EN **Please note! Read these instructions prior to assembly and use! Check for damage before assembly. Any damage reported after assembly is not covered by the guarantee.**

Solid Surface
Solid Surface consists of a mineral filler, polyester resin and colour. Together, these elements react to create Solid Surface. A unique quality is created by using the right ratios. The mixture is then poured into moulds, giving it its final shape. After sanding, polishing, milling and drilling, the finished product is achieved. After use, it can then be recycled into a new product.

Recommended use and maintenance
Solid Surface does not require any specific maintenance, but it does need to be cleaned regularly. All available sanitary cleaning products can be used for this purpose. In particular, do not allow limescale to build up. Remove stubborn stains with a liquid abrasive cleaner and a wet cloth. Do this using a polishing action, so that the surface remains even.

Bracketl advice
• keep clean and dry;
• do not use aggressive cleaning agents or sharp/abrasive objects (scouring pad, steel wool and similar);
• do not place any corrosive or aluminium products directly onto the stainless steel (shaving foam canister and similar).
the stainless steel (shaving foam canister and similar).

Mounting in the bathroom
The LoooX product should be mounted in a dry area in the bathroom. As a rule of thumb, you can maintain a distance of 1200 mm from the shower.

Do not use harsh cleaning solvents and sharp / abrasive objects (scourers, steel wool etc.)

Do not place corrosive, aluminium or liquid objects, such as steel or aluminium (spray) cans, directly on the shelf. This may cause permanent stains.

Leave clean and dry. Do not allow any liquid to penetrate.

Utilisation / instructions - Gebrauch / Anweisungen

FR **Attention ! Lisez ces instructions avant de monter et d'utiliser le produit ! Avant de procéder au montage, veuillez contrôler s'il y a des dommages. Les dommages signalés après le montage ne sont pas couverts par la garantie.**

Solid Surface
Solid Surface est composé d'une charge minérale, d'une résine polyester et d'un colorant. Ensemble, ils constituent le matériau Solid Surface. En utilisant les bonnes proportions, on obtient une qualité véritablement unique. Le mélange est ensuite coulé dans des moules et prend sa forme définitive. Après le ponçage, le polissage, le fraisage et le perçage, on obtient le produit final. Après utilisation, il peut être recyclé en un nouveau produit.

Conseils d'utilisation et d'entretien
Solid Surface ne nécessite aucun entretien particulier, mais doit être nettoyé régulièrement. On peut utiliser pour cela n'importe quel type de nettoyant sanitaire. Cependant, il est important de ne pas laisser le calcaire s'incruster. Des taches tenaces ? Retirez-les avec un produit à récurer et un chiffon humide. Procédez en un mouvement de polissage régulier, afin que la surface reste uniforme.

Support de suspension: conseils
- Veiller à ce que l'inox reste propre et sec.
- N'utilisez pas de produits de nettoyage agressifs et d'objets rugueux/coupants (éponge abrasive, laine d'acier).
- N'appliquez aucun produit corrosif ou en aluminium directement sur l'inox (mousse à raser, etc.).

Placement dans la salle de bain
Le produit LoooX doit être suspendu dans un endroit sec de la salle de bain. Il est généralement placé à 1200 mm de la douche.

N'utilise pas des produits d'entretien agressifs ou des objets coupants/ abrasives. (éponge à récurer, éponge de fer etc.)

Ne place pas des produits corrosifs, humide ou des produits d'aluminium sur le planche.. (boîte à mousse de rasoir, pâte d'dentifrice etc.) Cela peut causer des taches ineffaçables.

Laisse la produit propre et sec. Ne laisse aucun liquide absorbé.

DE **Achtung! Diese Anweisungen vor der Montage und Nutzung lesen! Vor der Montage auf Schäden kontrollieren. Nach der Montage gemeldete Schäden haben keinen Garantieanspruch.**

Solid Surface
Solid Surface besteht aus einem mineralischen Füllstoff, Polyesterharz und Farbe. Diese Komponenten reagieren miteinander zu Solid Surface. Dank der Mischung im richtigen Verhältnis entsteht ein Material mit einzigartigen Eigenschaften. Die Mischung wird anschließend in Formen gegossen. Anschließend entsteht durch Schleifen, Polieren, Fräsen und Bohren das Endprodukt. Das Material kann nach dem Ende der Nutzung recycelt und zur Herstellung neuer Produkte verwendet werden.

Gebrauchs- und Pflegehinweise
Solid Surface erfordert keine spezifische Pflege, muss aber regelmäßig gereinigt werden. Hierzu eignen sich alle handelsüblichen Sanitärreiniger. Vor allem Kalk darf nicht langfristig einwirken. Hartnäckige Flecken können mit einem flüssigen Scheuermittel und einem feuchten Tuch entfernt werden. Reiben Sie das Mittel in kreisenden Bewegungen über den Fleck, damit die Oberfläche glatt bleibt.

Empfehlung Aufhängebügel
- Sauber und trocken hinterlassen.
- Keine aggressiven Reinigungsmittel und scharfen/scheuernden Gegenstände einsetzen (Scheuerschwämme, Stahlwolle u. Ä.).
- Keine korrosiven oder Aluminium-Produkte direkt auf dem Edelstahl abstellen bzw. ablegen (Rasierschaumpinsel u. Ä.).

Platzierung im Badezimmer
Das LoooX-Produkt muss an einer trockenen Stelle im Badezimmer aufgehängt werden. Als Faustregel gilt: 1200 mm ab der Dusche.

Verwenden Sie keine aggressiven Reinigungsmittel und scharfe/abrassive Objekten (Schleifschwamm, Stahlwolle usw.)

Legen Sie keine ätzenden, aluminiumhaltigen oder feuchten Produkte direkt auf das Blatt (Rasierschaum, Zahnpasta usw.). Dies kann zu unauslöschbaren Flecken führen.

Sauber und Trocken hinterlassen. Bitte keine Flüssigkeit austreten lassen.

LOOOX SOLID WASHBASIN SOLO

SOLID SURFACE

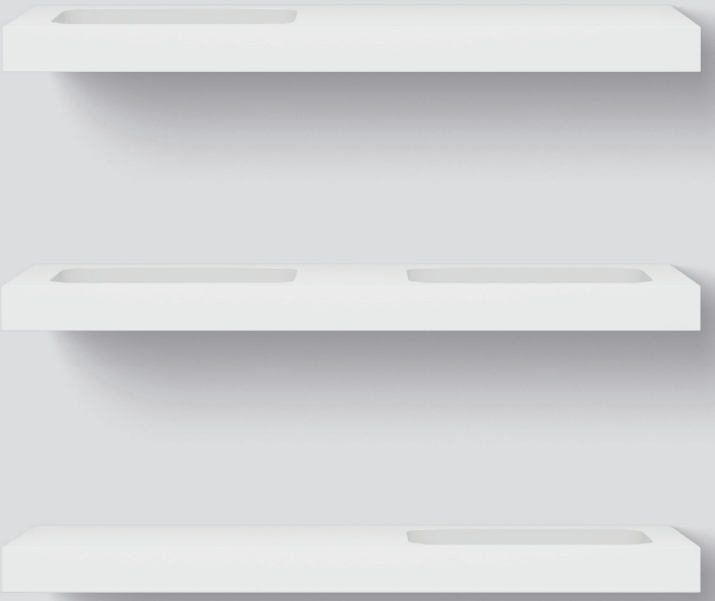

1000 mm

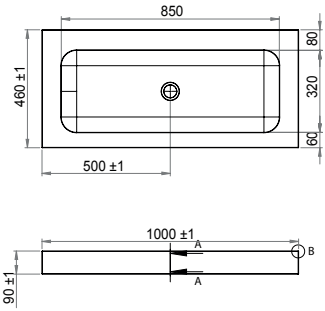

1200 mm

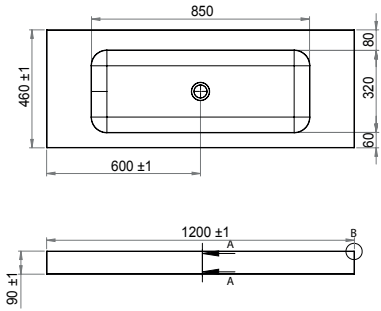

1400 mm double/left/right

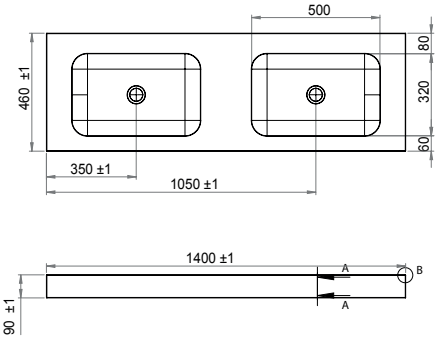

1600 mm

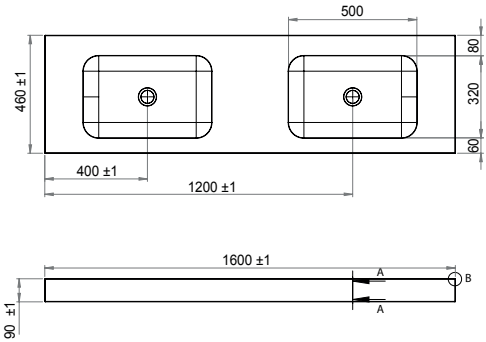

2000 mm

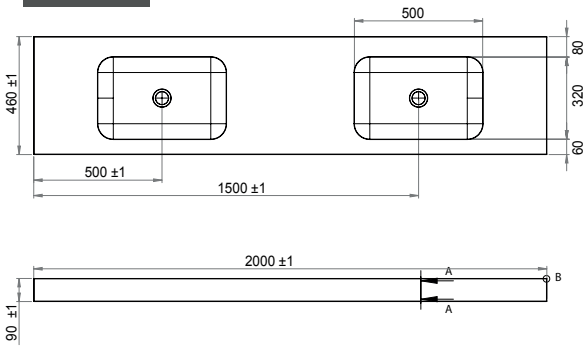

A-A

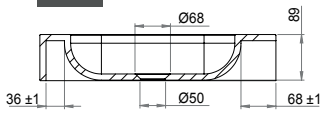

NL **Draagkracht:**
De Basin Solo's zijn succesvol gestest met een belasting van 100 kg op twee beugels en 150 kg op drie beugels. Deze test is uitgevoerd met de bijgeleverde bevestigingsmaterialen op een betegelde Ytong wand. Afhankelijk van de eigenschappen van de toegepaste wand, zal de draagkracht variëren.

EN **Load-bearing capacity:**
Every Basin Solo has been successfully tested with a load of 100 kg on two brackets and 150 kg on three brackets. This test was performed using the supplied mounting materials on a tiled Ytong wall. Depending on the properties of the wall, the load-bearing capacity will vary.

FR **Capacité de charge :**
Les Basin Solos z ont été testées avec succès avec une charge de 100 kg sur deux étriers et de 150 kg sur trois étriers. Ce test a été réalisé avec le matériel de fixation fourni sur un mur carrelé Ytong. La capacité portante varie selon les propriétés du mur utilisé.

DE **Tragfähigkeit:**
Die Basin Solo's wurden erfolgreich mit einer Belastung von 100 kg auf zwei Bügeln und 150 kg auf drei Bügeln getestet. Dieser Test wurde mit dem mitgelieferten Befestigungsmaterial an einer gefliesten Ytong-Wand durchgeführt. Je nach Eigenschaften der Wand kann die Tragfähigkeit variieren.

Base Shelf 100	=	950 mm	2 brackets
Base Shelf 120	=	1150 mm	2 brackets
Base Shelf 140	=	1350 mm	3 brackets
Base Shelf 160	=	1550 mm	3 brackets
Base Shelf 200	=	1950 mm	3 brackets

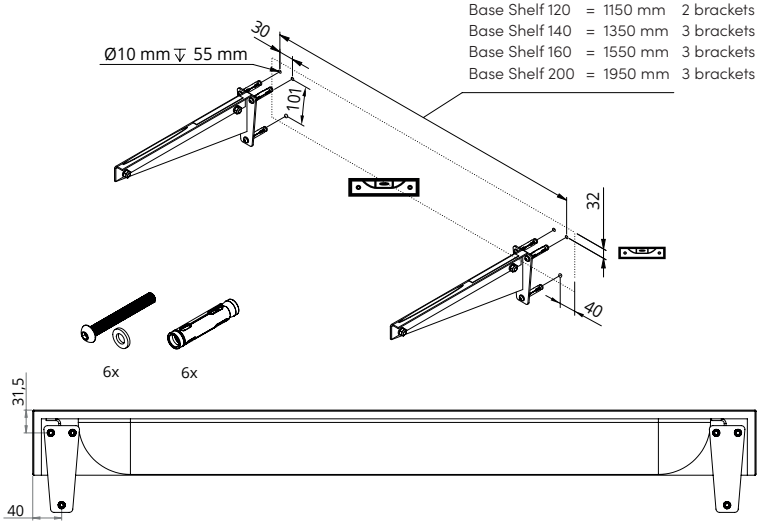

1

NL Bekijk voor het boren van de gaten t.b.v. de zwaarlastankers of er nog accessoires (bijv. kraan) worden toegevoegd omdat dit invloed kan hebben op de positionering van de beugels.

EN Before drilling the holes for the heavy-duty anchors, check whether any accessories (e.g. tap) will be added as this can affect the positioning of the brackets.

FR Avant de percer les trous pour les ancrages lourds, vérifiez si des accessoires (par exemple un robinet) sont ajoutés, car cela pourrait affecter le positionnement des étriers.

DE Informieren Sie sich vor dem Anbringen der Bohrungen für die Schwerlastanker, ob noch Zubehör (z. B. ein Hahn) hinzugefügt wird, da dies Folgen für die Positionierung der Bügel haben kann.

2

NL Draai de bout in het anker voor plaatsing. Dit voorkomt vervuiling van het schroefdraad en zorgt dat het anker nog vaster in de muur zit.

EN Tighten the bolt in the anchor before installing it. This prevents dirt from getting into the screw thread and ensures that the anchor is attached even more firmly to the wall.

FR Serrez le boulon dans l'ancrage pour l'installation. Cela empêche la contamination du filetage de la vis et garantit que l'ancrage est encore plus fermement fixé dans le mur.

DE Die Schraube vor der Montage in den Anker eindrehen. Das verhindert eine Verschmutzung des Gewindes und sorgt für eine noch solidere Befestigung des Ankers in der Wand.

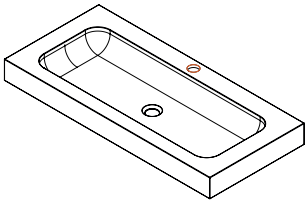

3

NL Breng de uitsparing voor de kraan aan. Dit kan met een gatenzaag die ook voor hout wordt gebruikt.
EN Install the recess for the tap. This can be done using a hole saw that is also suitable for wood.
FR Montez l'évidement du robinet. Vous pouvez utiliser une scie-cloche également adaptée au bois.
DE Die Aussparung für den Hahn anbringen. Dies kann mit einer Lochsäge erfolgen, die auch für Holz ver wendet wird.

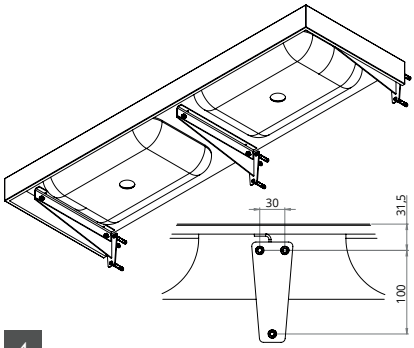

4

NL Leg het blad op de steunen en teken (indien van toepassing) het boorpatroon van de derde beugel af. Houdt hierbij rekening met de eventuele positie van de kraan. Boor vervolgens de gaten en bevestig de steun.
EN Place the shelf on the supports and, where applicable, mark the drilling pattern for the third bracket. Take into account the possible position of the tap. Then drill the holes and attach the support.
FR Placez la planche sur les étriers et marquez (le cas échéant) le gabarit de perçage du troisième étrier. Tenez compte de la position possible du robinet. Percez ensuite les trous et fixez le support.
DE Das Blatt auf die Stützen legen und gegebenenfalls die Position der Bohrungen für den dritten Bügel anzeichnen. Berücksichtigen Sie dabei die eventuelle Position des Hahns. Bringen Sie anschließend die Bohrungen an und befestigen Sie die Stütze.

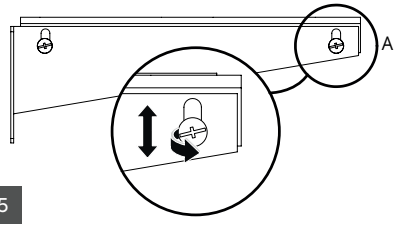

5

NL Leg het blad op de beugels en stel de beugels naar wens af.
EN Place the shelf on the brackets and adjust the brackets as desired.
FR Placez la planche sur les étriers et ajustez ces derniers comme vous le souhaitez.
DE Das Blatt auf die Bügel legen und die Bügel nach Bedarf einstellen.

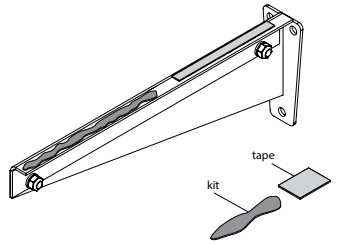

6

NL Plaats het dubbelzijdig tape, breng het kit aan op de beugel. Plaats het blad. Druk het blad stevig aan op zowel de beugels als tegen de muur.
EN Affix the double-sided tape and apply the sealant to the bracket. Press the shelf firmly to both the brackets and the wall.
FR Placez le ruban adhésif double face, appliquez le mastic sur l'étrier. Placez la planche fermement à la fois sur les étriers et contre le mur.
DE Das doppelseitige Klebeband anbringen und den Dichtstoff auf den Bügel auftragen. Das Blatt positionieren und fest gegen die Bügel und die Wand andrücken.

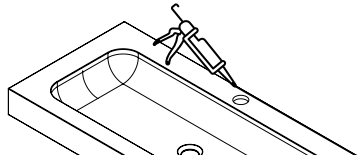

7

NL Contactpunten tussen muur en meubel afkitten.
EN Seal the contact points between the wall and the unit.
FR Jointoyez les points de contact entre le mur et le meuble.
DE Kontaktstellen zwischen Mauer und Möbel mit Dichtstoff abdichten.

LOOOX BATHROOMS

NL Voor servicemeldingen kunt u terecht bij de partij waar u ons product heeft aangeschaft.
Wijzigingen voorbehouden. Onder voorbehoud van druk- en zetfouten. Afmetingen zijn indicatief. LoooX B.V. is niet aansprakelijk voor schade die zou kunnen voortvloeien uit het gebruik maken van uw LoooX product(en).

EN For complaints please contact the party from whom you purchased the product.
Subject to change without notice. Subject to printing and typographical errors. Dimensions are indicative. LoooX BV excludes any liability arising from using and/or installing LoooX product(s).

FR Pour les plaintes s'il vous plaît contacter la partie où vous avez acheté le produit. Sous réserve de fautes d'impression. Sous réserve de modifications. Sous réserve d'erreur et de fautes d'impression. Les dimensions sont données à titre indicatif. LoooX BV n'est pas responsable de dommages résultant de l'utilisation et du montage de produits LoooX.

DE Bei Reklamationen werden Sie sich bitte an Ihre Bezugsquelle. Änderungen vorbehalten. Druck- und Satzfehler vorbehalten. Die Abmessungen dienen zur Orientierung. LoooX BV schließt jegliche Haftung für Schäden aus, die sich aus der Verwendung und/oder der Montage von LoooX-Produkten ergeben.