Technisch specificatieblad

Eindstuk SL ESre2070

Artikelnummer: 6132281

Eindstuk (rechts) als hulpstuk voor de plintgoot.
Voor een nette afsluiting van het kanaalsysteem. Om op de kanaaleinden te bevestigen.



PVC Polyvinylchloride

Stamgegevens

Artikelnummer	6132281
Type	SL ESre2070 rws
Omschrijving 1	Eindstuk rechts
Omschrijving 2	SL 20x70 9010
Fabrikant	OBO
Kleur	zuiver wit; RAL 9010
Materiaal	Polyvinylchloride
Kleinste verkoop-eenheid	10
Eenheid van hoeveelheid	Stuk
Gewicht	0,69 kg
Eenheid gewicht	kg/100 st.
CO2-voetafdruk (GWP) van wieg tot poort	0,0257 kg CO2e / 1 Stuk

Technisch specificatieblad

Eindstuk SL ESre2070

Artikelnummer: 6132281

Afmetingen

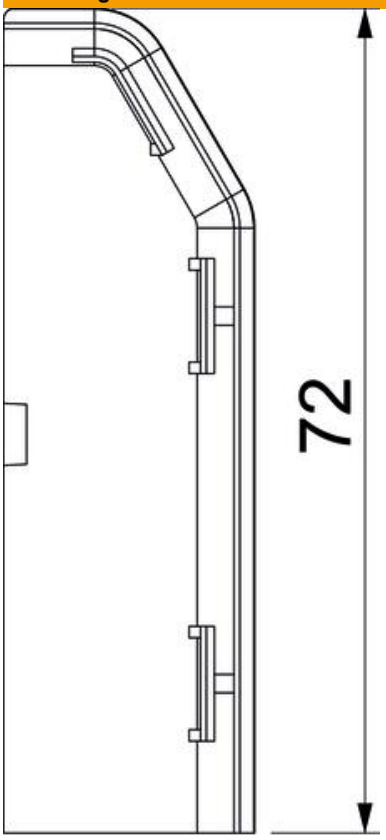

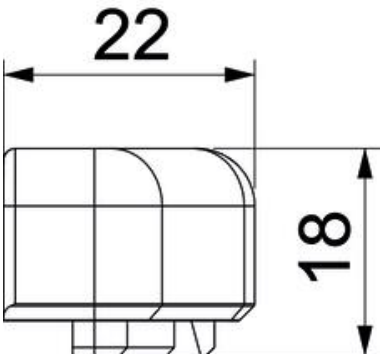

Lengte	22 mm
Breedte	18 mm
Hoogte	72 mm

Technisch specificatieblad

Eindstuk SL ESre2070

Artikelnummer: 6132281

Technische gegevens

Uitvoering	rechts
Decor	zonder
Afdichtlip deksel	zonder
Halogeenvrij	nee
Met tapijtdeklat	nee
ROHS-conform	ja
Beschermingsgraad	IP40
Beschermingsgraad IK-code	IK06
Temperatuurbereik max.	60 °C
Temperatuurbereik min.	-5 °C
Voorgeperste gaten	nee