# Technisches Datenblatt

## Endstück SL ESre2070

## Artikelnummer: 6132281



Endstück (rechts) als Formteil für den Sockelleistenkanal.
Für einen sauberen Abschluss des Kanalsystems. Zum Aufstecken auf die Kanalenden.

PVC Polyvinylchlorid

### Stammdaten

| | |
|---|---|
| Artikelnummer | 6132281 |
| Typ | SL ESre2070 rws |
| Bezeichnung 1 | Endstück rechts |
| Bezeichnung 2 | SL 20x70 9010 |
| Hersteller | OBO |
| Farbe | reinweiß; RAL 9010 |
| Werkstoff | Polyvinylchlorid |
| Kleinste VK-Einheit | 10 |
| Mengeneinheit | Stück |
| Gewicht | 0,69 kg |
| Gewichtseinheit | kg/100 St. |
| CO2 Fußabdruck (GWP) Cradle-to-Gate | 0,0257 kg CO2e / 1 Stück |

# Technisches Datenblatt

## Endstück SL ESre2070

## Artikelnummer: 6132281

### Abmessungen

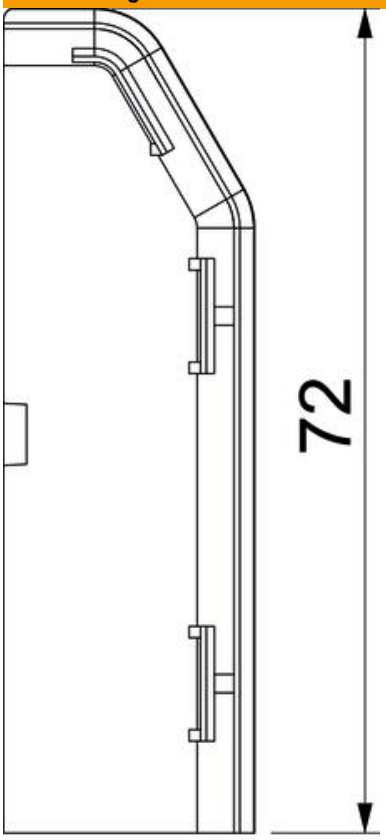


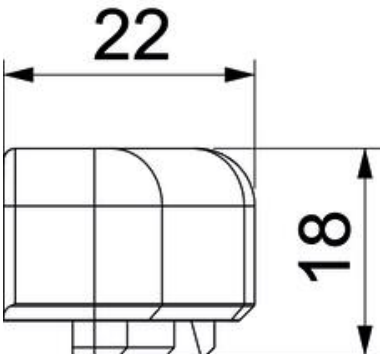


| | |
|---|---|
| Länge | 22 mm |
| Breite | 18 mm |
| Höhe | 72 mm |

# Technisches Datenblatt

## Endstück SL ESre2070

## Artikelnummer: 6132281

### Technische Daten

| | |
|---|---|
| Ausführung | rechts |
| Dekor | ohne |
| Dichtlippe Oberteil | ohne |
| Halogenfrei | nein |
| Mit Teppichleiste | nein |
| ROHS Konform | ja |
| Schutzart | IP40 |
| Schutzgrad IK-Code | IK06 |
| Temperatureinsatzbereich max. | 60 °C |
| Temperatureinsatzbereich min. | -5 °C |
| Vorprägungen | nein |