Technisch specificatieblad

Buitenhoek Rauduo AE40105

Artikelnummer: 6132166



Buitenhoek als hulpstuk voor richtingsverandering voor het plintgootsysteem Rauduo.
Bevestigbaar met voorgevormde sluithaken.

CE

PVC Polyvinylchloride

Stamgegevens

Artikelnummer	6132166
Type	RD AE40105 cws
Omschrijving 1	Buitenhoek
Omschrijving 2	RAUDUO 40x105 9001
Fabrikant	OBO
Kleur	crèmewit; RAL 9001
Materiaal	Polyvinylchloride
Kleinste verkoop-eenheid	10
Eenheid van hoeveelheid	Stuk
Gewicht	4,25 kg
Eenheid gewicht	kg/100 st.
CO2-voetafdruk (GWP) van wieg tot poort	0,0905 kg CO2e / 1 Stuk

Technisch specificatieblad

Buitenhoek Rauduo AE40105

Artikelnummer: 6132166

Afmetingen

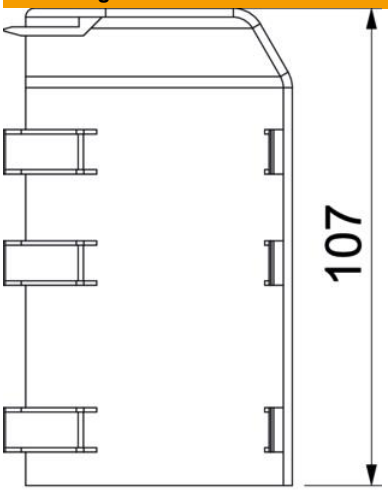

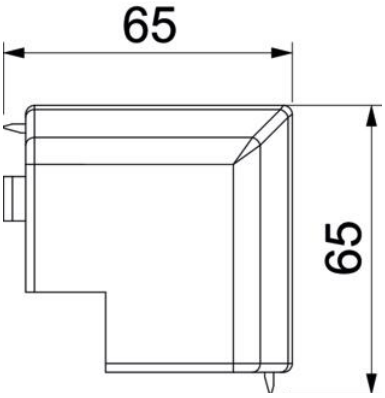

Lengte	107 mm
Hoogte	75 mm

Technische gegevens

Uitvoering	Hulpstuk
Decor	zonder
Afdichtlip deksel	zonder
Halogeenvrij	nee
Met tapijtdeklat	nee
Hoekbereik min.	90 mm