Productinformatieblad

Specificaties

Harmony 9001K / 9001SK - Contactblok - Ø30mm - 1NC - Beveiligde klemmen

9001KA5

EAN Code: 3389110918496

Prijs: 9,03 EUR

Hoofd

range of product	Harmony 9001K Harmony 9001SK
product of component type	Contactblok
device short name	9001K
type en samenstelling contacten	1 NC

Complementair

beschrijving klemmen ISO n°1	(3-4)NO_CL
gewicht product	0,023 kg
werking contacten	Late-break
positieve opening	Met In overeenstemming met IEC 60947-5-2
aansluitingen - aansluitklemmen	Schroefklem aansluitingen, 1 x 0,22...2 x 2,5 mm² In overeenstemming met IEC 60947-1
aanspanmoment	0,8 N.m In overeenstemming met IEC 60947-1
vorm schroefkop	Gegroefd kruis
contact materiaal	Contacten van zilverlegering
kortsluitbeveiliging	10 A smeltpatroon In overeenstemming met IEC 60947-5-1
Ith conventionele thermische stroom in vrije lucht	10 A
Ui nom isolatiespanning	250 V (vervuilingsgraad) 3) In overeenstemming met IEC 60947-1
Uimp nom. schokgolfspanning	2,5 kV In overeenstemming met IEC 60947-1
Ie nom. bedrijfstroom	3 A om 240 V, AC-15, A600-Q600 In overeenstemming met NEMA 0,55 A om 125 V, DC-13, A600-Q600 In overeenstemming met NEMA
Icm onderbrekingsvermogen	12 kA om 600 V AC-15, 7200 VA 15 kA om 480 V AC-15, 7200 VA 30 kA om 240 V AC-15, 7200 VA 60 kA om 120 V AC-15, 7200 VA 0,55 kA om 125 V DC-13 0,1 kA om 600 V DC-13 0,27 kA om 250 V DC-13
nominaal uitschakelvermogen	3 kA om 240 V AC-15, 720 VA 6 kA om 120 V AC-15, 720 VA 1,2 kA om 600 V AC-15, 720 VA 1,5 kA om 480 V AC-15, 720 VA 0,1 kA om 600 V DC-13 0,27 kA om 250 V DC-13 0,55 kA om 125 V DC-13
nominale voedingsspanning	0...600 V
connections - terminals	Schroefklemaansluitklemmen

De weergegeven prijs is de adviesprijs in euro excl. BTW. Deze kan onderhevig zijn aan korting. Neem contact op met uw lokale distributeur of detailhandel voor de daadwerkelijke prijs

Disclaimer: Deze documentatie is niet bedoeld als vervanging voor en mag niet worden gebruikt voor het bepalen van de geschiktheid of betrouwbaarheid van deze producten voor specifieke gebruikerstoepassingen

Omgeving

beschermende behandeling	TC
ambient air temperature for storage	-40…70 °C
omgevingstemperatuur voor werking	-25…70 °C
beschermingsklasse tegen elektrische schokken	Klasse II In overeenstemming met IEC 61140
standards	IEC 60947-5-1 UL 508 IEC 60947-5-4 CSA C22.2 Nr 14 JIS C 4520 IEC 60947-1 JIS C 852 UL 60947-5-1
product certifications	NEMA UL 508
trilling bestendigheid	7 gn (f= 2…500 Hz) In overeenstemming met IEC 60068-2-6
schokbestendigheid	50 gn In overeenstemming met IEC 60068-2-27

Verpakkingseenheid

Eenheidstype van verpakking 1	PCE
Aantal eenheden in verpakking 1	1
verpakking 1 hoogte	2,54 cm
verpakking 1 breedte	3,556 cm
verpakking 1 lengte	4,318 cm
verpakking_1_gewicht	22,68 g

contractuele waarborg

Garantie (in maanden)	18

Environmental Data

Schneider Electric wil tegen 2050 de Net Zero-status hebben bereikt via partnerschappen in de toeleveringsketen, materialen met een lagere impact en circulariteit via onze doorlopende campagne "Use Better, Use Longer, Use Again" om de levensduur van producten en de recycleerbaarheid te verlengen.

Uitleg van Environmental Data

Hoe evalueren we de duurzaamheid van producten?

Milieuvoetafdruk

Totale levenscyclus ecologische voetafdruk	**0.2 kg CO2 eq.**
Koolstofvoetafdruk van de fabricagefase [A1–A3]	**0.2 kg CO2 eq.**
Koolstofvoetafdruk van de distributiefase [A4]	**0 kg CO2 eq.**
Koolstofvoetafdruk van de installatiefase [A5]	**0 kg CO2 eq.**
Koolstofvoetafdruk van de gebruiksfase [B2, B3, B4, B6]	**0 kg CO2 eq.**
Koolstofvoetafdruk van de einde-levensfase [C1–C4]	**0.1 kg CO2 eq.**
Milieu Profiel	**Milieuprofiel van het product**

Use Better

Materialen en verpakking

Pakket met gerecycleerd karton	**Ja**
Verpakkingen zonder kunststof	**Nee**
SCIP-nummer	**Ae0c4eb9-0bfb-40a4-851f-5c619fbe777d**
RoHS-richtlijn van de EU	**Conform door vrijstelling**
REACh-verordening	**Referentie bevat zorgwekkende stoffen (SVHC) boven drempelwaarde**

Use Longer

Levensduurverlenging

Reparatie	**Nee**

Use Again

Herverpakken en herfabriceren

Circulair Profiel	**Geen specifieke recycling vereist**
Terugname	**Ja**
WEEE-label	**Het product moet op markten van de Europese Unie worden afgevoerd volgens specifieke afvalinzamelingsregels en mag nooit in een gewone vuilnisbak terechtkomen.**

Dimensions Drawings

Dimensions

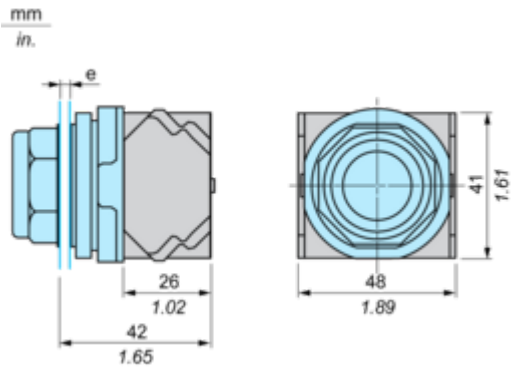

e panel thickness: 1 to 6 mm / 0.04 to 0.24 in.

Offer Marketing Illustration

Product benefits / Features

Offer Marketing Illustration

Product benefits / Features

Image of product / Alternate images

Alternative

24