theRonda S360-110 DALI UP WH

Artikelnr.: 2080580

Aanwezigheids- en bewegingsmelders
Plafondmontage binnen

Functiebeschrijving

- Passieve infrarood-aanwezigheidsmelder voor plafondmontage, DALI-2 gecertificeerd
- Rond detectiebereik 360° (t/m Ø 8 m)
- Beperking van het detectiebereik met afdekclips
- Automatische verlichtingsregeling met constante lichtregeling of schakelmodus
- Dimbare verlichting bij schakelen met en zonder daglichtinvloed
- Oriëntatielicht (stand-by-functie)
- Simpele inbedrijfstelling zonder groepsadressen te hoeven programmeren (DALI-2 broadcast)
- DALI-2-technologie volgens IEC 62386 Deel 101 en 103
- Menglichtmeting geschikt voor fluorescentielampen (FL/PL/ESL), halogeen-/gloeilampen en LED's
- Correctie van de lichtsterktemeting
- Op vol- of halfautomatische bediening om te schakelen
- Gewenste lichtsterkte in lux instelbaar
- Inleerfunctie via afstandsbediening of toets
- Zelflerende nalooptijd
- Verkorting van de nalooptijd bij korte aanwezigheid (kortdurende aanwezigheid)
- Detectiegevoeligheid instelbaar
- Aansluitmogelijkheid voor toets voor het manueel dimmen en schakelen

- Reactie te kiezen na toetsbediening
- Scènefuncties
- Door voorinstelling af fabriek direct gebruiksklaar
- Eenvoudige instelling van het energiebesparingsgedrag met de „eco plus"-functie
- Testmodus ter controle van functie en detectiebereik
- Uitbreiding van het detectiebereik door Master/Slave of Master/Master-schakeling
- Beschermingsgraad IP 54 in ingebouwde toestand
- Plafondinbouw in inbouwdoos
- Plafondopbouw mogelijk met opbouwraam (optie)
- Managementafstandsbediening „SendoPro 868-A" (optie)
- Installatieafstandsbediening 'theSenda P' (optie)
- Gebruikersafstandsbediening 'theSenda S' (optie)

theRonda S360-110 DALI UP WH

Artikelnr.: 2080580

Technische specificaties

	theRonda S360-110 DALI UP WH
Bedrijfsspanning	110 V AC - 230 V AC
Frequentie	50 - 60 Hz
Montagehoogte	2 - 4 m
Minimale hoogte	1,7 m
Soort montage	Plafondmontage
Kleur	Wit
Schakeluitgang	DALI
Eigen verbruik	<0,4 W
Soort lichtmeting	Mixlichtmeting
Instelbereik lichtsterkte	10 - 3000 lx
Nalooptijd licht	10 s - 60 min
Stand-by-tijd licht	0 s - 60 min / on
Stand-by lichtsterkte	1 - 25 %

	theRonda S360-110 DALI UP WH
Lampsoorten	Gloei-/halogeenlampen, Fluorescentielampen, Energiespaarlampen, LEDs
Besturingsuitgang	100 mA
Uitgang licht	DALI-interface according to IEC SN EN 62 386 for max. 50 DALI devices
Max. kabeldiameter	max. 2 x 2,5 mm²
Afmeting inbouwdoos	55 mm
Detectiebereik	50 m² (ø 8 m | 360°)
Detectiehoek	360°
Omgevingstemperatuur	-15°C ... 50°C
Beschermingsgraad	IP 54 (in ingebouwde toestand)

Aansluitschema's

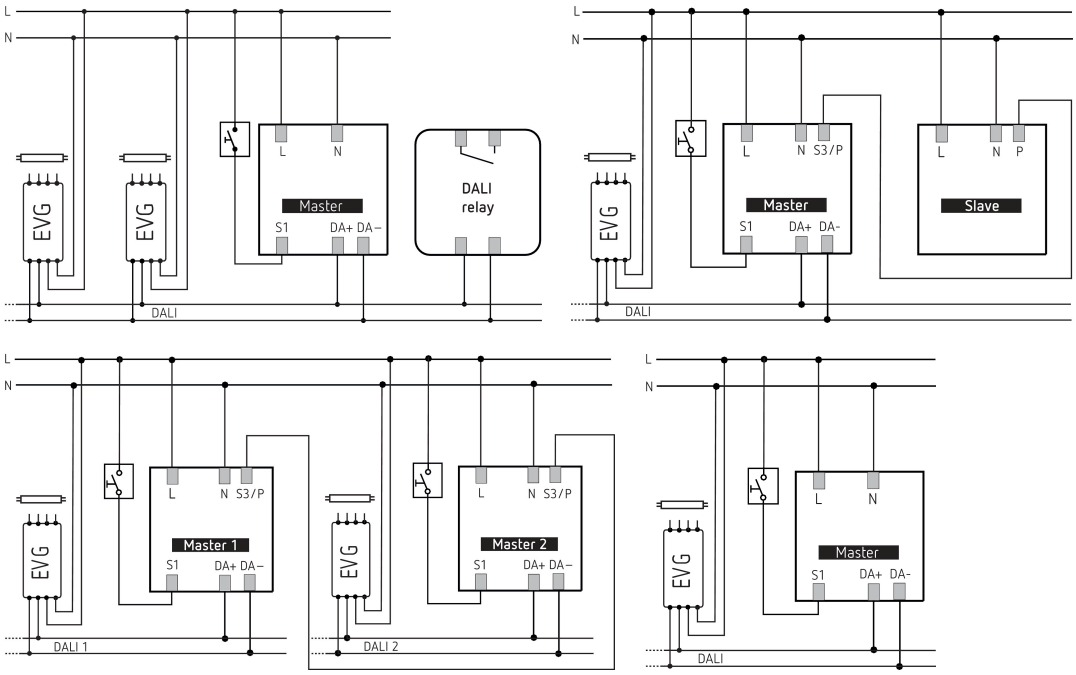

Detectiebereik voor planningstoepassingen bij een temperatuur van 21 °C

Montagehoogte (A)	Zittend (S)	Dwars op (T)	Recht op (R)
2 m	5 m² | 2,5 m	38 m² | 7 m	5 m² | 2,5 m
2,5 m	7 m² | 3 m	38 m² | 7 m	7 m² | 3 m
3 m	13 m² | 4 m	50 m² | 8 m	13 m² | 4 m
3,5 m		50 m² | 8 m	13 m² | 4 m
4 m		64 m² | 9 m	13 m² | 4 m

theRonda S360-110 DALI UP WH

Artikelnr.: 2080580

Detectiebereik voor planningstoepassingen bij een temperatuur van 21 °C

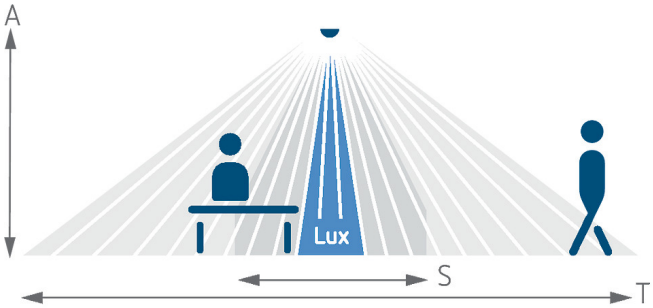

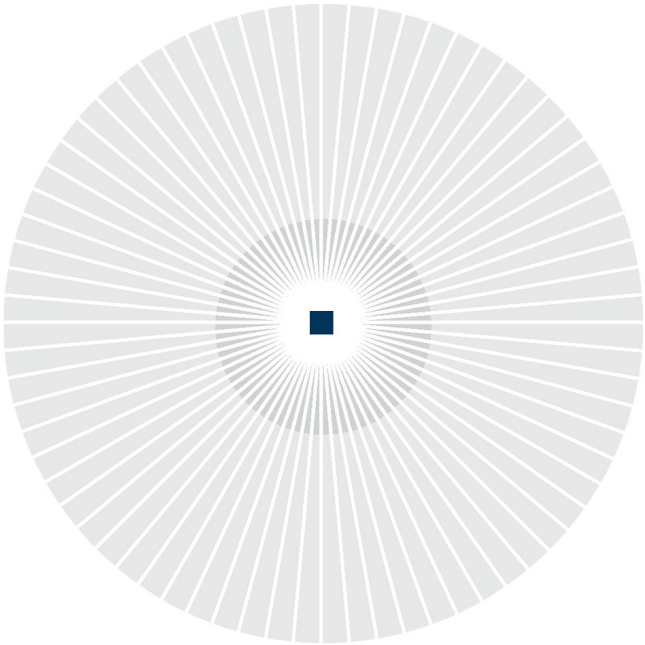

Detectiebereik Sensnorm volgens IEC 63180

Montagehoogte (A)	Dwars op (T)	Recht op (R)	Zittend (S)
2,5 m	50 m² | 8 m	28 m² | 6 m	20 m² | 5 m
4 m	79 m² | 10 m	71 m² | 9,5 m	

Maattekeningen

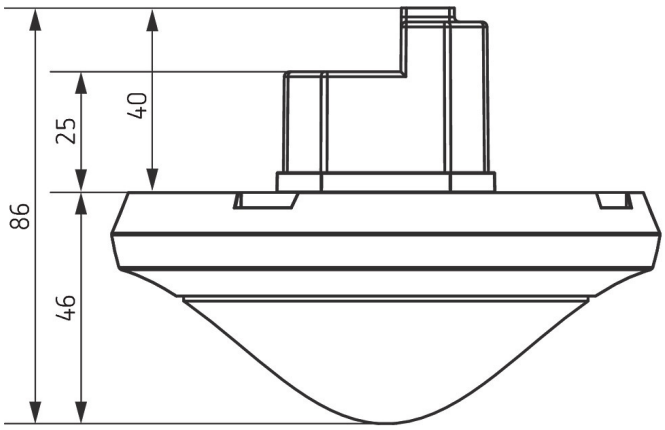

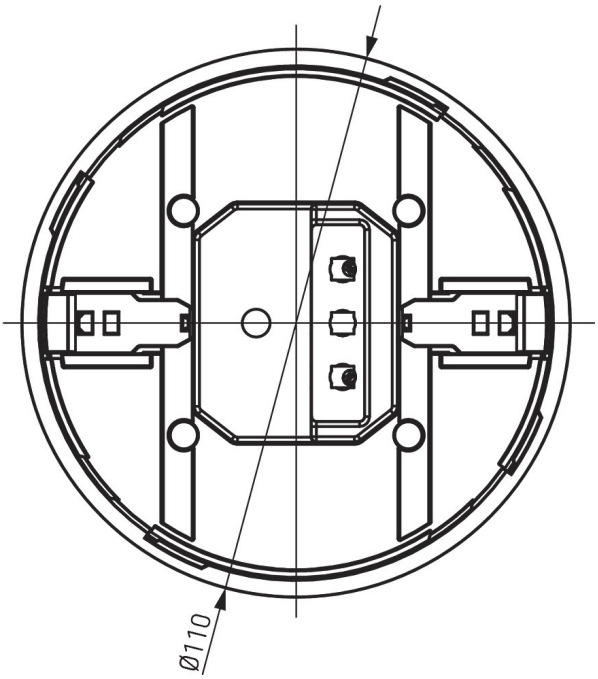

Accessoires

theSenda P
Artikelnr.: 9070910

theSenda S
Artikelnr.: 9070911

Opbouwhuis 110A GR
Artikelnr.: 9070913

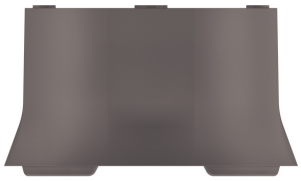

Plafondinbouwdoos 73A
Artikelnr.: 9070917

Opbouwhuis 110A WH
Artikelnr.: 9070912

Afdekclip
Artikelnr.: 9070921

QuickSafe beschermkorf
Artikelnr.: 9070531

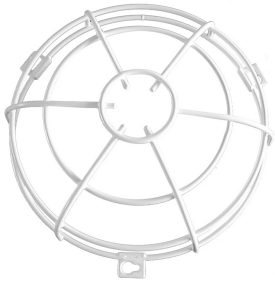

theSenda B
Artikelnr.: 9070985

Cover 110 GR
Artikelnr.: 9070591

Plafondinbouwdoos 68A
Artikelnr.: 9070992

SU 1 DALI-2
Artikelnr.: 4940091

Opbouwhuis 110A BK
Artikelnr.: 9070600

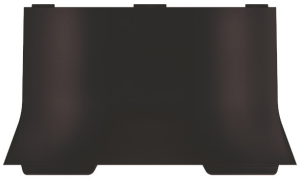

Accessoires

Cover 110 BK
Artikelnr.: 9070851