Technisch specificatieblad

Kanaalbovendeel Rauduo OT40105, zonder afdichtingslip

Artikelnummer: 6132161



Deksel voor Rauduo plintgoten.
Om op het onderstuk van het kanaalsysteem te klikken.

CE

PVC Polyvinylchloride

Stamgegevens

Artikelnummer	6132161
Type	RD OT40105 cws
Omschrijving 1	Deksel
Omschrijving 2	RAUDUO sokkel. 40x105 9001
Fabrikant	OBO
Kleur	crèmewit; RAL 9001
Materiaal	Polyvinylchloride
Kleinste verkoop-eenheid	2
Eenheid van hoeveelheid	Meter
Gewicht	46,341 kg
Eenheid gewicht	kg/100 m
CO2-voetafdruk (GWP) van wieg tot poort	0,8921 kg CO2e / 1 Meter

Technisch specificatieblad

Kanaalbovendeel Rauduo OT40105, zonder afdichtingslip

Artikelnummer: 6132161

Afmetingen

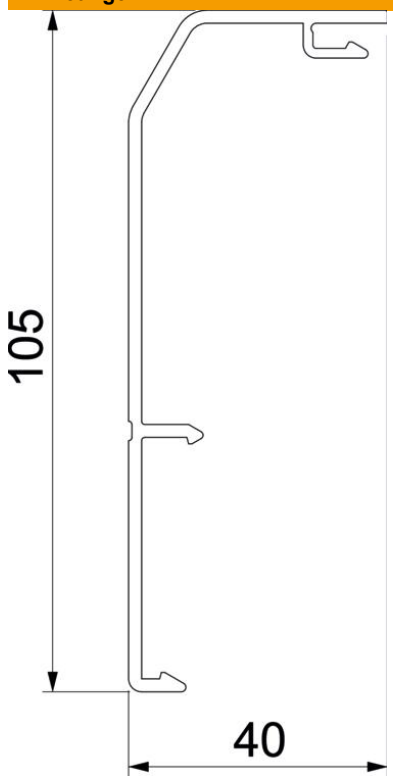

Lengte	2.000 mm
Breedte	105,3 mm
Hoogte	40 mm

Technische gegevens

Decor	zonder
Afdichtlip deksel	zonder
Halogeenvrij	nee
Met tapijtdeklat	nee
Beschermfolie	nee