Technisches Datenblatt

Kanaloberteil Rauduo OT40105, ohne Dichtlippe

Artikelnummer: 6132161



Oberteil für Rauduo-Kanäle.
Zum Aufrasten auf das Unterteil des Kanalsystems.

CE

PVC Polyvinylchlorid

Stammdaten

Artikelnummer	6132161
Typ	RD OT40105 cws
Bezeichnung 1	Oberteil
Bezeichnung 2	RAUDUO Sockell. 40x105 9001
Hersteller	OBO
Farbe	cremeweiß; RAL 9001
Werkstoff	Polyvinylchlorid
Kleinste VK-Einheit	2
Mengeneinheit	Meter
Gewicht	46,341 kg
Gewichtseinheit	kg/100 m
CO2 Fußabdruck (GWP) Cradle-to-Gate	0,8921 kg CO2e / 1 Meter

Technisches Datenblatt

Kanaloberteil Rauduo OT40105, ohne Dichtlippe

Artikelnummer: 6132161

Abmessungen

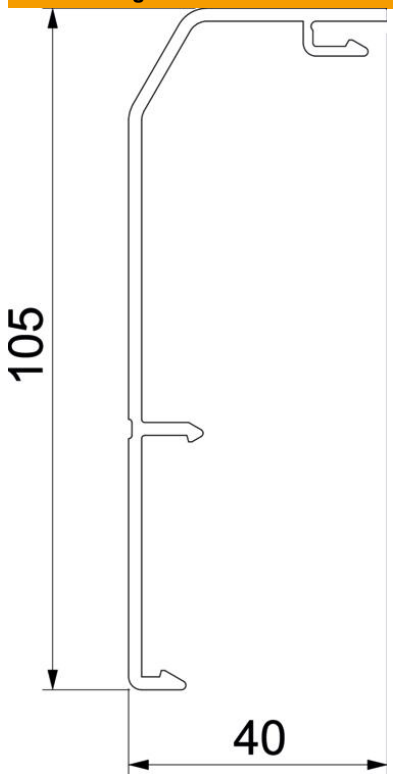

Länge	2.000 mm
Breite	105,3 mm
Höhe	40 mm

Technische Daten

Dekor	ohne
Dichtlippe Oberteil	ohne
Halogenfrei	nein
Mit Teppichleiste	nein
Schutzfolie	nein