Technisches Datenblatt

Kanaloberteil Rauduo OT40105, ohne Dichtlippe

Artikelnummer: 6132160



Oberteil für Rauduo-Kanäle.
Zum Aufrasten auf das Unterteil des Kanalsystems.

CE

PVC Polyvinylchlorid

Stammdaten

Artikelnummer	6132160
Typ	RD OT40105 rws
Bezeichnung 1	Oberteil
Bezeichnung 2	RAUDUO Sockell 40x105 9010
Hersteller	OBO
Farbe	reinweiß; RAL 9010
Werkstoff	Polyvinylchlorid
Kleinste VK-Einheit	2
Mengeneinheit	Meter
Gewicht	46,341 kg
Gewichtseinheit	kg/100 m
CO2 Fußabdruck (GWP) Cradle-to-Gate	0,9582 kg CO2e / 1 Meter

Technisches Datenblatt

Kanaloberteil Rauduo OT40105, ohne Dichtlippe

Artikelnummer: 6132160

Abmessungen

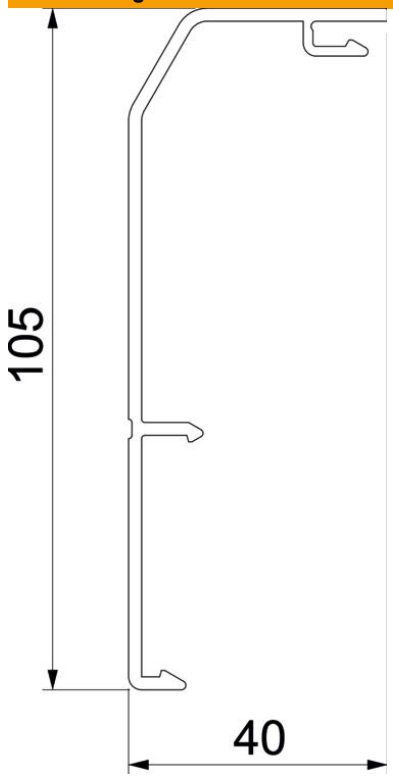

Länge	2.000 mm
Breite	105,3 mm
Höhe	40 mm

Technische Daten

Dekor	ohne
Dichtlippe Oberteil	ohne
Halogenfrei	nein
Mit Teppichleiste	nein
Schutzfolie	nein