# theRonda S360-101 AP GR

## Artikelnr.: 2080556

**Aanwezigheids- en bewegingsmelders**
**Plafondmontage binnen**

## Functiebeschrijving

- Passieve infrarood-aanwezigheidsmelder voor plafondmontage
- Ronde detectiebereik 360°, tot Ø 8 m (64 m²)
- 1 kanaal licht, 1 kanaal aanwezigheid
- Mixlichtmeting, geschikt voor fluorescentielampen (FL/PL/ESL), halogeen-/gloeilampen en LED›s
- Lichtsterkteschakelwaarde (Preset 300 lx) instelbaar, inleerfunctie, met gebruikersafstandsbediening
- Inschakelvertraging en nalooptijd (Preset 10 min) instelbaar met gebruikersafstandsbediening
- Testmodus ter controle van functie en detectiebereik
- Impulsfunctie
- Gebruikersafstandsbediening, management-afstandsbediening (optie)

## Technische specificaties

| | theRonda S360-101 AP GR |
|---|---|
| Bedrijfsspanning | 230 V AC |
| Frequentie | 50 Hz |

| | theRonda S360-101 AP GR |
|---|---|
| Montagehoogte | 2 - 4 m |
| Minimale hoogte | 1,7 m |

# theRonda S360-101 AP GR

## Artikelnr.: 2080556

## Technische specificaties

| | theRonda S360-101 AP GR |
|---|---|
| Soort montage | Opbouw |
| Kleur | Grijs |
| Schakeluitgang | Licht \| Aanwezigheid |
| Soort lichtmeting | Mixlichtmeting |
| Instelbereik lichtsterkte | 30 - 3000 lx |
| Nalooptijd licht | 10 s - 60 min |
| Lampsoorten | Gloei-/halogeenlampen, Fluorescentielampen, Energiespaarlampen, LEDs |
| Gloei-/halogeenlampbelasting | 2300 W |
| Inschakelstroom | max. 400 A / 200 µs |
| LED < 2 W | 25 W |

| | theRonda S360-101 AP GR |
|---|---|
| LED 2-8 W | 250 W |
| LED > 8 W | 250 W |
| Schakelvermogen aanwezigheid | 50 W / 50 VA (max. 2 A), min. 0,5 mV / 10mA |
| Type aansluiting | Schroefklemmen |
| Max. kabeldiameter | max. 2 x 2,5 mm² |
| Afmeting inbouwdoos | 55 mm |
| Detectiebereik | 50 m² (ø 8 m \| 360°) |
| Detectiehoek | 360° |
| Omgevingstemperatuur | -15°C ... 50°C |
| Beschermingsgraad | IP 54 (in ingebouwde toestand) |

## Aansluitschema's

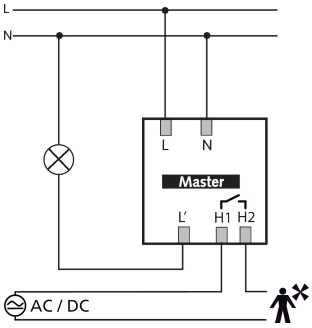


## Detectiebereik voor planningstoepassingen bij een temperatuur van 21 °C

| Montagehoogte (A) | Zittend (S) | Bewegend (T) | Dwars op (T) |
|---|---|---|---|
| 2 m | 5 m² \| 2,5 m | 38 m² \| 7 m | |
| 2,5 m | 7 m² \| 3 m | | 38 m² \| 7 m |
| 3 m | 13 m² \| 4 m | | 50 m² \| 8 m |
| 3,5 m | | | 50 m² \| 8 m |
| 4 m | | | 64 m² \| 9 m |

# theRonda S360-101 AP GR

Artikelnr.: 2080556

## Detectiebereik voor planningstoepassingen bij een temperatuur van 21 °C

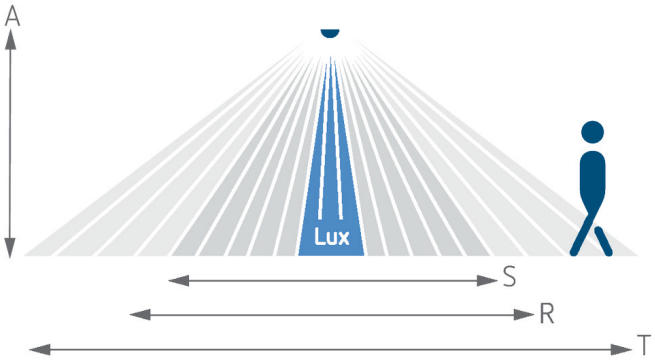


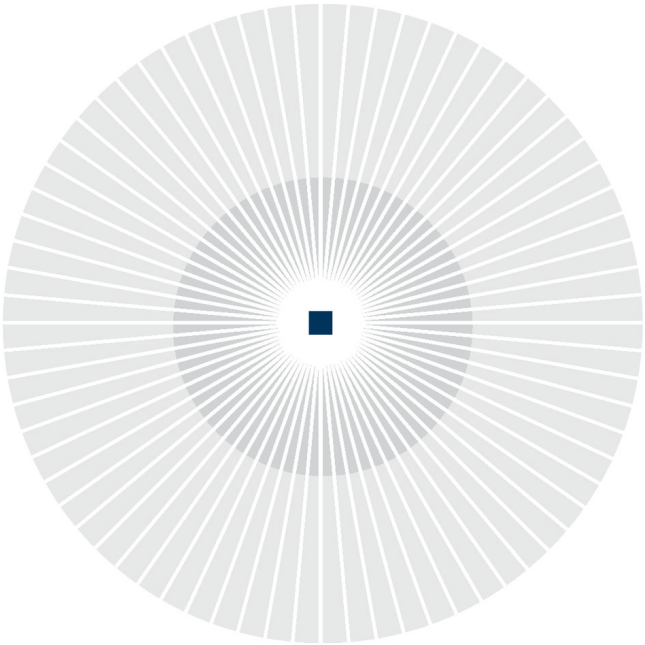

## Maattekeningen

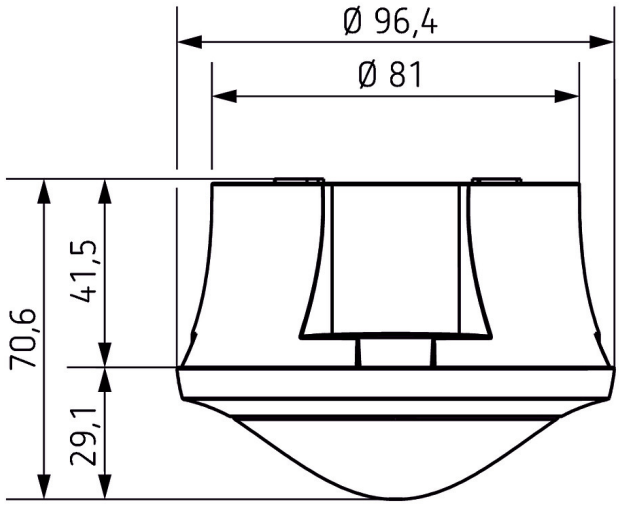


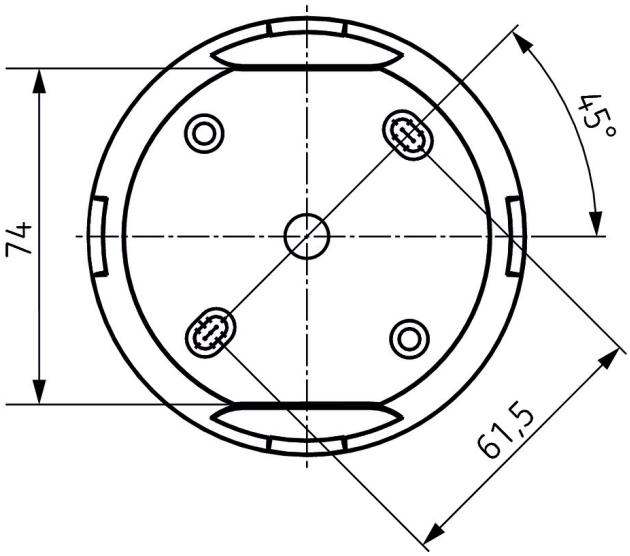

## Accessoires

**theSenda P**
Artikelnr.: 9070910

**theSenda S**
Artikelnr.: 9070911

**theSenda B**
Artikelnr.: 9070985