en de fr es pt nl
da cs hu et lv pl
el ro bg ru kk

merten

V5510-581-02 04/2024

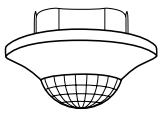

MEG5510-1119
MEG5510-1219

MEG5510-1119 MEG5510-1219

❶

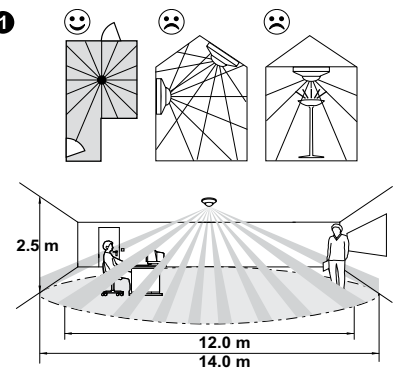

❷.a

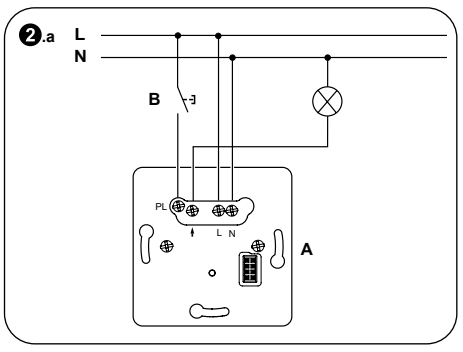

❷.b

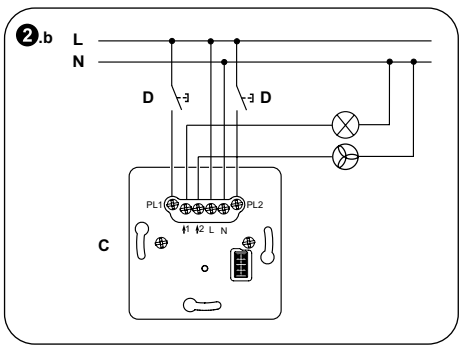

❸

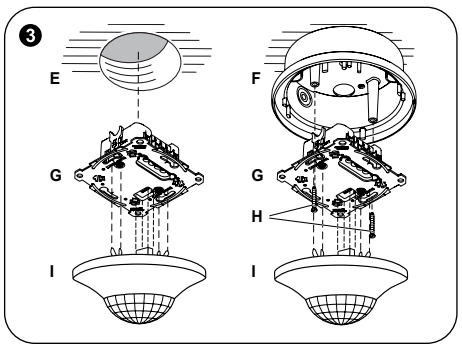

❹

	2200 W		500 VA
	2000 W		1050 VA
	100 VA	C	10 A, 140 µF
		M	1000 VA

❺

	MEG5510-1119	MEG5510-1219
Schneider Electric:	10 A, 23614	16 A, 23617
ABB:	10 A, S201-B10	16 A, S201-B16
ABL Sursum:	10 A, B10S1	16 A, B16S1
Hager:	10 A, MBN110	16 A, MBN116
Legrand:	10 A, 03268	16 A, 03270
Siemens:	10 A, 5SL61106	16 A, 5SL61166

Merten GmbH
Fritz-Kotz-Str. 8
51674 Wiehl – Germany
se.com/contact

Schneider Electric

en ARGUS Presence, relay

⚠⚠ DANGER

HAZARD OF ELECTRIC SHOCK, EXPLOSION, OR ARC FLASH

Safe electrical installation must be carried out only by skilled professionals. Skilled professionals must prove profound knowledge in the following areas:

- Connecting to installation networks
- Connecting several electrical devices
- Laying electric cables
- Safety standards, local wiring rules and regulations

Failure to follow these instructions will result in death or serious injury

⚠⚠ DANGER

HAZARD OF ELECTRIC SHOCK

The PlusLink carries an electrical current and the outputs may carry an electrical current even when the device is switched off.

- Before working on the device or the loads, always disconnect the device from the supply via the upstream miniature circuit breaker.
- If one or more PlusLink lines are separately protected in your installation, then they are not electrically isolated from one another. In this case, you should use the PlusLink Expander.

Failure to follow these instructions will result in death or serious injury

⚠⚠ DANGER

HAZARD OF ELECTRIC SHOCK, EXPLOSION, OR ARC FLASH

Only use the circuit breakers specified in the technical data.

Failure to follow these instructions will result in death or serious injury

NOTICE

HAZARD OF EQUIPMENT DAMAGE

The voltage difference between different phases can damage the device.

- Connect all connected devices of one or several PlusLink lines to the same phase or use a PlusLink terminal for cross-phase installation.

Failure to follow these instructions can damage the device.

NOTICE

HAZARD OF EQUIPMENT DAMAGE

- Ensure that the device is disconnected from its circuit during the insulation resistance test

Failure to follow these instructions can damage the device.

Accessories

- Surface-mounted housing for ARGUS Presence (art. no. 550619)
- PlusLink Expander (art. no. MEG5130-0000)

About this product

The ARGUS Presence primary device with IR, relay (referred to below as **ARGUS**) is a presence detector for floor ceiling mounting that comprises a sensor module and a relay switch insert (referred to below as **insert**).

ARGUS detects moving heat sources (e.g. people) within an adjustable area of detection and starts a staircase lighting function.

The insert also comes with one (1-gang) or two (2-gang) PlusLink (**PL**) inserts, with which you can control ARGUS from another location.

Note The specified detection radius and brightness threshold can vary greatly when the temperature fluctuates.

About PlusLink

Note A separate core is required for each PL line in your installation.

Recommended cables for PL installation	Maximum total cable sections in a PL line
NYM-J 4x 1.5 mm²	80 m
NYM-J 5x 1.5 mm²	65 m

Further product information → QR-Code

❶ Selecting the installation site

Note Avoid direct sunlight. This can destroy the sensor in extreme cases.

Note Movement/presence detectors are not suitable for use as components of an alarm system.

Install the sensor module:

- on the ceiling, if at all possible in the center of the room.
- at least 0.5 m away from lights.
- preferably at a height 2.50 m above the floor to avoid adversely impacting the area of detection.
- such that undesired heat sources are not detected (e.g. lamps, fireplaces, heated window panes).
- in a wind-resistant flush-mounted socket.

Selecting the installation site for primary/ secondary device operation

- Position the primary device in the darkest part of the area concerned.
- Avoid operating multiple primary devices in one room. If this is not possible, position the primary device so that bordering lighting areas do not affect each other.

❷ Wiring the insert

NOTICE

HAZARD OF EQUIPMENT DAMAGE

- Operate the insert only on a sinusoidal mains voltage. It can be damaged if it is used with dimmers or capacitors.

Failure to follow these instructions can damage the device.

a. Relay switch insert, 1-gang (MEG5510-1119)
- **A** Insert
- **B** Mechanical push-button via PlusLink, trigger mode (optional)

b. Relay switch insert, 2-gang (MEG5510-1219)
- **C** Insert
- **D** Mechanical push-button via PlusLink, trigger mode (optional)

❸ Mounting ARGUS

Note When mains voltage is connected, the insert is switched on for 30 s and then turned off. During the following 2 s, the module does not react to any movement. Then, the module is ready for operation.

- **E** Flush-mounted socket
- **F** Surface-mounted housing for ARGUS Presence (accessory)
- **G** Insert
- **H** Screws (included with surface-mounted housing)
- **I** Sensor module

Device settings → QR-Code

Technical Data

Note In the case of MEG5510-1219, if channel 1 is loaded with 10 A, then channel 2 may only be loaded with 4 A. The total load on both channels may not exceed 14 A.

Angle of detection:	360°
Number of levels/zones:	6/136
Number of movement sensors:	4
Mounting height:	2.50 m (recommended)
Range:	max. approx. 14 m detection diameter
Detection brightness:	approx. 10 lux to 1000 lux (infinitely adjustable), brightness independent
Channel 1 overtravel time:	approx. 10 s to 30 min (infinitely adjustable), test mode (1 s)
Channel 2 overtravel time:	approx. 5 min. to 2 hrs. (infinitely adjustable), OFF
Display elements:	1 red LED, 1 green LED
DIP switches:	
1:	Presence function/movement detector function
2:	24-h staircase lighting circuit
3:	Prewarning for channel 1
4:	No function
Connection:	Module interface with 8 contact pins
Nominal voltage:	AC 220...230 V, 50...60 Hz
Nominal current:	10 AX, cos φ = 0.6
Switching capacity per channel:	❹
Neutral conductor:	required
Outputs:	
MEG5510-1119:	1 make contacts
MEG5510-1219:	2 make contacts
Connecting terminals:	Screw terminals for max. 2x 2.5 mm² or 2x 1.5 mm²
Circuit breakers:	❺

Dispose of the device separately from household waste at an official collection point. Professional recycling protects people and the environment against potential negative effects.

de ARGUS Presence, Relais

⚠⚠ GEFAHR

GEFAHR VON ELEKTRISCHEM SCHLAG, EXPLOSION ODER LICHTBOGEN

Die sichere Elektromontage darf ausschließlich von entsprechend geschultem Fachpersonal durchgeführt werden. Das hierfür eingesetzte Fachpersonal muss über umfangreiches Fachwissen in den folgenden Bereichen verfügen:

- Anschluss an Installationsnetze
- Verbindung mehrerer elektrischer Geräte
- Verlegung von Elektroleitungen
- Sicherheitsstandards, vor Ort geltende Regeln und Verordnungen zur Verlegung von Kabeln

Bei Missachtung dieser Anweisungen besteht schwerwiegende Verletzungs- und Lebensgefahr

⚠⚠ GEFAHR

GEFAHR DURCH ELEKTRISCHEN SCHLAG

Der PlusLink führt einen elektrischen Strom, und an den Ausgängen kann auch dann ein elektrischer Strom anliegen, wenn das Gerät ausgeschaltet ist.

- Trennen Sie das Gerät immer von der Spannungsversorgung über den vorgeschalteten Leitungsschutzschalter, bevor Sie Arbeiten am Gerät oder an den Lasten durchführen.
- Wenn eine oder mehrere PlusLink-Leitungen in Ihrer Anlage separat geschützt sind, sind sie nicht elektrisch voneinander isoliert. In diesem Fall sollten Sie die PlusLink-Erweiterung verwenden.

Bei Missachtung dieser Anweisungen besteht schwerwiegende Verletzungs- und Lebensgefahr

⚠⚠ GEFAHR

GEFAHR VON ELEKTRISCHEM SCHLAG, EXPLOSION ODER LICHTBOGEN

Verwenden Sie ausschließlich die in den technischen Daten angegebenen Leistungsschalter.

Bei Missachtung dieser Anweisungen besteht schwerwiegende Verletzungs- und Lebensgefahr

HINWEIS

GEFAHR VON GERÄTESCHÄDEN

Die Spannungsdifferenz zwischen verschiedenen Phasen kann das Gerät beschädigen.

- Schließen Sie alle angeschlossenen Geräte einer oder mehrerer PlusLink-Leitungen an dieselbe Phase an oder verwenden Sie eine PlusLink-Klemme für die phasenübergreifende Installation.

Die Nichtbeachtung dieser Anweisungen kann zur Beschädigung des Geräts führen.

HINWEIS

GEFAHR VON GERÄTESCHÄDEN

- Stellen Sie sicher, dass das Gerät während der Isolationswiderstandsprüfung vom Stromkreis getrennt ist

Die Nichtbeachtung dieser Anweisungen kann zur Beschädigung des Geräts führen.

Zubehör

- Aufputzgehäuse für ARGUS Presence (Art.-Nr. 550619)
- PlusLink-Erweiterung (Art.-Nr. MEG5130-0000)

Über dieses Produkt

Das ARGUS Presence Primärgerät mit IR, Relais (im Folgenden **ARGUS** genannt) ist ein Präsenzmelder für die Fußboden-/Deckenmontage, der ein Sensormodul und einen Relaisschalter-Einsatz (im Folgenden **Einsatz** genannt), umfasst.

ARGUS erkennt bewegte Wärmequellen (z. B. Personen) innerhalb eines anpassbaren Erfassungsbereichs und startet eine Treppenlichtfunktion.

Der Einsatz wird auch mit einem (1fach) oder zwei (2fach) PlusLink (**PL**) Einsätzen geliefert, mit denen Sie ARGUS von einem anderen Ort aus steuern können.

Hinweis Der angegebene Erfassungsradius und die Helligkeitsschwelle können bei Temperaturschwankungen stark variieren.

Info zu PlusLink

Hinweis Für jede PL-Leitung in Ihrer Installation ist ein separater Kern erforderlich.

Empfohlene Kabel für PL-Installation	Maximale Gesamtzahl der Kabelabschnitte in einer PL-Leitung
NYM-J 4x 1,5 mm²	80 m
NYM-J 5x 1,5 mm²	65 m

Weitere Produktinformationen → QR-Code

❶ Auswahl des Montageorts

Hinweis Vermeiden Sie direktes Sonnenlicht. Dadurch kann der Sensor in Extremfällen zerstört werden.

Hinweis Bewegungs-/Präsenzmelder sind nicht für die Verwendung als Komponenten eines Alarmsystems geeignet.

Installieren Sie das Sensormodul:

- an der Decke, wenn möglich in der Mitte des Raumes.
- mindestens 0,5 m von Leuchten entfernt.
- vorzugsweise in einer Höhe von 2,50 m über dem Boden, um eine Beeinträchtigung des Erfassungsbereichs zu vermeiden.
- sodass unerwünschte Wärmequellen nicht erkannt werden (z. B. Lampen, Kamine, beheizte Fensterscheiben).
- in einer winddichten Unterputzdose.

Auswahl des Montageorts für den Betrieb des Primär-/Sekundärgeräts

- Positionieren Sie das Primärgerät im dunkelsten Teil des betroffenen Bereichs.
- Vermeiden Sie den Betrieb mehrerer Primärgeräte in einem Raum. Wenn dies nicht möglich ist, positionieren Sie das Primärgerät so, dass sich angrenzende Beleuchtungsbereiche nicht gegenseitig beeinflussen.

❷ Verdrahtung des Einsatzes

HINWEIS

GEFAHR VON GERÄTESCHÄDEN

- Betreiben Sie den Einsatz nur bei sinusförmiger Netzspannung. Er kann beschädigt werden, wenn er mit Dimmern oder Kondensatoren verwendet wird.

Die Nichtbeachtung dieser Anweisungen kann zur Beschädigung des Geräts führen.

a. Relais-Schalt-Einsatz, 1fach (MEG5510-1119)
- **A** Einsatz
- **B** Mechanischer Drucktaster über PlusLink, Auslösemodus (optional)

b. Relais-Schalt-Einsatz, 2fach (MEG5510-1219)
- **C** Einsatz
- **D** Mechanischer Drucktaster über PlusLink, Auslösemodus (optional)

❸ Montage ARGUS

Hinweis Bei angeschlossener Netzspannung wird der Einsatz 30 s lang eingeschaltet und dann ausgeschaltet. In den folgenden 2 Sekunden reagiert das Modul auf keine Bewegung. Dann ist das Modul betriebsbereit.

- **E** Unterputzdose
- **F** Aufputzgehäuse für ARGUS Presence (Zubehör)
- **G** Einsatz
- **H** Schrauben (im Lieferumfang des Aufputzgehäuses enthalten)
- **I** Sensormodul

Geräteeinstellungen → QR-Code

Technische Daten

Hinweis Ist bei MEG5510-1219 Kanal 1 mit 10 A belastet, so darf Kanal 2 nur mit 4 A belastet werden. Die Gesamtlast an beiden Kanälen darf 14 A nicht überschreiten.

Erfassungswinkel:	360°
Anzahl der Ebenen/Zonen:	6/136
Anzahl der Bewegungssensoren:	4
Montagehöhe:	2,50 m (empfohlen)
Reichweite:	max. ca. 14 m Detektionsdurchmesser
Detektionshelligkeit:	ca. 10 Lux bis 1000 Lux (stufenlos einstellbar), helligkeitsunabhängig
Nachlaufzeit Kanal 1:	ca. 10 s bis 30 min (stufenlos einstellbar), Testmodus (1 s)
Nachlaufzeit Kanal 2:	ca. 5 min bis 2 h (stufenlos einstellbar), AUS
Anzeigeelemente:	1 rote LED, 1 grüne LED
DIP-Schalter:	
1:	Präsenzfunktion/Bewegungsmelderfunktion
2:	24-Stunden-Treppenhaus-Beleuchtungskreis
3:	Vorwarnung für Kanal 1
4:	Keine Funktion
Verbindung:	Modulschnittstelle mit 8 Kontaktstiften
Nennspannung:	AC 220...230 V, 50...60 Hz
Nennstrom:	10 AX, cos φ = 0,6
Schaltleistung pro Kanal:	❹
Neutralleiter:	erforderlich
Ausgänge:	
MEG5510-1119:	1 Schließerkontakt
MEG5510-1219:	2 Schließerkontakte
Anschlussklemmen:	Schraubklemmen für max. 2x 2,5 mm² oder 2x 1,5 mm²
Leitungsschutzschalter:	❺

Entsorgen Sie das Gerät getrennt vom Hausmüll an einer offiziellen Sammelstelle. Professionelles Recycling schützt Mensch und Umwelt vor potenziellen negativen Auswirkungen.

fr ARGUS Presence, relais

⚠⚠ DANGER

RISQUE DE DÉCHARGE ÉLECTRIQUE, D'EXPLOSION OU DE COUP D'ARC

Une installation électrique répondant aux normes de sécurité doit exclusivement être réalisée par des professionnels compétents. Les professionnels compétents doivent justifier de connaissances approfondies dans les domaines suivants :

- Raccordement aux réseaux d'installation
- Raccordement de plusieurs appareils électriques
- Pose de câbles électriques
- Normes de sécurité, règles et réglementations locales pour le câblage

Le non-respect de ces instructions entraînera la mort ou de graves blessures

⚠⚠ DANGER

RISQUE DE DÉCHARGE ÉLECTRIQUE

PlusLink est sous tension électrique et les sorties peuvent être sous tension électrique même lorsque l'appareil est éteint.

- Avant de travailler sur l'appareil ou les charges, débranchez toujours l'appareil de l'alimentation via le disjoncteur miniature en amont.
- Si une ou plusieurs lignes PlusLink sont protégées différemment dans votre installation, elles ne sont pas isolées électriquement les unes des autres. Dans ce cas, vous devez utiliser l'extenseur PlusLink.

Le non-respect de ces instructions entraînera la mort ou de graves blessures

⚠⚠ DANGER

RISQUE DE DÉCHARGE ÉLECTRIQUE, D'EXPLOSION OU DE COUP D'ARC

N'utilisez que les coupe-circuits spécifiés dans les caractéristiques techniques.

Le non-respect de ces instructions entraînera la mort ou de graves blessures

REMARQUE

RISQUE D'ENDOMMAGEMENT DE L'ÉQUIPEMENT

La différence de tension entre les différentes phases peut endommager l'appareil.

- Connectez tous les appareils connectés d'une ou plusieurs lignes PlusLink à la même phase ou utilisez une borne PlusLink pour une installation interphase.

Le non-respect de ces instructions peut endommager l'appareil.

REMARQUE

RISQUE D'ENDOMMAGEMENT DE L'ÉQUIPEMENT

- Assurez-vous que l'appareil est déconnecté de son circuit pendant le test de résistance d'isolement

Le non-respect de ces instructions peut endommager l'appareil.

Accessoires

- Boîtier en saillie pour l'ARGUS Presence (réf. Article 550619)
- PlusLink Expander (réf. MEG5130-0000)

A propos de ce produit

L'appareil principal ARGUS Presence à IR, relais (appelé ci-dessous **ARGUS**) est un détecteur de présence pour montage intérieur au plafond qui comprend un module capteur et un insert à relais de commutation (appelé ci-dessous **Insert**).

L'ARGUS détecte les sources de chaleur en mouvement (p. ex. des personnes) à l'intérieur d'un périmètre de détection réglable et lance une fonction minuterie de cage d'escalier.

L'insert est également livré avec un insert/s (1-vitesse) ou deux (2-vitesses) PlusLink (**PL**) qui vous permettent de commander l'ARGUS à partir d'un autre emplacement.

Remarque Le seuil de luminosité spécifié peut varier considérablement lorsque la température fluctue.

A propos de PlusLink

Remarque Un noyau séparé est requis pour chaque ligne PL de votre installation.

Câbles recommandés pour installation PL	Sections de câble total maximum dans une ligne PL
NYM-J 4x 1,5 mm²	80 m
NYM-J 5x 1,5 mm²	65 m

Informations supplémentaires sur le produit → Code QR

❶ Choix du lieu d'installation

Remarque Éviter la lumière directe du soleil. Dans des cas extrêmes, cela peut détruire le capteur.

Remarque Les détecteurs de mouvement/présence ne peuvent pas être utilisés en tant que composants d'un système d'alarme.

Installation du module capteur :

- au plafond, si possible dans le centre de la pièce.
- à au moins 0,5 m d'une source de lumière.
- de préférence à une hauteur de 2,50 m au-dessus du sol pour éviter d'impacter négativement la zone de détection.
- telle que les sources de chaleur non désirée ne sont pas détectées (p. ex. lampes, cheminées, vitres chauffantes).
- dans une prise encastrée résistant au vent.

Choix de l'emplacement d'installation pour le fonctionnement l'appareil principal/secondaire

- Placez l'appareil principal dans la partie la plus sombre de la zone concernée.
- Évitez d'utiliser plusieurs appareils principaux dans une même pièce. Si cela n'est pas possible, positionnez l'appareil principal de sorte que les zones d'éclairage avoisinantes ne se touchent pas.

❷ Câblage de l'insert

REMARQUE

RISQUE D'ENDOMMAGEMENT DE L'ÉQUIPEMENT

- N'utilisez l'insert qu'avec une tension secteur sinusoïdale. Il peut être endommagé s'il est utilisé avec des variateurs ou condensateurs.

Le non-respect de ces instructions peut endommager l'appareil.

a. Insert à interrupteur à relais, 1-vitesse (MEG5510-1119)
- **A** Insert
- **B** Touche mécanique via PlusLink, mode déclenchement (en option)

b. Insert à interrupteur à relais, 2-vitesse (MEG5510-1219)
- **C** Insert
- **D** Touche mécanique via PlusLink, mode déclenchement (en option)

❸ Montage de l'ARGUS

Remarque lors de la mise sous tension secteur, l'insert est allumé pendant 30 s, puis s'éteint. Pendant les 2 s qui suivent, le module ne réagit à aucun mouvement. Ensuite, le module est prêt à fonctionner.

- **E** Prise encastrée
- **F** Boîtier monté en surface pour ARGUS Presence (accessoire)
- **G** Insert
- **H** Vis (inclues avec le boîtier en saillie)
- **I** Module capteur

Paramètres d'appareil → Code QR

Caractéristiques techniques

Remarque Pour MEG5510-1219, si la charge du canal 1 est de 10 A, alors la charge du canal 2 ne peut être que de 4 A. La charge totale sur les deux canaux ne peut pas excéder 14 A.

Angle de détection :	360°
Nombre de niveaux / zones :	6/136
Nombre de capteurs de mouvement :	4
Hauteur d'installation :	2,50 m (recommandé)
Plage :	diamètre de détection d'env. 14 m
Détection de luminosité :	d'env. 10 lux à 1000 lux (réglable en continu), indépendant de la luminosité
Canal 1 Durée de surcourse :	d'env. 10 s à 30 min (réglable en continu), mode test (1 s)
Canal 2 Durée de surcourse :	d'env. 5 min à 2 h (réglable en continu), OFF
Éléments d'affichage :	1 LED rouge, 1 LED verte
Interrupteurs DIP :	
1 :	Fonction présence/fonction détecteur de mouvements
2 :	Circuit minuterie de cage d'escalier 24 h
3 :	Alerte préalable pour le canal 1
4 :	Aucune fonction
Connexion :	interface du module avec 8 broches de contact
Tension nominale :	CA 220...230 V, 50...60 Hz
Courant nominal :	10 AX, cos φ = 0.6
Puissance de commutation par canal :	❹
Conducteur neutre :	requis
Sorties :	
MEG5510-1119 :	1 contact NO
MEG5510-1219 :	2 contact NO
Bornes de raccordement :	Bornes à vis pour max. 2x 2,5 mm² or 2x 1,5 mm²
Disjoncteurs :	❺

Ne jetez pas l'appareil avec les déchets ménagers, mais déposez-le dans un centre de collecte officiel. Un recyclage professionnel protège les personnes et l'environnement contre de potentiels effets négatifs.

FR Cet appareil se recycle — À DÉPOSER EN MAGASIN ou À DÉPOSER EN DÉCHÈTERIE

Points de collecte sur www.quefairedemesdechets.fr
Privilégiez la réparation ou le don de votre appareil !

es ARGUS Presence, relé

⚠⚠ PELIGRO

PELIGRO DE DESCARGA ELÉCTRICA, EXPLOSIÓN O ARCO ELÉCTRICO

La instalación eléctrica solo debe ser realizada de forma segura por profesionales cualificados. Los profesionales capacitados deben demostrar un amplio conocimiento en las siguientes áreas:

- Conexión a redes de instalación
- Conexión de varios dispositivos eléctricos
- Tendido de cables eléctricos
- Normas de seguridad, normativas y reglamentos locales sobre cableado

El incumplimiento de estas instrucciones causará la muerte o lesiones graves

⚠⚠ PELIGRO

PELIGRO DE DESCARGA ELÉCTRICA

PlusLink transporta una corriente eléctrica y las salidas pueden transportar corriente eléctrica incluso cuando el dispositivo está desconectado.

- Antes de realizar trabajos en el dispositivo o las cargas, desconecte siempre el dispositivo de la alimentación a través de la protección en miniatura preconectada.
- Si una o varias líneas PlusLink están protegidas por separado en su instalación, no estarán aisladas eléctricamente las unas de otras. En este caso, deberá utilizar el extensor PlusLink.

El incumplimiento de estas instrucciones causará la muerte o lesiones graves

⚠⚠ PELIGRO

PELIGRO DE DESCARGA ELÉCTRICA, EXPLOSIÓN O ARCO ELÉCTRICO

Use únicamente los interruptores automáticos especificados en los datos técnicos.

El incumplimiento de estas instrucciones causará la muerte o lesiones graves

AVISO

PELIGRO DE DAÑOS EN EL EQUIPO

La diferencia de tensión entre las diferentes fases puede dañar el dispositivo.

- Conecte todos los dispositivos conectados de una o varias líneas PlusLink a la misma fase o utilice un terminal PlusLink para la instalación entre fases.

El incumplimiento de estas instrucciones puede dañar el equipo.

AVISO

PELIGRO DE DAÑOS EN EL EQUIPO

- Asegúrese de que el dispositivo esté desconectado de su circuito durante la prueba de resistencia de aislamiento

El incumplimiento de estas instrucciones puede dañar el equipo.

Accesorios

- Caja de superficie para ARGUS Presence (n.º art. 550619)
- Expansor PlusLink (n.º art. MEG5130-0000)

Acerca de este producto

El dispositivo primario ARGUS Presence con IR, relé (en lo sucesivo denominado **ARGUS**) es un detector de presencia para montaje en el techo o en el suelo que incluye un módulo de sensor y un mecanismo de interruptor de relé (en lo sucesivo denominado **mecanismo**).

ARGUS detecta fuentes de calor en movimiento (p. ej., personas) dentro de un área ajustable de cobertura y activa una función de iluminación de escalera.

El mecanismo viene acompañado de una (mecanismo de 1 elemento) o de dos (mecanismo de 2 elementos) unidades PlusLink (**PL**), con las que puede controlar ARGUS desde otro lugar.

Nota El radio de detección y el umbral de luminosidad especificado puede variar considerablemente si la temperatura fluctúa.

Acerca de PlusLink

Nota Se requiere un núcleo separado para cada línea PL de su instalación.

Cables recomendados para instalación PL	Cable total máximo secciones en una línea PL
NYM-J 4x 1,5 mm²	80 m
NYM-J 5x 1,5 mm²	65 m

Para más información sobre el producto → Código QR

❶ Selección del lugar de instalación

Nota Evitar la radiación solar directa. En casos extremos, esto puede destruir el sensor.

Nota Los detectores de movimiento/presencia no son adecuados para utilizarse como componentes de un sistema de alarma.

Instalación del módulo sensor:

- en el techo, a ser posible, en el centro de la habitación.
- a al menos, 0,5 m de las luces.
- preferiblemente a una altura de 2,50 m sobre el suelo para evitar impactar negativamente en el área de detección.
- de modo que no se detecten fuentes de calor no deseadas (por ejemplo, lámparas, chimeneas, cristales con calefacción).
- en una caja de montaje empotrada resistente al viento.

Selección del sitio de instalación para la operación del dispositivo primario/secundario

- Coloque el dispositivo primario en la parte más oscura del área en cuestión.
- Evite operar los dispositivos primarios múltiples en una habitación. Si no es posible, coloque el dispositivo primario de manera que las áreas de iluminación adyacentes no se afecten entre sí.

❷ Cableado del mecanismo

AVISO

RIESGO DE DAÑOS EN EL EQUIPO

- Ponga la unidad en funcionamiento únicamente con una tensión de red sinusoidal. Puede sufrir daños si se utiliza en combinación con reguladores o capacitores.

El incumplimiento de estas instrucciones puede dañar el equipo.

a. Mecanismo de interruptor de relé, 1 elemento (MEG5510-1119)
- **A** Mecanismo
- **B** Pulsador mecánico mediante PlusLink, modo de activación (opcional)

b. Mecanismo de interruptor de relé, 2 elementos (MEG5510-1219)
- **C** Mecanismo
- **D** Pulsador mecánico mediante PlusLink, modo de activación (opcional)

❸ Montaje ARGUS

Nota Cuando se conecta la tensión de red, el mecanismo se conecta durante 30 s y, a continuación, se desconecta. En los 2 s siguientes, el módulo no reacciona a ningún movimiento. Entonces, el módulo estará listo para funcionar.

- **E** Caja universal de montaje empotrado
- **F** Caja de superficie para ARGUS Presence (accesorio)
- **G** Mecanismo
- **H** Tornillos (incluidos con la caja de superficie)
- **I** Módulo sensor

Ajustes del dispositivo → Código QR

Datos técnicos

Nota En caso de MEG5510-1219, si el canal 1 se carga con 10 A, el canal 2 solo se podrá cargar con 4 A. La carga total en ambos canales no debe superar los 14 A.

Ángulo de detección:	360°
Número de niveles/zonas:	6/136
Número de sensores de movimiento:	4
Altura de montaje:	2,50 m (recomendado)
Rango:	como máximo, unos 14 m de diámetro de detección
Luminosidad de detección:	aprox. de 10 lux hasta 1000 lux (ajustable sin escalonamientos), independiente de la luminosidad
Canal 1 tiempo de encendido:	aprox. de 10 s hasta 30 min (ajustable sin escalonamientos), modo de prueba (1 s)
Canal 2 tiempo de encendido:	de aprox. 5 min. hasta 2 h (ajustable sin escalonamientos), OFF
Elementos indicadores:	1 LED rojo, 1 LED verde
Interruptores DIP:	
1:	Función de presencia/función del detector de movimiento
2:	circuito de iluminación de escalera las 24 h
3:	Preaviso para el canal 1
4:	ninguna función
Conexión:	Interfaz de módulo con 8 clavijas de contacto
Tensión nominal:	CA 220...230 V, 50...60 Hz
Corriente nominal:	10 AX, cos φ = 0,6
Potencia de conexión por canal:	❹
Conductor neutro:	Necesario
Salidas:	
MEG5510-1119:	1 contacto NA
MEG5510-1219:	2 contactos NA
Bornes de conexión:	Bornes a tornillo para máx. 2 x 2,5 mm² o 2 x 1,5 mm²
Interruptores automáticos:	❺

El dispositivo debe desecharse separado de la basura doméstica en un centro de recogida oficial. Un reciclaje profesional protege a las personas y al medioambiente de potenciales efectos negativos.

pt Presença ARGUS, relé

⚠⚠ PERIGO

PERIGO DE CHOQUE ELÉTRICO, EXPLOSÃO OU ARCO ELÉTRICO

A instalação elétrica segura deve ser realizada unicamente por profissionais qualificados. Os profissionais especializados devem provar que possuem conhecimentos aprofundados nas seguintes áreas:

- Ligação a redes de instalação
- Ligação de vários dispositivos elétricos
- Instalação de cabos elétricos
- Normas de segurança, regulamentos e regras de cablagem locais

O incumprimento destas instruções terá como consequências a morte ou ferimentos graves

⚠⚠ PERIGO

PERIGO DE CHOQUE ELÉTRICO

O PlusLink carrega uma corrente elétrica e as saídas podem ter uma corrente elétrica inclusive quando o dispositivo está desligado.

- Antes de trabalhar no dispositivo ou nas cargas, desligue sempre o dispositivo da alimentação elétrica através do disjuntor em miniatura a montante.
- Se uma ou mais linhas PlusLink estiverem protegidas em separado na instalação, nesse caso não estão eletricamente isoladas umas das outras. Neste caso, deverá utilizar o Expansor PlusLink.

O incumprimento destas instruções terá como consequências a morte ou ferimentos graves.

⚠⚠ PERIGO

PERIGO DE CHOQUE ELÉTRICO, EXPLOSÃO OU ARCO ELÉTRICO

Utilize apenas os disjuntores especificados nos dados técnicos.

O incumprimento destas instruções terá como consequências a morte ou ferimentos graves.

AVISO

PERIGO DE DANOS NO PRODUTO

A diferença de tensão entre fases diferentes pode danificar o dispositivo.

- Ligue todos os dispositivos conectados de uma ou mais linhas PlusLink à mesma fase ou utilize um terminal PlusLink para uma instalação multifásica.

O incumprimento destas instruções pode danificar o dispositivo.

AVISO

PERIGO DE DANOS NO PRODUTO

- Certifique-se de que o dispositivo está desligado do seu circuito durante o teste de resistência de isolamento

O incumprimento destas instruções pode danificar o dispositivo.

Acessórios

- Caixa de montagem saliente para o dispositivo de Presença ARGUS (art. N.º 550619)
- Expansor PlusLink (art. n.º MEG5130-0000)

Acerca deste produto

O dispositivo primário de Presença ARGUS com IV, relé (adiante designado **ARGUS**) é um detetor de presença para chão, para ser montado num teto em espaços interiores que inclui um módulo sensor e um relé de mecanismo de controlo (adiante designado **mecanismo**).

O ARGUS deteta fontes de calor em movimento (por ex. pessoas) numa área de deteção ajustável e começa uma função de iluminação de escadas.

O mecanismo também vem equipado com um ou dois mecanismos simples ou duplos PlusLink (**PL**), com os quais pode controlar o ARGUS a partir de outro local.

Nota O raio de deteção do raio específico e o limite de luminosidade podem variar bastante quando a temperatura oscila.

Acerca do PlusLink

Nota É necessário um núcleo separado para cada linha PL na sua instalação.

Cabos recomendados para a instalação do PL	Cabo total máximo secções numa linha PL
NYM-J 4x 1,5 mm²	80 m
NYM-J 5x 1,5 mm²	65 m

Mais informações sobre o produto → Código QR

❶ Selecionar o local de instalação

Nota Evitar a luz solar direta. Pode destruir o sensor em casos extremos.

Nota Os detetores de movimento/presença não são adequados para utilizar como componentes de um sistema de alarme.

Instale o módulo sensor:

- no tecto, se possível, no centro da divisão.
- a uma distância mínima de 0,5 m das luzes.
- de preferência a uma altura de 2,50 m acima do chão, para evitar causar um impacto adverso na área de deteção.
- de forma a que não sejam detetadas fontes de calor indesejadas (por exemplo, luzes, lareira, vidros de janelas aquecidos).
- Numa tomada encastrável resistente ao vento.

Selecionar o local de instalação para o funcionamento do dispositivo primário/secundário

- Posicione o dispositivo primário na parte mais escura da área em questão.
- Evite operar vários dispositivos primários numa única divisão. Se tal não for possível, posicione o dispositivo primário de modo a que as áreas de iluminação fronteiriças não se afetem entre si.

❷ Ligar o mecanismo à eletricidade

AVISO

PERIGO DE DANOS NO PRODUTO

- Utilize o mecanismo apenas numa tensão de rede sinusoidal. Este pode ser danificado, se for utilizado com reguladores da intensidade da luz ou condensadores.

A não observância destas instruções pode danificar o dispositivo.

a. Mecanismo de interruptor relé, simples (MEG5510-1119)
- **A** Mecanismo
- **B** Botão de pressão mecânico através do PlusLink, modo de disparo (opcional)

b. Mecanismo de interruptor relé, duplo (MEG5510-1219)
- **C** Mecanismo
- **D** Botão de pressão mecânico através do PlusLink, modo de disparo (opcional)

❸ Montar o ARGUS

Nota Quando a tensão de rede é conectada, o mecanismo é ligado durante 30 s e depois desliga-se. Nos 2 s seguintes, o módulo não reage a qualquer movimento. Depois disso, o módulo está pronto a funcionar.

- **E** Tomada encastrável
- **F** Caixa de montagem saliente para Presença ARGUS (acessório)
- **G** Mecanismo
- **H** Parafusos (incluídos com caixa de montagem saliente)
- **I** Módulo sensor

Definições do dispositivo→ Código QR

Informações técnicas

Nota No caso do MEG5510-1219, se o canal 1 for carregado com 10 A, então o canal 2 só pode ser carregado com 4 A. A carga total nos dois canais não pode exceder 14 A.

Ângulo de deteção:	360°
Número de níveis/zonas:	6/136
Número de sensores de movimento:	4
Altura de montagem:	2,50 m (recomendado)
Alcance:	máx. aprox. 14 m de diâmetro de deteção
Luminosidade de detecção:	aprox. 10 lux a 1000 lux (ajustável infinitamente), independentemente da luminosidade
Tempo de sobrecurso do canal 1:	aprox. 10 s a 30 min. (ajustável infinitamente), modo de teste (1 s)
Tempo de sobrecurso do canal 2:	aprox. 5 min. a aprox. 2 h (ajustável infinitamente), OFF
Elementos do ecrã:	1 LED vermelho, 1 LED verde
Interruptores DIP:	
1:	Função de presença/detetor de movimento
2:	Circuito de automático de escada 24-h
3:	Pré-aviso para o canal 1
4:	Nenhuma função
Ligação:	Interface de módulo com 8 pinos de contacto
Tensão nominal:	CA 220...230 V, 50...60 Hz
Corrente nominal:	10 AX, cos φ = 0,6
Carga nominal por canal:	❹
Condutor neutro:	necessário
Saídas:	
MEG5510-1119:	1 contacto de fecho
MEG5510-1219:	2 contactos de fecho
Terminais de ligação:	Terminais de parafuso para no máx. 2x 2,5 mm² ou 2x 1,5 mm²
Disjuntores:	❺

Separar o dispositivo do restante lixo doméstico colocando-o num ponto de recolha oficial. A reciclagem profissional protege o ambiente e as pessoas de possíveis efeitos prejudiciais.

en de fr es pt **nl**
da **cs** **hu** **et** lv pl
el ro bg ru kk

merten

V5510-581-02 04/2024

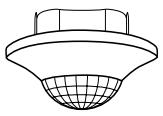

MEG5510-1119
MEG5510-1219

MEG5510-1119 MEG5510-1219

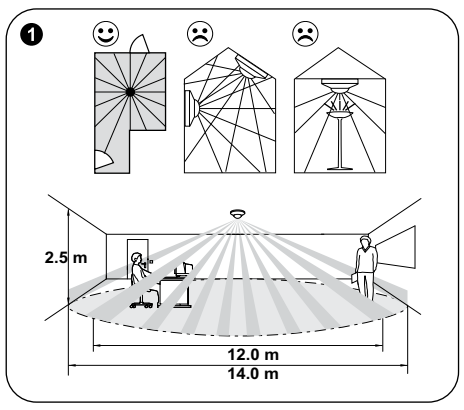

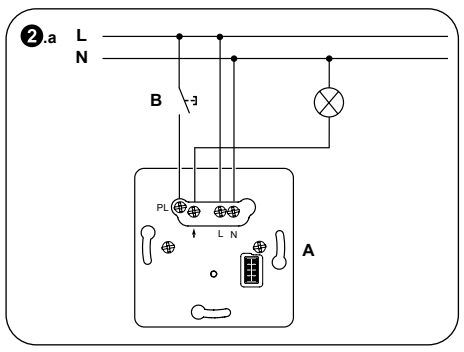

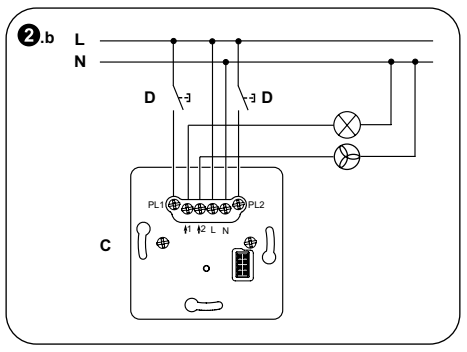

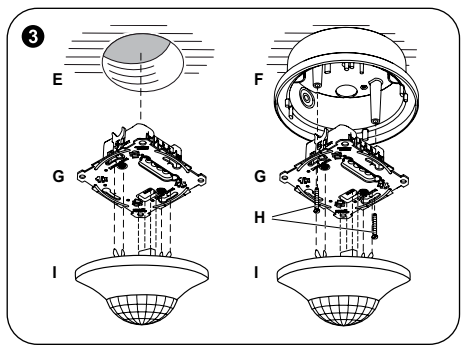

4

	2200 W		500 VA
	2000 W		1050 VA
	100 VA	C	10 A, 140 µF
		Ⓜ	1000 VA

5

	MEG5510-1119	MEG5510-1219
Schneider Electric:	10 A, 23614	16 A, 23617
ABB:	10 A, S201-B10	16 A, S201-B16
ABL Sursum:	10 A, B10S1	16 A, B16S1
Hager:	10 A, MBN110	16 A, MBN116
Legrand:	10 A, 03268	16 A, 03270
Siemens:	10 A, 5SL61106	16 A, 5SL61166

Merten GmbH
Fritz-Kotz-Str. 8
51674 Wiehl – Germany
se.com/contact

Schneider Electric

nl ARGUS Presence, relais

⚠⚠ GEVAAR

GEVAAR VAN ELEKTRISCHE SCHOK, EXPLOSIE OF VONKOVERSLAG
Een veilige elektrische installatie mag alleen worden uitgevoerd door ervaren deskundigen. Gekwalificeerd personeel moet een grondige kennis hebben van het volgende:
- Aansluiten op elektriciteitsnetwerken
- Aansluiten van meerdere elektrische apparaten
- Leggen van elektrische leidingen
- Veiligheidsnormen, lokale bedradingsvoorschriften

Als deze instructies niet worden opgevolgd, heeft dit de dood of ernstige verwondingen tot gevolg

⚠⚠ GEVAAR

GEVAAR VAN ELEKTRISCHE SCHOK
De PlusLink voert een elektrische stroom en de uitgangen kunnen onder elektrische spanning staan, zelfs als het apparaat uitgeschakeld is.
- Voordat u aan het apparaat of de lasten gaat werken, moet u het apparaat altijd loskoppelen van de voeding via de stroomopwaartse miniatuur vermogensschakelaar.
- Als één of meer PlusLink-lijnen een afzonderlijke beveiliging hebben in uw installatie, dan zijn ze niet elektrisch van elkaar geïsoleerd. In zulk geval moet u de PlusLink Expander gebruiken.

Als deze instructies niet worden opgevolgd, heeft dit de dood of ernstige verwondingen tot gevolg

⚠⚠ GEVAAR

GEVAAR VAN ELEKTRISCHE SCHOK, EXPLOSIE OF VONKOVERSLAG
Gebruik alleen de vermogensschakelaars die in de technische gegevens zijn opgegeven.
Als deze instructies niet worden opgevolgd, heeft dit de dood of ernstige verwondingen tot gevolg

OPMERKING

GEVAAR VAN BESCHADIGING VAN APPARATUUR
Het spanningsverschil tussen de verschillende fasen kan het apparaat beschadigen.
- Sluit alle aangesloten apparaten van een of meerdere PlusLink-lijnen aan op dezelfde fase of gebruik een PlusLink-klem voor installatie op verschillende fasen.

Niet opvolgen van deze instructies kan het apparaat beschadigen.

OPMERKING

GEVAAR VAN BESCHADIGING VAN APPARATUUR
- Vergewis u ervan dat het apparaat tijdens de isolatieweerstandstest niet is aangesloten op zijn circuit

Niet opvolgen van deze instructies kan het apparaat beschadigen.

Accessoires
- Opbouwbehuizing voor ARGUS Presence (art.-nr. 550619)
- PlusLink Expander (art.-nr. MEG5130-0000)

Over dit product
Het ARGUS Presence primaire apparaat met IR, relais (hierna aangeduid als **ARGUS**) is een aanwezigheidsmelder voor montage aan de vloer of het plafond, die bestaat uit een sensormodule en een relais-schakelaarsokkel (hierna aangeduid als **sokkel**).
ARGUS detecteert bewegende warmtebronnen (bijv. personen) binnen een aanpasbare detectiezone en start een trappenhuisverlichtingsfunctie.
De sokkel wordt tevens geleverd met een (1-kanaals) of twee (2-kanaals) PlusLink (**PL**)-sokkels waarmee u de ARGUS vanaf een andere locatie kunt regelen.
Opmerking De opgegeven detectieradius en lichtsterktedrempel kunnen sterk verschillen bij temperatuurschommelingen.

Over PlusLink
Opmerking Er is een aparte ader vereist voor elke PL-lijn in uw installatie.

Aanbevolen kabels voor PL-installatie	Maximale totale kabelsecties in een PL-lijn
NYM-J 4x 1,5 mm²	80 m
NYM-J 5x 1,5 mm²	65 m

Meer productinformatie → QR-code

1 De installatieplaats selecteren
Opmerking Vermijd direct zonlicht. Dit kan de sensor in extreme gevallen onherstelbaar beschadigen.
Opmerking Bewegings-/aanwezigheidsmelders zijn niet geschikt voor gebruik als onderdeel van een alarmsysteem.
Installeer de sensormodule:
- aan het plafond, indien mogelijk in het midden van de kamer.
- op minstens 0,5 m afstand van lampen.
- bij voorkeur op een hoogte van 2,50 m boven de vloer om een nadelige invloed op het detectiegebied te vermijden.
- zodanig dat ongewenste warmtebronnen niet worden waargenomen (bijvoorbeeld lampen, open haarden, verwarmde ruiten).
- in een windbestendig inbouwstopcontact.

De installatielocatie selecteren voor gebruik van het primaire/secundaire apparaat
- Plaats het primaire apparaat in het donkerste deel van de betrokken zone.
- Vermijd het gebruik van meerdere primaire apparaten in één ruimte. Als dit niet mogelijk is, plaats het primaire apparaat dan zo dat de aangrenzende verlichtingsgebieden elkaar niet beïnvloeden.

2 De sokkel bedraden

OPMERKING

GEVAAR VAN BESCHADIGING VAN APPARATUUR
- Gebruik de sokkel alleen op een sinusvormige netspanning. De sokkel kan beschadigd raken als deze wordt gebruikt met dimmers of condensatoren.

Niet opvolgen van deze instructies kan het apparaat beschadigen.

a. Relais-schakelaar-sokkel, 1-kanaals (MEG5510-1119)
- **A** Sokkel
- **B** Mechanische drukknop via PlusLink, triggermodus (optioneel)

b. Relais-schakelaar-sokkel, 2-kanaals (MEG5510 1219)
- **C** Sokkel
- **D** Mechanische drukknop via PlusLink, triggermodus (optioneel)

3 Montage ARGUS
Opmerking Wanneer de netspanning wordt aangesloten, wordt de sokkel gedurende 30 s ingeschakeld en dan uitgeschakeld. Gedurende de volgende 2 s reageert de module niet op een beweging. Daarna is de module klaar voor bedrijf.
- **E** Inbouwbus
- **F** Opbouwbehuizing voor ARGUS Presence (accessoire)
- **G** Sokkel
- **H** Schroeven (met de opbouwbehuizing meegeleverd)
- **I** Sensormodule

Apparaatinstellingen → QR-code

Technische gegevens
Opmerking Voor MEG5510-1219 geldt dat als kanaal 1 belast is met 10 A, kanaal 2 slechts met 4 A mag worden belast. De totale last op beide kanalen mag niet meer zijn dan 14 A.

Detectiehoek:	360°
Aantal niveaus/zones:	6/136
Aantal bewegingssensoren:	4
Montagehoogte:	2,50 m (aanbevolen)
Bereik:	max. ca. 14 m detectiediameter
Detectielichtsterkte:	ca. 10 lux tot ca. 1000 lux (traploos instelbaar), onafhankelijk van lichtsterkte
Kanaal 1 nalooptijd:	ca. 10 s tot ca. 30 min (traploos aanpasbaar), testmodus (1 s)
Kanaal 2 nalooptijd:	ca. 5 min. tot ca. 2 u. (traploos aanpasbaar), UIT
Displayelementen:	1 rode LED, 1 groene LED
DIP-schakelaars:	
1:	Aanwezigheidsfunctie / bewegingssensorfunctie
2:	24 uurs-trappenhuisverlichtingscircuit
3:	Waarschuwing voor kanaal 1
4:	geen functie
Aansluiting:	Module-interface met 8 contactpinnen
Nominale spanning:	AC 220...230 V, 50...60 Hz
Nominale stroom:	10 AX, cos φ = 0,6
Schakelvermogen per kanaal:	4
Nulleider:	vereist
Uitgangen:	
MEG5510-1119:	1 maakcontact
MEG5510-1219:	2 maakcontacten
Aansluitklemmen:	Schroefklemmen voor max. 2x 2,5 mm² of 2x 1,5 mm²
Vermogensschakelaars:	5

Het apparaat niet met het huishoudelijk afval afvoeren, maar naar een erkend verzamelpunt brengen. Professionele recycling beschermt mens en milieu tegen potentiële negatieve effecten.

da ARGUS Tilstedeværelse, relæ

⚠⚠ FARE

FARE FOR ELEKTRISK STØD, EKSPLOSION ELLER LYSBUER
Af hensyn til sikkerheden må den elektriske installation kun udføres af kvalificerede fagfolk. Kvalificerede fagfolk skal kunne dokumentere omfattende viden inden for følgende områder:
- Tilslutning til installationsnetværk
- Tilslutning af forskellige elektriske enheder
- Trækning af elektriske kabler
- Sikkerhedsstandarder, lokale regler og regulativer for ledningsføring

Hvis disse instruktioner ikke følges, vil det medføre død eller alvorlige kvæstelser

⚠⚠ FARE

FARE FOR ELEKTRISK STØD
PlusLink er strømførende, og udgangene kan være strømførende, selvom enheden er slukket.
- Før du arbejder på enheden eller belastningerne, skal du altid afbryde enheden fra forsyningen via den forkoblede miniafbryder.
- Hvis en eller flere PlusLink-forbindelser er separat beskyttet i din installation, er de ikke elektrisk isoleret fra hinanden. I så fald skal du bruge PlusLink Expander.

Hvis disse instruktioner ikke følges, vil det medføre død eller alvorlige kvæstelser

⚠⚠ FARE

FARE FOR ELEKTRISK STØD, EKSPLOSION ELLER LYSBUER
Brug kun kredsbryderne specificeret i de tekniske data.
Hvis disse instruktioner ikke følges, vil det medføre død eller alvorlige kvæstelser

BEMÆRK

FARE FOR SKADER PÅ UDSTYRET
Spændingsforskellen mellem de forskellige faser kan ødelægge enheden.
- Tilslut alle tilsluttede enheder på en eller flere PlusLink-forbindelser til den samme fase, eller brug en PlusLink-terminal til tværfaseinstallation.

Hvis du ikke følger denne vejledning, kan enheden blive beskadiget.

BEMÆRK

FARE FOR SKADER PÅ UDSTYRET
- Sørg for, at enheden er afbrudt fra kredsløbet under isoleringsmodstandstesten

Hvis du ikke følger denne vejledning, kan enheden blive beskadiget.

Tilbehør
- Overflademonteret hus til ARGUS Tilstedeværelse (art. nr. 550619)
- PlusLink Expander (art. nr. MEG5130-0000)

Om dette produkt
ARGUS Tilstedeværelse primær-enhed med IR, relæ (benævnt nedenfor som **ARGUS**) er en tilstedeværelsesdetektor til gulv- og loftsmontering bestående af et sensormodul og en relækontaktindsats (benævnt nedenfor som **indsats**).
ARGUS detekterer bevægelige varmekilder (f.eks. personer) inden for et indstilleligt detekteringsområde og starter en trappelysfunktion.
Indsatsen fås også med en (1-kanals-) eller to (2-kanals-) PlusLink (**PL**) indsatser, som du kan styre ARGUS med fra et andet sted.
Bemærk Den specificerede detekteringsradius kan variere meget, når temperaturen svinger.

Om PlusLink
Bemærk Der kræves en separat leder for hver PL-linje i din installation.

Anbefalede kabler til PL installation	Maksimalt samlet kabelafsnit i en PL-linje
NYM-J 4x 1,5 mm²	80 m
NYM-J 5x 1,5 mm²	65 m

Yderligere produktoplysninger → QR-kode

1 Valg af installationsstedet
Bemærk Undgå direkte sollys. Det kan i ekstreme tilfælde ødelægge sensoren.
Bemærk Bevægelses-/tilstedeværelsesdetektorer er ikke egnede til brug som komponenter i et alarmsystem.
Installér sensormodulet:
- i loftet og midt i rummet, hvis det overhovedet er muligt.
- mindst 0,5 m fra lamper.
- helt i en højde af 2,50 m over gulvet for at undgå negativ påvirkning af detekteringsområdet.
- således at uønskede varmekilder ikke detekteres (f.eks. lamper, pejse, opvarmede vinduesruder).
- i en vindbestandig planmonteret fatning.

Valg af installationssted til brug af primær/sekundær enhed
- Placér den primære enhed i den mørkeste del af det pågældende område.
- Undgå brug af flere primære enheder i samme rum. Hvis dette ikke er muligt, skal de primære enheder placeres, så tilstødende belyste områder ikke påvirker hinanden.

2 Ledningsføring for indsatsen

BEMÆRK

FARE FOR SKADER PÅ UDSTYRET
- Tilslut kun indsatsen til en sinusformet netspænding. Den kan beskadiges, hvis den bruges med lysdæmpere eller kondensatorer.

Hvis du ikke følger denne vejledning, kan enheden blive beskadiget.

a. Relækontaktindsats, 1-kanal (MEG5510-1119)
- **A** Indsats
- **B** Mekanisk trykknap via PlusLink, udløsertilstand (tilvalg)

b. Relækontaktindsats, 2-kanal (MEG5510-1219)
- **C** Indsats
- **D** Mekanisk trykknap via PlusLink, udløsertilstand (tilvalg)

3 Montering af ARGUS
Bemærk Når netspændingen er slået til, tændes indsatsen i 30 sek. og slukkes derefter. I de efterfølgende 2 sek. reagerer modulet ikke på nogen bevægelse. Herefter er modulet klart til drift.
- **E** Planmonteret loftsfatning
- **F** Overflademonteret hus til ARGUS Tilstedeværelse (tilbehør)
- **G** Indsats
- **H** Skruer (leveres med overflademonteret hus)
- **I** Sensormodul

Enhedsindstillinger → QR-kode

Tekniske data
Bemærk Vedrørende MEG5510-1219: Hvis kanal 1 er belastet med 10 A, kan kanal 2 kun belastes med 4 A. Den totale belastning på begge kanaler må ikke overstige 14 A.

Detekteringsvinkel:	360°
Antal niveauer/zoner:	6/136
Antal bevægelsesfølere:	4
Monteringshøjde:	2,50 m (anbefales)
Rækkevidde:	Maks. cirka 14 m detekteringsdiameter
Registreringslysstyrke:	ca. 10 lux til 1000 lux (trinløs indstilling), lysstyrkeuafhængig
Kanal 1 overløbstid:	ca. 10 sek. til 30 min. (kan indstilles uendeligt), testmodus (1 sek.)
Kanal 2 overløbstid:	ca. 5 min. til 2 timer (trinløs indstilling), SLUKKET
Displayelementer:	1 rød LED, 1 grøn LED
DIP-kontakter:	
1:	Tilstedeværelsesfunktion/bevægelsesdetekteringsfunktion
2:	24 timers trappelyskreds
3:	Forvarsel for kanal 1
4:	Ingen funktion
Tilslutning:	Modulinterface med 8 stikben
Mærkespænding:	AC 220...230 V, 50...60 Hz
Nominel strøm:	10 AX, cos φ = 0,6
Koblingskapacitet pr. kanal:	4
Nulleder:	Påkrævet
Udgange:	
MEG5510-1119:	1 sluttekontakter
MEG5510-1219:	2 sluttekontakter
Tilslutningsklemmer:	Skrueterminaler til maks. 2x 2,5 mm² eller 2x 1,5 mm²
Kredsbrydere:	5

Bortskaf enheden separat fra husholdningsaffaldet på en offentlig genbrugsplads. Professionelt genbrug beskytter personer og miljøet mod potentielle negative effekter.

cs ARGUS Presence, relé

⚠⚠ NEBEZPEČÍ

NEBEZPEČÍ ÚRAZU ELEKTRICKÝM PROUDEM, EXPLOZE NEBO ZÁBLESKU

Bezpečnou elektromontáž smí provádět pouze kvalifikovaný odborník. Kvalifikovaný technik musí prokázat dobré znalosti v následujících oblastech:

- Připojování k instalačním sítím
- Připojení několika elektrických přístrojů
- Rozvody elektrické kabeláže
- Bezpečnostní normy, místní pravidla a nařízení týkající se elektroinstalace

Nedodržení těchto pokynů může mít za následek smrt nebo vážné zranění

⚠⚠ NEBEZPEČÍ

NEBEZPEČÍ ÚRAZU ELEKTRICKÝM PROUDEM

PlusLink přenáší elektrický proud a výstupy mohou být pod proudem, i když je zařízení vypnuto.

- Před zahájením práce na zařízení nebo zátěžích vždy odpojte zařízení od napájení pomocí nadřazeného jističe/pojistky.
- Pokud je ve vaší instalaci samostatně chráněno jedno nebo více vedení PlusLink (PL), nejsou vzájemně elektricky oddělena. V takovém případě byste měli použít PlusLink Expander.

Nedodržení těchto pokynů může mít za následek smrt nebo vážné zranění

⚠⚠ NEBEZPEČÍ

NEBEZPEČÍ ÚRAZU ELEKTRICKÝM PROUDEM, EXPLOZE NEBO ZÁBLESKU

Používejte pouze jističe specifikované v technických údajích.

Nedodržení těchto pokynů může mít za následek smrt nebo vážné zranění

UPOZORNĚNÍ

NEBEZPEČÍ POŠKOZENÍ ZAŘÍZENÍ

Rozdíl v napětí mezi různými fázemi může zařízení poškodit.

- Připojte všechna připojená zařízení jednoho nebo více vedení PlusLink ke stejné fázi nebo použijte svorku PlusLink pro křížovou instalaci.

Nedodržení těchto pokynů může poškodit zařízení.

UPOZORNĚNÍ

NEBEZPEČÍ POŠKOZENÍ ZAŘÍZENÍ

- Ujistěte se, že zařízení je během zkoušky izolačního odporu odpojeno od obvodu

Nedodržení těchto pokynů může poškodit zařízení.

Příslušenství

- Povrchová krabice pro ARGUS Presence (č. výr. 550619)
- PlusLink Expander (č. výr. MEG5130-0000)

O tomto výrobku

Primární zařízení ARGUS Presence s IR, relé (dále jen **ARGUS**) je detektor přítomnosti pro podlahovou a stropní montáž, který zahrnuje modul snímače a rvložku reléového spínače (dále jen **vložka**).

ARGUS detekuje pohyblivé zdroje tepla (např. osoby) v nastavitelném prostoru detekce a spouští funkci osvětlení schodiště.

Vložka je k dispozici také s jednou (1-násobnou) nebo dvěma (2-násobné) vložkami PlusLink (**PL**), pomocí kterých můžete ovládat ARGUS z jiného místa.

Poznámka Specifikovaná prahová hodnota poloměru detekce a jasu se může výrazně lišit při kolísání teploty.

O PlusLink

Poznámka Pro každou linku PL ve vaší instalaci je vyžadován samostatný vodič.

Doporučené kabely pro instalaci PL	Maximální celkový počet kabelových úseků v lince PL
NYM-J 4x 1,5 mm²	80 m
NYM-J 5x 1,5 mm²	65 m

Další informace o výrobku → QR kód

❶ Výběr místa instalace

Poznámka Zabraňte přímému slunečnímu světlu. To může v extrémních případech zničit snímač.

Poznámka Detektory pohybu/přítomnosti nejsou vhodné pro použití jako součásti poplašného systému.

Instalace modulu snímače:

- na stropě, pokud je to vůbec možné, ve středu místnosti.
- nejméně 0,5 m od světel.
- nejlépe ve výšce 2,50 m nad podlahou, aby se zabránilo nepříznivému zasažení oblasti detekce.
- taková, aby nebyla detekována nežádoucí zdroje tepla(např. lampy, krby, vyhřívané okenní tabule).
- v zapuštěné instalační krabici odolné proti větru.

Výběr místa instalace pro provoz primárního/sekundárního zařízení

- Umístěte primární zařízení do nejtmavší části příslušné oblasti.
- Nepoužívejte více primárních zařízení v jedné místnosti. Pokud to není možné, umístěte primární zařízení tak, aby se hraniční světelné oblasti navzájem neovlivňovaly.

❷ Zapojení vložky

UPOZORNĚNÍ

NEBEZPEČÍ POŠKOZENÍ ZAŘÍZENÍ

- Používejte vložku pouze na sinusovém síťovém napětí. Může dojít k jeho poškození, pokud je použit se stmívači nebo kondenzátory.

Nedodržování těchto pokynů může poškodit zařízení.

a. Vložka reléového spínače, 1-násobná (MEG5510-1119)
- **A** Vložka
- **B** Mechanické tlačítko přes PlusLink, spouštěcí režim (volitelně)

b. Vložka reléového spínače, 2-násobná (MEG5510-1219)
- **C** Vložka
- **D** Mechanické tlačítko přes PlusLink, spouštěcí režim (volitelně)

❸ Montáž ARGUS

Poznámka Když je připojeno síťové napětí, vložka se zapne na dobu 30 s a poté se vypne. Během následujících 2 s modul nereaguje na žádný pohyb. Poté je modul připraven k provozu.

- **E** Zapuštěná instalační krabice
- **F** Povrchová krabice pro ARGUS Presence (příslušenství)
- **G** Vložka
- **H** Šrouby (jsou součástí povrchové krabice)
- **I** Modul snímače

Nastavení zařízení → QR kód

Technické údaje

Poznámka V případě MEG5510-1219 platí, že pokud je kanál 1 zatížen 10 A, může být kanál 2 zatížen pouze 4 A. Celkové zatížení obou kanálů nesmí přesáhnout 14 A.

Úhel detekce:	360°
Počet úrovní/zón:	6/136
Počet pohybových čidel:	4
Výška montáže:	2,50 m (doporučeno)
Rozsah:	max. průměr detekce cca. 14 m
Jas detekce:	přibližně 10 luxů až 1000 luxů (nekonečně nastavitelné), nezávisle na jasu
Kanál 1 Doba přejezdu:	přibližně 10 s až 30 min (nekonečně nastavitelné), zkušební režim (1 s)
Kanál 2 Doba přejezdu:	přibližně 5 min až 2 h (nekonečně nastavitelné), OFF
Prvky displeje:	1 červená LED, 1 zelená LED
DIP spínače:	
1:	Funkce detektoru přítomnosti / detektoru pohybu
2:	24h osvětlovací obvod schodiště
3:	Předběžná výstraha pro kanál 1
4:	bez funkce
Připojení:	modul rozhraní s 8 kontaktními piny
Jmenovité napětí:	AC 220...230 V, 50...60 Hz
Jmenovitý proud:	10 AX, cos φ = 0,6
Spínací kapacita na kanál:	❹
Nulový vodič:	je vyžadován
Výstupy:	
MEG5510-1119:	1 spínací kontakt
MEG5510-1219:	2 spínací kontakty
Připojovací svorky:	Šroubové svorky pro max. 2x 2,5 mm² nebo 2x 1,5 mm²
Jističe:	❺

Zařízení nelikvidujte spolu s domovním odpadem, nýbrž předejte jej oficiálnímu sběrnému místu. Odborná recyklace chrání člověka i životní prostředí před potenciálními škodlivými účinky.

hu ARGUS Presence, relé

⚠⚠ VESZÉLY

ÁRAMÜTÉS, ROBBANÁS VAGY ÍVKISÜLÉS VESZÉLY

Bizonyosodjon meg arról, hogy az elektromos eszközök esetében a munkálatokat kizárólag szakképzett szakember végzi. A képzett szakembereknek igazolniuk kell, hogy alapos ismeretekkel rendelkeznek a következő területeken:

- Csatlakozás a telepítőhálózatokhoz
- Több elektromos eszköz csatlakoztatása
- Villamos vezetékek fektetése
- Biztonsági szabványok, helyi huzalozási előírások és rendeletek

Az említett utasítások figyelmen kívül hagyása halált vagy súlyos sérülést okozhat

⚠⚠ VESZÉLY

ÁRAMÜTÉS VESZÉLYE

A PlusLink elektromos áram alatt van, és a kimenetek lekapcsolt eszköz mellett is áram alatt lehetnek.

- Az eszközön illetve a terheléseken való munkavégzés előtt mindig válassza le az eszközt a feszültségellátásról a kismegszakítóval.
- Ha egy vagy több PlusLink vezeték külön-külön van védve a berendezésben, akkor azok nincsenek egymástól elektromosan elszigetelve. Ebben az esetben a PlusLink Expandert kell használnia.

Az említett utasítások figyelmen kívül hagyása halált vagy súlyos sérülést okozhat

⚠⚠ VESZÉLY

ÁRAMÜTÉS, ROBBANÁS VAGY ÍVKISÜLÉS VESZÉLY

Kizárólag a műszaki adatokban megadott megszakítókat használja.

Az említett utasítások figyelmen kívül hagyása halált vagy súlyos sérülést okozhat

MEGJEGYZÉS

A BERENDEZÉSEK KÁROSODÁSÁNAK VESZÉLYE

A különböző fázisok közötti feszültségkülönbség károsíthatja az eszközt.

- Ugyanarra a fázisra csatlakoztassa az egy vagy több PlusLink vezeték összes eszközét, vagy használjon PlusLink terminált a keresztfázisú telepítéshez.

Az említett utasítások figyelmen kívül hagyása az eszköz károsodását okozhatja.

MEGJEGYZÉS

A BERENDEZÉSEK KÁROSODÁSÁNAK VESZÉLYE

- A szigetelési ellenállás vizsgálata során győződjön meg arról, hogy az eszköz le van választva az áramköréről

Az említett utasítások figyelmen kívül hagyása az eszköz károsodását okozhatja.

Tartozékok

- Falon kívüli ház az ARGUS Presence-hez (cikksz.: 550619)
- PlusLink Expander (cikksz. MEG5130-0000)

A termék bemutatása

Az ARGUS Presence elsődleges eszköz IR-rel, relével (a továbbiakban: **ARGUS**) egy padlóra szerelhető jelenlét-érzékelő, amely érzékelőmodulból és egy relékapcsoló betétjéből áll (a továbbiakban: **betét**).

Az ARGUS mozgó hőforrásokat (pl. embereket) érzékel beállítható érzékelési tartományban, és elindítja a kívánt lépcsővilágítás-funkciót.

A betétet egy (1-es) vagy két (2-es) PlusLink(**PL**) betéttel szállítjuk, amelyeknek segítségével más helyszínről vezérelhető az ARGUS.

Megjegyzés A megadott érzékelési sugár és fényerősség-küszöbérték a hőmérséklet függvényében jelentősen változhat.

A PlusLink bemutatása

Megjegyzés A berendezésben minden egyes PL vezetékhez külön kábelér szükséges.

Ajánlott kábelek PL szereléshez	Maximális összes kábelszakasz egy PL vonalban
NYM-J 4x 1,5 mm²	80 m
NYM-J 5x 1,5 mm²	65 m

További termékinformációk → QR-kód

❶ A felszerelési hely kiválasztása

Megjegyzés Kerülje a közvetlen napfényt. Szélsőséges esetekben ez tönkre teheti az érzékelőt.

Megjegyzés A mozgás-/jelenlét-érzékelők riasztórendszer részeként nem használhatók.

Az érzékelőmodult telepítheti:

- a mennyezetre, lehetőség szerint a helyiség közepén.
- a fényforrásoktól legalább 0,5 m méteres távolságban.
- lehetőleg a padlótól 2,50 m-rel, hogy ne legyen negatív hatással az érzékelési tartományra.
- úgy, hogy a nem kívánt hőforrásokat ne érzékelje (pl. lámpák, kandallók, fűtött ablaktáblák).
- szélálló süllyesztett aljzatba.

A telepítési hely kiválasztása az elsődleges/másodlagos eszköz használatához

- Az elsődleges eszközt az adott terület legsötétebb részére helyezze el.
- Kerülje több elsődleges eszköz egy helyiségben való használatát. Ha ez nem lehetséges, az elsődleges eszközt úgy helyezze el, hogy a szomszédos világítási területek ne legyenek hatással egymásra.

❷ A betét bekötése

MEGJEGYZÉS

A BERENDEZÉSEK KÁROSODÁSÁNAK VESZÉLYE

- A betétet csak szinuszos hálózati feszültségellátással működtesse. A betét károsodhat, ha fényerőszabályzókhoz vagy kondenzátorokhoz használják.

Az említett utasítások figyelmen kívül hagyása az eszköz károsodását okozhatja.

a. Relé kapcsolóbetét, 1-es (MEG5510-1119)
- **A** Betét
- **B** mechanikus nyomógomb PlusLink-en, aktiváló üzemmód (választható)

b. Relé kapcsolóbetét, 2-es (MEG5510-1219)
- **C** Betét
- **D** mechanikus nyomógomb PlusLink-en, aktiváló üzemmód (választható)

❸ Az ARGUS felszerelése

Megjegyzés Ha csatlakoztatva van a hálózati feszültség, akkor a betét 30 mp-re bekapcsolódik, majd ki. A következő 2 másodpercen keresztül a modul nem reagál a mozgásra. Ezután a modul készen áll a működésre.

- **E** Süllyesztett aljzat
- **F** Falon kívüli ház az ARGUS Presence-hez (kiegészítő tartozék)
- **G** Betét
- **H** Csavarok (a falon kívüli ház tartozékát képezik)
- **I** Érzékelőmodul

Eszközbeállítások → QR-kód

Műszaki adatok

Megjegyzés A MEG5510-1219 esetén, ha az 1. csatorna 10 A-rel van terhelve, akkor a 2. csatornát csak 4 A-rel lehet terhelni. A két csatorna összterhelése nem haladhatja meg a 14 A-t.

Érzékelési szög:	360°
A szintek / zónák száma:	6/136
Mozgásérzékelők száma:	4
Szerelési magasság:	2,50 m (ajánlott)
Hatótáv:	kb. max. 14 m-es érzékelési átmérő
Érzékelési fényerő:	kb. 10 lux és 1000 lux között (fokozatmentesen beállítható), a fényességtől függetlenül
1. csatorna túlfutási idő:	kb. 10 másodperc és 30 perc között (fokozatmentesen) állítható, teszt üzemmód (1 másodperc)
2. csatorna túlfutási idő:	kb. 5 perc és 2 óra között (fokozatmentesen beállítható), OFF
A jelzőelemek:	1 piros LED, 1 zöld LED
DIP kapcsolók:	
1:	jelenlét-érzékelő funkció/ mozgásérzékelő funkció
2:	24 órás lépcsőház-világítási kör
3:	Előzetes figyelmeztetés az 1. csatorna esetében
4:	Nincs funkció
Csatlakoztatás:	Modulinterfész 8 érintkezőtüskével
Névleges feszültség:	AC 220...230 V, 50...60 Hz
Névleges áram:	10 AX, cos φ = 0,6
Csatornánkénti kapcsolási képesség:	❹
Nulla vezeték:	szükséges
Kimenetek:	
MEG5510-1119:	1 záróérintkező
MEG5510-1219:	2 záróérintkező
Csatlakozókapcsok:	Csavaros érintkezők max. 2x 2,5 mm² vagy 2x 1,5 mm²
Megszakítók:	❺

Az eszközt a háztartási hulladéktól elkülönítve, hivatalos gyűjtőhelyen ártalmatlanítsa. A szakszerű újrahasznosítással megelőzhetők az embereket és a környezetet érintő esetleges negatív hatások.

et ARGUS Presence, relee

⚠⚠ OHT

ELEKTRILÖÖGI, PLAHVATUSE VÕI KAARLEEGI OHT

Ohutu paigaldamise peab teostama koolitatud professionaal. Koolitatud professionaalil peavad olema põhjalikud teadmised järgmistes valdkondades:

- Ühendamine magistraalvõrkudesse
- Mitme elektriseadme ühendamine
- Elektrijuhtmete paigaldamine
- Ohutusstandardid, kohalikud juhtmete vedamise reeglid ja regulatsioonid

Käesolevate juhiste eiramine võib põhjustada tõsiseid vigastusi või surma

⚠⚠ OHT

ELEKTRILÖÖGI OHT

PlusLink kannab elektrivoolu ja väljunditel võib olla elektrivool ka siis, kui seade on välja lülitatud.

- Enne seadme või tarvititega töötamist ühendage seade alati ülesvoolu asuva miniatuurse kaitselüliti abil toitest lahti.
- Kui üks või mitu PlusLink-liini on teie paigaldises eraldi kaitstud, ei ole need üksteisest elektriliselt eraldatud. Sellisel juhul tuleks kasutada PlusLink Expanderit.

Käesolevate juhiste eiramine võib põhjustada tõsiseid vigastusi või surma

⚠⚠ OHT

ELEKTRILÖÖGI, PLAHVATUSE VÕI KAARLEEGI OHT

Kasutage ainult tehnilistes andmetes määratletud kaitselüliteid.

Käesolevate juhiste eiramine võib põhjustada tõsiseid vigastusi või surma

TEADE

SEADMETE KAHJUSTUMISE OHT

Erinevate faaside vaheline pingeerinevus võib seadet kahjustada.

- Ühendage kõik ühe või mitme PlusLink-liini ühendatud seadmed ühte faasi või kasutage faasiüleseks paigaldamiseks PlusLink-terminali.

Nende juhiste mittejärgimine võib seadet kahjustada.

TEADE

SEADMETE KAHJUSTUMISE OHT

- Veenduge, et seade oleks isolatsioonitakistuse katse ajal oma vooluahelast lahti ühendatud

Nende juhiste mittejärgimine võib seadet kahjustada.

Tarvikud

- Pindpaigaldusega karp ARGUS Presence'ile (artikkel nr 550619)
- PlusLink Expander (art. MEG5130-0000)

Toote teave

ARGUS Presence'i infrapunareleega primaarseade (edaspidi **ARGUS**) on põrandalakke paigaldatav liikumisandur, mis koosneb andurmoodulist ja sellesse sisestatavast relee siseseadmest (edaspidi: **siseseade**).

ARGUS tuvastab soojusallikate (nt inimeste) liikumist seadistatavas tuvastusalas ning lülitab vastavalt sisse trepivalgustuse funktsiooni.

Siseseadmel on ka üks (1-liitmikuline) või kaks (2-liitmikuline) PlusLinki (**PL**) sisendit, millega saab ARGUS-t eemalt juhtida.

Märkus Märgitud tööraadiuse ja valgustiheduse lävi võib temperatuurikõikumistest sõltuvalt suurel määral varieeruda.

Teave PlusLinki kohta

Märkus Iga PL-liini jaoks teie paigaldises on vaja eraldi südamikku.

Soovitatavad kaablid PL-i paigaldamise jaoks	Maksimaalne kaablisektsioonide arv PL-liinis
NYM-J 4x 1,5 mm²	80 m
NYM-J 5x 1,5 mm²	65 m

Täiendav teave toote kohta → QR-kood

❶ Paigalduskoha valimine

Märkus Vältige otsest päikesevalgust. Väga tugev valgus võib anduri hävitada.

Märkus Liikumis-/kohaloluandurid ei sobi kasutamiseks häiresüsteemi komponentidena.

Paigaldage andurmoodul:

- lakke, võimaluse korral ruumi keskossa.
- valgustitest vähemalt 0,5 m kaugusel.
- eelistatavalt põrandast 2,50 m kõrgusel, et vältida detekteerimisalale ebasoodsat mõju.
- nii et soovimatuid soojusallikaid ei tuvastataks (nt lambid, kamin, kuumaks muutuvad aknapaneelid).
- tuulekindlas süvispaigalduspistis.

Esmase/teisese seadme toimingu paigalduskoha valimine

- Asetage esmane seade asjaomase ala kõige hämaramasse kohta.
- Vältige mitme esmase seadme käitamist ühes ruumis. Kui see ei ole võimalik, asetage esmane seade nii, et piirnevad valgustusalad ei mõjutaks üksteist.

❷ Siseseadme ühendusskeem

TEADE

SEADMETE KAHJUSTUMISE OHT

- Siseseadet tohib käitada ainult siinus-võrgupingega. Hämardites ja inverterites kasutamisel võib see viga saada.

Nende juhiste mittejärgimine võib seadet kahjustada.

a. Releelüliti siseseade, 1-liitm. (MEG5510-1119)
- **A** Siseseade
- **B** Mehaaniline surunupp PlusLinki kaudu, päästikurežiim (valikuline)

b. Releelüliti siseseade, 2-liitm. (MEG5510-1219)
- **C** Siseseade
- **D** Mehaaniline surunupp PlusLinki kaudu, päästikurežiim (valikuline)

❸ ARGUS-e paigaldamine

Märkus Toite ühendamisel lülitatakse siseseade 30 sekundiks sisse ja seejärel välja. Seejärel ei reageeri moodul 2 sekundi vältel liikumisele. Seejärel on moodul kasutamiseks valmis.

- **E** Süvispaigaldusega pistikupesa
- **F** Pindpaigaldusega karp ARGUS Presence'ile (tarvik)
- **G** Siseseade
- **H** Kruvid (pindpaigalduskarbiga kaasas)
- **I** Andurimoodul

Seadme seaded → QR-kood

Tehnilised andmed

Märkus Kui MEG5510-1219 puhul koormatakse 1. kanal vooluga 10 A, võib 2. kanalit koormata maksimaalselt vooluga 4 A. Kahe kanali kogukoormus ei tohi ületada 14 A.

Tuvastusnurk:	360°
Tasemete/tsoonide arv:	6/136
Liikumisandurite arv:	4
Paigalduskõrgus:	2,50 m (soovitatav)
Ulatus:	max tuvastusdiameeter u 14 m
Valgustugevuse tuvastamine:	u 10 luksi kuni u 1000 luksi (pidevalt reguleeritav), olenevalt eredusest
1. kanali järeljooksu aeg:	u 10 s kuni u 30 min (pidevalt reguleeritav) või katsetusrežiim (1 s)
2. kanal järeljooksu aeg:	u 5 min kuni 2 tundi. (pidevalt reguleeritav), VÄLJAS
Kuvaelemendid:	1 punane LED, 1 roheline LED
DIP-lülitid:	
1:	liikumisanduri sisse/välja lülitamine
2:	ööpäevaringne trepivalgustuslülitus
3:	1. kanali eelhoiatus
4:	ei ole kasutusel
Ühendamine:	8 kontaktiga mooduliliides
Nimipinge:	AC 220...230 V, 50...60 Hz
Nimivool:	10 AX, cos φ = 0,6
Lülitatav võimsus kanali kohta:	❹
Neutraaljuhe:	nõutav
Väljundid:	
MEG5510-1119:	1 kontakt
MEG5510-1219:	2 kontakti
Ühenduskontaktid:	kruviklemmid, max 2 x 2,5 mm² või 2 x 1,5 mm²
Kaitselülitid:	❺

Seadet ei tohi visata olmeprügi hulka, vaid tuleb viia ametlikku kogumispunkti. Professionaalne jäätmekäitlus kaitseb inimesi ja keskkonda potentsiaalsete negatiivsete mõjude eest.

en de fr es pt nl
da cs hu et lv pl
el ro bg ru kk

merten

V5510-581-02 04/2024

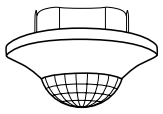

MEG5510-1119
MEG5510-1219

MEG5510-1119 MEG5510-1219

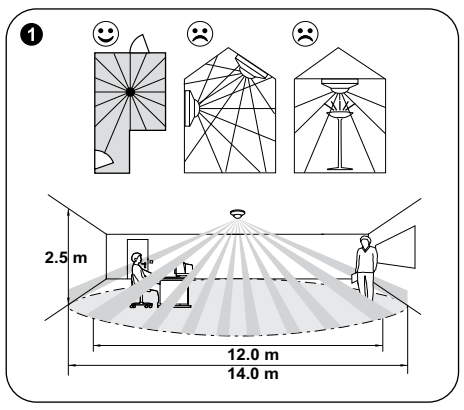

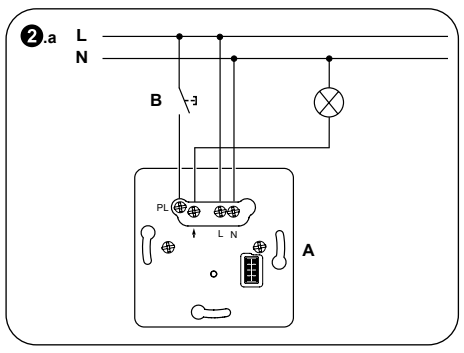

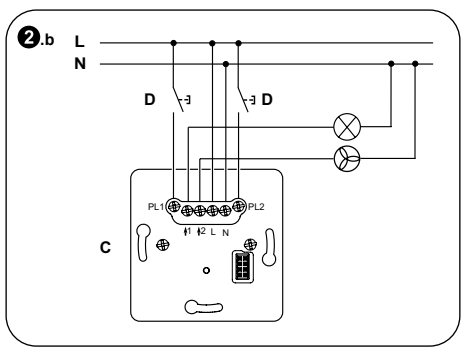

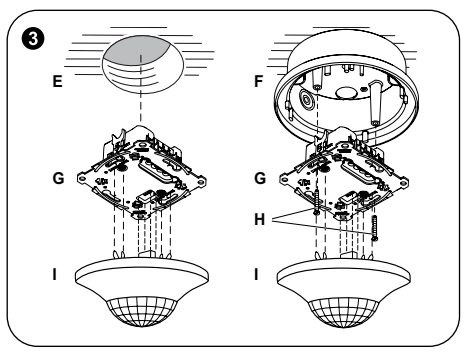

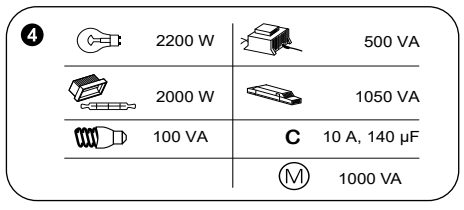

5

	MEG5510-1119	MEG5510-1219
Schneider Electric:	10 A, 23614	16 A, 23617
ABB:	10 A, S201-B10	16 A, S201-B16
ABL Sursum:	10 A, B10S1	16 A, B16S1
Hager:	10 A, MBN110	16 A, MBN116
Legrand:	10 A, 03268	16 A, 03270
Siemens:	10 A, 5SL61106	16 A, 5SL61166

Merten GmbH
Fritz-Kotz-Str. 8
51674 Wiehl – Germany
se.com/contact

Schneider Electric

lv ARGUS Presence detektoru sistēmas relejs

⚠⚠ BĪSTAMI

ELEKTROŠOKA, EKSPLOZIJAS VAI ELEKTRISKĀ LOKA UZLIESMOJUMA RISKS

Drošus elektromontāžas darbus drīkst veikt vienīgi apmācīti speciālisti. Kvalificētiem speciālistiem padziļināti jāpārzina šādas jomas:

- pieslēgšana instalācijas tīkliem;
- vairāku elektroierīču pieslēgšana;
- elektrības kabeļu ierīkošana;
- drošības standarti, vietējie noteikumi un prasības attiecībā uz elektroinstalāciju.

Šo norādījumu neievērošana var izraisīt nāvi vai nopietnas traumas

⚠⚠ BĪSTAMI

ELEKTROŠOKA RISKS

PlusLink vada elektrisko strāvu, un izejās var būt spriegums, pat ja ierīce ir izslēgta.

- Pirms strādāt ierīci vai ar slodzi, vienmēr atvienojiet ierīci no barošanas avota, izmantojot līnijā iepriekš pieslēgto miniatūro automātslēdzi.
- Ja viena vai vairākas PlusLink līnijas jūsu instalācijā ir atsevišķi aizsargātas, tās nav elektriski izolētas cita no citas. Šajā gadījumā izmantojiet PlusLink Expander paplašinātāju.

Šo norādījumu neievērošana var izraisīt nāvi vai nopietnas traumas

⚠⚠ BĪSTAMI

ELEKTROŠOKA, EKSPLOZIJAS VAI ELEKTRISKĀ LOKA UZLIESMOJUMA RISKS

Izmantojiet tikai tehniskajos datos norādītos jaudas slēdžus.

Šo norādījumu neievērošana ir bīstama dzīvībai vai var izraisīt nopietnas traumas

IEVĒRĪBAI!

APRĪKOJUMA BOJĀJUMU APDRAUDĒJUMS

Dažādu fāžu sprieguma starpība var sabojāt ierīci.

- Pievienojiet visas vienas vai vairāku PlusLink līniju savienotās ierīces vienai fāzei vai izmantojiet PlusLink termiņāli starpfāžu instalācijai.

Šo norādījumu neievērošana var sabojāt ierīci.

IEVĒRĪBAI!

APRĪKOJUMA BOJĀJUMU APDRAUDĒJUMS

- Nodrošiniet, ka izolācijas pretestības testa laikā ierīce ir atvienota no slēguma

Šo norādījumu neievērošana var sabojāt ierīci.

Piederumi

- ARGUS Presence virsapmetuma montāžas korpuss (art. nr. 550619)
- PlusLink paplašinātājs (art. nr. MEG5130-0000)

Par šo produktu

ARGUS Presence primārā ierīce ar infrasarkano uztvērēju, relejs (tālāk tekstā dēvēts par **ARGUS**) ir klātbūtnes uztveršanas detektors, ko uzstāda uz grīdas/griestiem un kas sastāv no sensora moduļa un releja slēdža mehānisma (turpmāk tekstā dēvēta par **mehānismu**).

ARGUS uztver kustīgus siltuma avotus (piem. personas) iestatāmā uztveršanas zonā un aktivizē kāpņu telpas apgaismojuma funkciju.

Mehānisms ir aprīkots ar vienu (1 pozīcijas) vai diviem (2 pozīciju) PlusLink (**PL**) mehānismiem, ar kuru palīdzību ARGUS var kontrolēt no citas vietas.

Piezīme Norādītais uztveršanas rādiuss un spilgtuma līmenis var ievērojami atšķirties temperatūras svārstību gadījumā.

Par PlusLink

Piezīme Katrai PL līnijai jūsu instalācijā ir nepieciešams atsevišķs kodols.

Ieteicamie kabeļi PL uzstādīšanai	Maksimālie kopējie kabeļa šķērsgriezumi PL līnijā
NYM-J 4 x 1,5 mm²	80 m
NYM-J 5 x 1,5 mm²	65 m

Papildinformācija par produktu → skatīt kvadrātkodu

1 Uzstādīšanas vietas izvēle

Piezīme Neuzstādiet tiešā saules gaismā. Ārkārtējos gadījumos tādējādi var sabojāt sensoru.

Piezīme Kustības/klātbūtnes detektori nav piemēroti izmantošanai ar signalizācijas sistēmām.

Uzstādiet sensora moduli:

- pie griestiem, ja iespējams telpas vidū;
- vismaz 0,5 m attālumā no gaismas avotiem;
- vēlams 2,50 m augstumā virs grīdas, lai novērstu nelabvēlīgu ietekmi uz uztveršanas zonu;
- veidā, kas neļauj uztvert nevēlamus siltuma avotus (piemēram, lampas, kamīnus, apsildītas logu rūtis);
- pret vēju noturīgā zemapmetuma ligzdā.

Uzstādīšanas vietas izvēle primārai/sekundārai ierīces darbībai

- Novietojiet primāro ierīci vistumšākajā attiecīgās zonas daļā.
- Izvairieties no vairāku primāro ierīču lietošanas vienā telpā. Ja tas nav iespējams, novietojiet primāro ierīci tā, lai uz blakus esošās apgaismojuma zonas neietekmētu cita citu.

2 Mehānisma vadojums

IEVĒRĪBAI!

APRĪKOJUMA BOJĀJUMU APDRAUDĒJUMS

- Lietojiet mehānismu tikai ar sinusoidālu elektrotīkla spriegumu. Lietojot ar gaismmaiņiem vai kondensatoriem, tas var tikt bojāts.

Šo norādījumu neievērošana var sabojāt ierīci.

a. 1 pozīcijas releja slēdža mehānisms (MEG5510-1119)
- **A** Mehānisms
- **B** Mehāniska spiedpoga, izmantojot PlusLink, palaišanas režīms (papildaprīkojums)

b. 2 pozīciju releja slēdža mehānisms (MEG5510-1219)
- **C** Mehānisms
- **D** Mehāniska spiedpoga, izmantojot PlusLink, palaišanas režīms (papildaprīkojums)

3 ARGUS uzstādīšana

Piezīme Kad tiek pievienots tīkla spriegums, mehānisms tiek ieslēgts uz 30 s un pēc tam izslēgts. Turpmākās 2 s modulis nereaģē uz kustību. Pēc tam modulis ir gatavs darbam.

- **E** Zemapmetuma ligzda
- **F** ARGUS Presence virsapmetuma montāžas korpuss (piederums)
- **G** Mehānisms
- **H** Skrūves (kopā ar virsapmetuma korpusu)
- **I** Sensora modulis

Ierīces iestatījumi → kvadrātkods

Tehniskie dati

Piezīme Gadījumā ar MEG5510-1219, ja 1. kanāla slodze ir 10 A, tad 2. kanāla slodze drīkst būt tikai 4 A. Kopējā slodze abos kanālos nedrīkst pārsniegt 14 A.

Uztveršanas leņķis:	360°
Līmeņu/zonu skaits:	6/136
Kustības detektoru skaits:	4
Montāžas augstums:	2,50 m (ieteicams)
Diapazons:	maksimāli aptuveni 14 m uztveršanas diametrs
Noteikšanas spožums:	aptuveni 10–1000 lux (iestatāms līdz bezgalībai), neatkarīgi no spilgtuma
1. kanāla aizkaves laiks:	aptuveni 10 s–30 min (iestatāms līdz bezgalībai), pārbaudes režīms (1 s)
2. kanāla aizkaves laiks:	no apm. 5 min. līdz 2 h (iestatāms līdz bezgalībai), OFF
Displeja elementi:	1 sarkana LED, 1 zaļa LED
DIP slēdži:	
1:	detektora funkcija / kustību detektora funkcija
2:	24 h kāpņu telpas apgaismojuma ķēde
3:	1. kanālam paredzēts iepriekšējais brīdinājums
4:	nav funkcijas
Savienojums:	moduļa saskarne ar 8 kontakttapām
Nominālais spriegums:	220-230 V maiņstrāva, 50-60 Hz
Nominālā strāva:	10 AX, cos φ = 0,6
Komutācijas spēja uz kanālu:	4
Neitrālais vads:	nepieciešams
Izejas:	
MEG5510-1119:	1 saslēdzējkontakts
MEG5510-1219:	2 saslēdzējkontakts
Pieslēgšanas spailes:	skrūvējamas spailes, maks. 2 x 2,5 mm² vai 2 x 1,5 mm²
Automātslēdži:	5

Ierīci nedrīkst izmest kopā ar sadzīves atkritumiem, tā ir jānodod oficiālā savākšanas punktā. Nododot ierīci profesionālai pārstrādei, vide un cilvēki tiek pasargāti no iespējamām negatīvām iedarbībām.

pl ARGUS Presence, przekaźnik

⚠⚠ NIEBEZPIECZEŃSTWO

RYZYKO PORAŻENIA PRĄDEM, WYSTĄPIENIA WYBUCHU LUB ŁUKU ELEKTRYCZNEGO

Montaż może być wykonywany w sposób bezpieczny jedynie przez wykwalifikowanych specjalistów. Wykwalifikowani specjaliści powinni wykazywać się dokładną znajomością następujących dziedzin:

- wykonywanie podłączeń do sieci instalacyjnych,
- łączenie kilku urządzeń elektrycznych,
- montaż okablowania elektrycznego,
- normy bezpieczeństwa, miejscowe przepisy i zasady dotyczące okablowania.

Niestosowanie się do tych zaleceń może doprowadzić do śmierci lub poważnych obrażeń

⚠⚠ NIEBEZPIECZEŃSTWO

RYZYKO PORAŻENIA PRĄDEM ELEKTRYCZNYM

PlusLink przewodzi prąd elektryczny, a wyjścia mogą przewodzić prąd elektryczny nawet po wyłączeniu urządzenia.

- Przed rozpoczęciem prac przy urządzeniu lub obciążeniu należy zawsze odłączyć urządzenie od źródła zasilania za pomocą odpowiedniego wyłącznika nadprądowego.
- Jeśli jedna lub więcej linii PlusLink jest oddzielnie zabezpieczona w instalacji, nie są one odizolowane elektrycznie od siebie. W takim przypadku należy użyć ekspandera PlusLink.

Niestosowanie się do tych zaleceń może doprowadzić do śmierci lub poważnych obrażeń

⚠⚠ NIEBEZPIECZEŃSTWO

RYZYKO PORAŻENIA PRĄDEM, WYSTĄPIENIA WYBUCHU LUB ŁUKU ELEKTRYCZNEGO

Stosować tylko wyłączniki automatyczne podane w danych technicznych.

Niestosowanie się do tych zaleceń może doprowadzić do śmierci lub poważnych obrażeń

UWAGA

RYZYKO USZKODZENIA SPRZĘTU

Różnica napięć pomiędzy różnymi fazami może spowodować uszkodzenie urządzenia.

- Podłączyć wszystkie urządzenia, podłączone do jednej lub kilku linii PlusLink, do tej samej fazy lub użyć zacisku PlusLink do instalacji międzyfazowej.

Niestosowanie się do tych instrukcji może spowodować uszkodzenie urządzenia.

UWAGA

RYZYKO USZKODZENIA SPRZĘTU

- Upewnić się, że podczas testu rezystancji izolacji urządzenie jest odłączone od obwodu

Niestosowanie się do tych instrukcji może spowodować uszkodzenie urządzenia.

Akcesoria

- Puszka natynkowa dla czujnika ARGUS Presence (nr art. 550619)
- Ekspander PlusLink (nr art. MEG5130-0000)

O produkcie

Urządzenie główne ARGUS Presence na podczerwień z przekaźnikiem (zwane dalej **ARGUS**) to czujnik obecności, przeznaczony do montażu na suficie i podłodze, który zawiera moduł czujnika i wkład łącznika przekaźnikowego (zwany dalej **wkładem**).

ARGUS wykrywa poruszające się źródła ciepła (np. ludzi) w regulowanym polu zasięgu detekcji i uruchamia funkcję oświetlenia klatki schodowej.

Wkład jest wyposażony również w jeden (1-krotny) lub dwa (2-krotne) wkłady PlusLink (**PL**), za pomocą których można sterować czujnikiem ARGUS z innej lokalizacji.

Uwaga Określony promień detekcji i próg jasności może znacznie różnić się w przypadku wahań temperatury.

Informacje o PlusLink

Uwaga Każda linia PL w instalacji wymaga osobnego rdzenia.

Zalecane kabledo instalacji PL	Maksymalna łączna liczba odcinków kabli w linii PL
NYM-J 4 × 1,5 mm²	80 m
NYM-J 5 × 1,5 mm²	65 m

Więcej informacji o produkcie → kod QR

1 Wybór miejsca instalacji

Uwaga Unikać bezpośredniego nasłonecznienia. W ekstremalnych przypadkach może to spowodować zniszczenie czujnika.

Uwaga Czujniki ruchu/obecności nie nadają się do użytku jako elementy systemu alarmowego.

Montaż modułu czujnika:

- na suficie, jeśli to możliwe na środku pomieszczenia.
- co najmniej 0,5 m od oświetlenia.
- najlepiej na wysokości 2,50 m nad podłogą, aby uniknąć niekorzystnego wpływu na obszar wykrywania.
- w takim miejscu, w którym nie są wykrywane niepożądane źródła ciepła (np. lampy, kominki, podgrzewane szyby).
- w odpornym na wiatr gnieździe podtynkowym.

Wybór miejsca instalacji dla urządzenia głównego/pomocniczego

- Umieścić urządzenie główne w najciemniejszej części danego obszaru.
- Unikać obsługi wielu urządzeń głównych w jednym pomieszczeniu. Jeśli nie jest to możliwe, należy ustawić urządzenie główne w taki sposób, aby sąsiadujące z nim obszary oświetlenia nie pokrywały się.

2 Podłączanie wkładu

UWAGA

RYZYKO USZKODZENIA SPRZĘTU

- Wkład jest przeznaczony do pracy wyłącznie pod napięciem przemiennym sinusoidalnym. Może ulec uszkodzeniu podczas pracy ze ściemniaczami lub kondensatorami.

Niestosowanie się do tych instrukcji może spowodować uszkodzenie urządzenia.

a. Wkład łącznika przekaźnikowego, 1-krotny (MEG5510-1119)
- **A** Wkład
- **B** Przycisk mechaniczny za pośrednictwem PlusLink, tryb wyzwalania (opcjonalnie)

b. Wkład łącznika przekaźnikowego, 2-krotny (MEG5510-1219)
- **C** Wkład
- **D** Przycisk mechaniczny za pośrednictwem PlusLink, tryb wyzwalania (opcjonalnie)

3 Montaż ARGUS

Uwaga Po podłączeniu napięcia wkład jest włączana na 30 s, a następnie wyłączany. Przez kolejne 2 s moduł nie reaguje na ruch. Następnie moduł jest gotowy do pracy.

- **E** Gniazdo podtynkowe
- **F** Puszka natynkowa dla czujnika ARGUS Presence (wyposażenie dodatkowe)
- **G** Wkład
- **H** Śruby (dołączone do puszki natynkowej)
- **I** Moduł czujnika

Ustawienia urządzenia → Kod QR

Dane techniczne

Uwaga W przypadku MEG5510-1219: Jeśli obciążenie kanału 1 wynosi 10 A, obciążenie na kanale 2 może wynosić tylko 4 A. Całkowite obciążenie obu kanałów nie może przekraczać wartości 14 A.

Kąt detekcji:	360°
Liczba poziomów/stref:	6/136
Liczba czujników ruchu:	4
Wysokość montażu:	2,50 m (zalecana)
Zasięg:	maks. średnica detekcji ok. 14 m
Detekcja jasności oświetlenia:	od ok. 10 lx do 1000 lx (regulacja bezstopniowa), niezależnie od wartości jasności
Czas przemieszczenia kanału 1:	od ok. 10 s do 30 min (regulacja bezstopniowa), tryb testowy (1 s)
Czas przemieszczenia kanału 2:	od ok. 5 min do 2 h (regulacja bezstopniowa), WYŁ.
Elementy wyświetlacza:	1 czerwona dioda LED, 1 zielona dioda LED
Przełączniki DIP:	
1:	Funkcja wykrywania obecności/funkcja czujnika ruchu
2:	Obwód oświetlenia na klatce schodowej 24 h
3:	Wstępne ostrzeżenie dla kanału 1
4:	Brak funkcji
Połączenie:	Interfejs modułu z 8 stykami
Napięcie znamionowe:	AC 220...230 V, 50...60 Hz
Prąd znamionowy:	10 AX, cos φ = 0.6
Pojemność przełączania na kanał:	4
Przewód neutralny:	wymagany
Wyjścia:	
MEG5510-1119:	1x styk zwierny
MEG5510-1219:	2x styk zwierny
Zaciski przyłączeniowe:	Zaciski śrubowe dla maks. 2x 2,5 mm² lub 2x 1,5 mm²
Wyłączniki automatyczne:	5

Utylizując urządzenie, należy oddzielić je od odpadów domowych i przekazać do oficjalnego punktu zbiórki. Profesjonalny recykling chroni ludzi i środowisko przed ewentualnymi szkodliwymi skutkami.

el Ανιχνευτής ARGUS Presence, ρελέ

⚠⚠ ΚΙΝΔΥΝΟΣ

ΚΙΝΔΥΝΟΣ ΗΛΕΚΤΡΟΠΛΗΞΙΑΣ, ΕΚΡΗΞΗΣ Ή ΗΛΕΚΤΡΙΚΟΥ ΤΟΞΟΥ

Η ασφαλής ηλεκτρική εγκατάσταση πρέπει να γίνεται μόνο από εξειδικευμένους ηλεκτρολόγους. Οι ηλεκτρολόγοι πρέπει να έχουν εξειδικευμένες γνώσεις στους εξής τομείς:

- Σύνδεση σε δίκτυα εγκαταστάσεων
- Σύνδεση πολλών ηλεκτρικών συσκευών
- Τοποθέτηση ηλεκτρικών καλωδίων
- Πρότυπα ασφαλείας, τοπικοί κανόνες και κανονισμοί καλωδιώσεων

Εάν δεν ακολουθήσετε αυτές τις οδηγίες, το αποτέλεσμα θα είναι σοβαρός ή θανατηφόρος τραυματισμός

⚠⚠ ΚΙΝΔΥΝΟΣ

ΚΙΝΔΥΝΟΣ ΗΛΕΚΤΡΟΠΛΗΞΙΑΣ

Το PlusLink φέρει ηλεκτρικό ρεύμα και οι έξοδοι μπορούν να μεταφέρουν ηλεκτρικό ρεύμα ακόμη και όταν η συσκευή είναι απενεργοποιημένη.

- Πριν εργαστείτε στη συσκευή ή στα φορτία, αποσυνδέετε πάντα τη συσκευή από την τροφοδοσία μέσω του ανάντη μικροαυτόματου διακόπτη.
- Εάν μια ή περισσότερες γραμμές PlusLink προστατεύονται ξεχωριστά στην εγκατάστασή σας, τότε δεν είναι ηλεκτρικά μονωμένες μεταξύ τους. Σε αυτήν την περίπτωση θα πρέπει να χρησιμοποιήσετε το στοιχείο επέκτασης PlusLink Expander.

Εάν δεν ακολουθήσετε αυτές τις οδηγίες, το αποτέλεσμα θα είναι σοβαρός ή θανατηφόρος τραυματισμός

⚠⚠ ΚΙΝΔΥΝΟΣ

ΚΙΝΔΥΝΟΣ ΗΛΕΚΤΡΟΠΛΗΞΙΑΣ, ΕΚΡΗΞΗΣ Ή ΗΛΕΚΤΡΙΚΟΥ ΤΟΞΟΥ

Χρησιμοποιείτε μόνο τους ασφαλειοδιακόπτες που καθορίζονται στα τεχνικά στοιχεία.

Εάν δεν ακολουθήσετε αυτές τις οδηγίες, το αποτέλεσμα θα είναι σοβαρός ή θανατηφόρος τραυματισμός

ΣΗΜΕΙΩΣΗ

ΚΙΝΔΥΝΟΣ ΖΗΜΙΑΣ ΣΤΟΝ ΕΞΟΠΛΙΣΜΟ

Η διαφορά τάσης μεταξύ διαφορετικών φάσεων μπορεί να καταστρέψει τη συσκευή.

- Συνδέστε όλες τις συνδεδεμένες συσκευές μίας ή πολλών γραμμών PlusLink στην ίδια φάση ή χρησιμοποιήστε ένα τερματικό PlusLink για διαφασική εγκατάσταση.

Από τη μη τήρηση αυτών των οδηγιών μπορεί να προκληθεί ζημιά στη συσκευή.

ΣΗΜΕΙΩΣΗ

ΚΙΝΔΥΝΟΣ ΖΗΜΙΑΣ ΣΤΟΝ ΕΞΟΠΛΙΣΜΟ

- Κατά τη διάρκεια της δοκιμής της αντίστασης μόνωσης η συσκευή πρέπει να έχει αποσυνδεθεί από το κύκλωμά της

Από τη μη τήρηση αυτών των οδηγιών μπορεί να προκληθεί ζημιά στη συσκευή.

Παρελκόμενα

- Επίτοιχο περίβλημα για αισθητήρα ARGUS Presence (κωδικός 550619)
- Επέκταση PlusLink (κωδικός MEG5130-0000)

Σχετικά με αυτό το προϊόν

Ο αισθητήρας ARGUS Presence, κύρια συσκευή με IR, ρελέ (στη συνέχεια αναφέρεται ως **ARGUS**) είναι ένας ανιχνευτής παρουσίας για τοποθέτηση σε οροφή δαπέδου που περιλαμβάνει μια μονάδα αισθητήρα και έναν μηχανισμό διακόπτη ρελέ (στη συνέχεια αναφέρεται ως **μηχανισμός**).

Ο ARGUS ανιχνεύει κινούμενες πηγές θερμότητας (όπως π.χ. ανθρώπους) μέσα σε μια ρυθμιζόμενη περιοχή ανίχνευσης και ξεκινά μία λειτουργία φωτισμού κλιμακοστασίου.

Ο μηχανισμός διαθέτει επίσης έναν (1 θέσης) ή δύο (2 θέσεων) μηχανισμούς PlusLink (**PL**), με τους οποίους μπορείτε να ελέγχετε το ARGUS από άλλη θέση.

Σημείωση Η καθορισμένη ακτίνα ανίχνευσης και το όριο φωτεινότητας μπορεί να διαφέρουν σε μεγάλο βαθμό, όταν η θερμοκρασία διακυμαίνεται.

Σχετικά με το PlusLink

Σημείωση Για κάθε γραμμή PL στην εγκατάστασή σας απαιτείται ξεχωριστό καλώδιο.

Προτεινόμενα καλώδια για εγκατάσταση PL	Μέγιστο συνολικό καλώδιο τμήματα σε μια γραμμή PL
NYM-J 4x 1,5 mm²	80 m
NYM-J 5x 1,5 mm²	65 m

Περισσότερες πληροφορίες προϊόντος → Κωδικός QR

❶ Επιλογή του σημείου εγκατάστασης

Σημείωση Αποφύγετε την άμεση ηλιακή ακτινοβολία. Σε ακραίες περιπτώσεις μπορεί να καταστρέψει τον αισθητήρα.

Σημείωση Οι ανιχνευτές κίνησης/παρουσίας δεν είναι κατάλληλοι για χρήση ως εξαρτήματα συστημάτων συναγερμού.

Εγκαταστήστε τη μονάδα αισθητήρα:

- Στην οροφή, αν είναι δυνατόν στο κέντρο του δωματίου.
- Σε απόσταση τουλάχιστον 0,5 m από πηγές φωτισμού.
- Κατά προτίμηση σε ύψος 2,50 m πάνω από το δάπεδο για να μην επηρεαστεί αρνητικά η περιοχή ανίχνευσης.
- Έτσι ώστε να μην ανιχνεύονται ανεπιθύμητες πηγές θερμότητας (π.χ. λαμπτήρες, τζάκια, θερμαινόμενα παράθυρα).
- Σε αντιανεμική χωνευτή πρίζα.

Επιλογή του σημείου εγκατάστασης για λειτουργία κύριας/δευτερεύουσας συσκευής

- Τοποθετήστε την κύρια συσκευή στο σκοτεινότερο τμήμα της σχετικής περιοχής.
- Αποφύγετε τη λειτουργία πολλαπλών κύριων συσκευών σε ένα δωμάτιο. Αν αυτό δεν είναι εφικτό, τοποθετήστε την κύρια συσκευή έτσι ώστε οι γειτονικές φωτιζόμενες περιοχές να μην επηρεάζουν η μία την άλλη.

❷ Καλωδίωση του μηχανισμού

ΣΗΜΕΙΩΣΗ

ΚΙΝΔΥΝΟΣ ΖΗΜΙΑΣ ΣΤΟΝ ΕΞΟΠΛΙΣΜΟ

- Να λειτουργείτε τον μηχανισμό μόνο με ημιτονοειδή τάση τροφοδοσίας. Ενδέχεται να πάθει ζημιά αν χρησιμοποιηθεί με ροοστάτες ή πυκνωτές.

Από τη μη τήρηση αυτών των οδηγιών μπορεί να προκληθεί ζημιά στη συσκευή.

a. Μηχανισμός διακόπτη ρελέ, 1 θέσης (MEG5510-1119)
- **A** Μηχανισμός
- **B** Μηχανικό μπουτόν μέσω PlusLink, λειτουργία σκανδαλισμού (προαιρετικά)

b. Μηχανισμός διακόπτη ρελέ, 2 θέσης (MEG5510-1219)
- **C** Μηχανισμός
- **D** Μηχανικό μπουτόν μέσω PlusLink, λειτουργία σκανδαλισμού (προαιρετικά)

❸ Τοποθέτηση του ARGUS

Σημείωση Όταν συνδεθεί τάση τροφοδοσίας, ο μηχανισμός ενεργοποιείται για 30 s και στη συνέχεια απενεργοποιείται. Για τη διάρκεια των επόμενων 2 s η μονάδα δεν αντιδρά σε καμία κίνηση. Έπειτα, η μονάδα είναι έτοιμη για λειτουργία.

- **E** Πρίζα χωνευτής τοποθέτησης
- **F** Επίτοιχο περίβλημα για αισθητήρα ARGUS Presence (παρελκόμενο)
- **G** Μηχανισμός
- **H** Βίδες (περιλαμβάνονται στο περίβλημα επιφανειακής τοποθέτησης)
- **I** Μονάδα αισθητήρα

Ρυθμίσεις συσκευής → Κωδικός QR

Τεχνικά στοιχεία

Σημείωση Στην περίπτωση του MEG5510-1219, αν το κανάλι 1 δέχεται 10 A, τότε το κανάλι 2 μπορεί να δέχεται μόνο 4 A. Το συνολικό φορτίο και στα δύο κανάλια δεν πρέπει να υπερβαίνει τα 14 A.

Γωνία ανίχνευσης:	360°
Αριθμός βαθμίδων/ζωνών:	6/136
Σύνολο αισθητήρων κίνησης:	4
Ύψος τοποθέτησης:	2,50 m (συνιστάται)
Εμβέλεια:	μέγιστη διάμετρος ανίχνευσης 14 m
Φωτεινότητα ανίχνευσης:	περίπου 10 lux έως 1000 lux (αδιαβάθμητη ρύθμιση), ανεξαρτήτως φωτεινότητας
Κανάλι 1, χρόνος παράτασης:	περίπου 10' έως 30" (αδιαβάθμητη ρύθμιση), δοκιμαστική λειτουργία (1")
Κανάλι 2, χρόνος παράτασης:	περίπου 5' έως 2 ώρες. (αδιαβάθμητη ρύθμιση), OFF
Στοιχεία οθόνης:	1 κόκκινη λυχνία LED, 1 πράσινη λυχνία LED
Διακόπτες DIP:	
1:	Λειτουργία παρουσίας / ανίχνευσης κίνησης
2:	Κύκλωμα φωτισμού κλιμακοστασίου 24 ωρών
3:	Προειδοποίηση για το κανάλι 1
4:	Χωρίς λειτουργία
Σύνδεση:	Διεπαφή μονάδας με 8 ακίδες επαφής
Ονομαστική τάση:	AC 220...230 V, 50...60 Hz
Ονομαστικό ρεύμα:	10 AX, συν φ = 0,6
Χωρητικότητας εναλλαγής ανά κανάλι:	❹
Ουδέτερος αγωγός:	Απαιτείται
Έξοδοι:	
MEG5510-1119:	1 επαφές σύνδεσης
MEG5510-1219:	2 επαφές σύνδεσης
Ακροδέκτες σύνδεσης:	Βιδωτοί ακροδέκτες για έως και 2x 2,5 mm² ή 2x 1,5 mm²
Ασφαλειοδιακόπτες:	❺

Η απόρριψη της συσκευής γίνεται σε επίσημο σημείο συλλογής και όχι μαζί με τα οικιακά απορρίμματα. Η σωστή ανακύκλωση προστατεύει τους ανθρώπους και το περιβάλλον από πιθανές αρνητικές επιπτώσεις.

ro ARGUS Presence, releu

⚠⚠ PERICOL

PERICOL DE ELECTROCUTARE, EXPLOZIE SAU ARCURI ELECTRICE

Instalarea electrica in conditii de siguranta se va executa doar de personal calificat. Asigurati-va ca personalul calificat dispune de cunostinte aprofundate in urmatoarele domenii:

- Conectarea la retelele de instalare
- Conectarea mai multor dispozitive electrice
- Montarea cablurilor electrice
- Standarde de siguranta, norme si reglementari locale privind cablarea

Nerespectarea acestor instructiuni poate duce la deces sau la vatamari grave

⚠⚠ PERICOL

PERICOL DE ELECTROCUTARE

PlusLink transporta curent electric, iar iesirile pot avea curent electric chiar si atunci cand dispozitivul este oprit.

- Inainte de a lucra la dispozitiv sau la sarcini, deconectati intotdeauna dispozitivul de la sursa de alimentare, prin intermediul disjunctorului in miniatura din amonte.
- Daca una sau mai multe linii PlusLink sunt protejate separat in instalatia dvs., atunci nu sunt izolate electric unele de altele. In acest caz, trebuie sa utilizati modulul de extindere PlusLink.

Nerespectarea acestor instructiuni poate duce la deces sau la vatamari grave

⚠⚠ PERICOL

PERICOL DE ELECTROCUTARE, EXPLOZIE SAU ARCURI ELECTRICE

Se vor utiliza numai disjunctoarele specificate in datele tehnice.

Nerespectarea acestor instructiuni poate duce la deces sau la vatamari grave

NOTIFICARE

PERICOL DE DETERIORARE A ECHIPAMENTELOR

Diferenta de tensiune dintre diferitele faze poate deteriora dispozitivul.

- Conectati toate dispozitivele conectate de la una sau mai multe linii PlusLink la aceeasi faza sau utilizati un terminal PlusLink pentru instalarea transfazica.

Nerespectarea acestor instructiuni poate deteriora dispozitivul.

NOTIFICARE

PERICOL DE DETERIORARE A ECHIPAMENTELOR

- Asigurati-va ca dispozitivul este deconectat de la circuitul sau in timpul testarii rezistentei de izolare

Nerespectarea acestor instructiuni poate deteriora dispozitivul.

Accesorii

- Suport aplicat pentru ARGUS Presence (nr. art. 550619)
- Modul de extindere PlusLink (nr. art. MEG5130-0000)

Despre acest produs

Detector de prezenta ARGUS principal cu IR, releu (denumit in continuare **ARGUS**) este un detector de prezenta montat pe tavanul camerei, incluzand un modul cu senzor si un dispozitiv de comutare cu releu (denumit in continuare **dispozitiv**).

ARGUS detecteaza miscarea unor corpuri cu caldura proprie (de ex. oameni) in interiorul unui perimetru de detectie reglabil si porneste functia de iluminare a scarii.

Dispozitivul este echipat si cu PlusLink (1 element) sau doua (2 elemente) (**PL**), cu care puteti controla ARGUSUL dintr-o alta locatie.

Nota Raza de detectie si pragul de luminozitate specificate pot varia in limite largi, in functie de fluctuatiile de temperatura.

Despre PlusLink

Nota Este nevoie de un conductor separat pentru fiecare linie PL din instalatia dvs.

Cabluri recomandate pentru instalatia PL	Sectiuni de cablu maxime totale pe o linie PL
NYM-J 4x 1,5 mm²	80 m
NYM-J 5x 1,5 mm²	65 m

Mai multe informatii despre produs → cod QR

❶ Alegerea locului de instalare

Nota A se evita expunerea directa la soare. Aceasta poate distruge senzorul in cazurile extreme.

Nota Detectoarele de miscare/prezenta nu sunt adecvate pentru utilizarea drept componente ale unui sistem de alarma.

Montarea modulului cu senzor:

- pe planseu, daca este posibil in centrul camerei.
- la cel putin 0,5 m de surse de lumina.
- de preferinta la o inaltime de 2,50 m deasupra podelei, pentru a evita impactul negativ asupra zonei de detectie.
- astfel incat sa nu fie detectate surse de caldura nedorite (de ex. lampi, semineuri, geamuri cu incalzire).
- intr-o priza incastrata, cu protectie la vant.

Alegerea locului de instalare pentru functionarea dispozitivului primar/secundar

- Pozitionati dispozitivul primar in partea cea mai intunecata a zonei vizate.
- Evitati utilizarea mai multor dispozitive primare intr-o singura camera. Daca acest lucru nu este posibil, pozitionati dispozitivul principal astfel incat zonele de iluminare din margine sa nu se afecteze reciproc.

❷ Cablarea dispozitivului

NOTIFICARE

PERICOL DE DETERIORARE A ECHIPAMENTELOR

- Dispozitivul este proiectat numai pentru tensiune sinusoidala. El se poate defecta daca este utilizat cu variatoare sau condensatori.

Nerespectarea acestor instructiuni poate deteriora dispozitivul.

a. Comutator cu releu, 1 element (MEG5510-1119)
- **A** Dispozitiv de control
- **B** Buton de comanda mecanic prin PlusLink, mod de comutare(optional)

b. Comutator cu releu, 2 elemente (MEG5510-1219)
- **C** Dispozitiv de control
- **D** Buton de comanda mecanic prin PlusLink, mod de comutare(optional)

❸ Suport ARGUS

Nota Cand tensiunea de alimentare este conectata, dispozitivul de control porneste 30 s si apoi se opreste. In urmatoarele 2 s, modulul nu reactioneaza la nicio miscare. Apoi, modulul este gata de functionare.

- **E** Priza incastrata
- **F** Suport aplicat pentru ARGUS Presence (accesoriu)
- **G** Dispozitiv de control
- **H** Suruburi (incluse in livrarea suportului aplicat)
- **I** Modul cu senzor

Setarile dispozitivului → cod QR

Date tehnice

Nota La MEG5510-1219, in cazul in care canalul 1 dispune de o sarcina de 10 A, canalul 2 poate dispune doar de o sarcina de 4 A. Sarcina totala la ambele canale nu poate depasi 14 A.

Unghi de detectie:	360°
Numar niveluri/zone:	6/136
Numar senzori de miscare:	4
Inaltime de montare:	2,50 m (recomandata)
Raza de actiune:	diametru de detectie max. aprox. 14 m
Luminozitatea de detectie:	aprox. 10 lux pana la 1000 lux (reglaj la infinit), independent de luminozitate
Canal 1 durata depasire:	aprox. 10 s pana la 30 min. (reglaj la infinit), mod de testare (1 s)
Canal 2 durata depasire:	aprox. 5 min. pana la 2 ore (reglaj la infinit), OPRIT
Componente afisaj:	1 LED rosu, 1 LED verde
Comutatoare DIP:	
1:	Functia de prezenta/Functia de detectare a miscarii
2:	Circuit de iluminare a scarii timp de 24 h
3:	Preavertizare pentru canalul 1
4:	Fara functie
Conexiune:	interfata de modul cu contact cu 8 pini
Tensiune nominala:	c.a. 220...230 V, 50...60 Hz
Curent nominal:	10 AX, cos φ = 0.6
Capacitate de comutare pentru fiecare canal:	❹
Conductor neutru:	necesar
Iesiri:	
MEG5510-1119:	1 contact normal deschis
MEG5510-1219:	2 contact normal deschis
Borne de conectare:	Suruburi de fixare pentru max. 2x 2,5 mm² sau 2x 1,5 mm²
Disjunctoare:	❺

Eliminati dispozitivul separat de deseurile menajere la un punct oficial de colectare. Reciclarea profesionala protejeaza oamenii si mediul inconjurator de eventualele efecte negative.

bg ARGUS Presence, реле

⚠⚠ ОПАСНОСТ

ОПАСНОСТ ОТ ТОКОВ УДАР, ЕКСПЛОЗИЯ ИЛИ ЕЛЕКТРИЧЕСКА ДЪГА

Електрическият монтаж трябва да се провежда само от опитни професионалисти. Опитните професионалисти трябва да имат доказани задълбочени познания в следните области:

- Свързване към инсталационни мрежи
- Свързване на няколко електрически устройства
- Полагане на електрически кабели
- Стандарти за безопасност, местни правила и разпоредби за окабеляване

Неспазването на тези инструкции ще доведе до смърт или сериозно нараняване

⚠⚠ ОПАСНОСТ

ОПАСНОСТ ОТ ТОКОВ УДАР

PlusLink провежда електрически ток и изходите може да провеждат електрически ток дори при изключено устройство.

- Преди да работите с устройството или натоварванията, винаги изключвайте устройството от захранването чрез миниатюрен прекъсвач нагоре по веригата.
- Ако една или повече вериги PlusLink са свързани към отделни предпазители в инсталацията, то те не са електрически изолирани една от друга. В този случай трябва да използвате PlusLink Expander.

Неспазването на тези инструкции ще доведе до смърт или сериозно нараняване

⚠⚠ ОПАСНОСТ

ОПАСНОСТ ОТ ТОКОВ УДАР, ЕКСПЛОЗИЯ ИЛИ ЕЛЕКТРИЧЕСКА ДЪГА

Използвайте само прекъсвачите, посочени в техническите данни.

Неспазването на тези инструкции ще доведе до смърт или сериозно нараняване

ЗАБЕЛЕЖКА

ОПАСНОСТ ОТ ПОВРЕДА НА ОБОРУДВАНЕТО

Разликата в напрежението между различните фази може да повреди устройството.

- Свържете всички свързани устройства на една или няколко вериги PlusLink към една и съща фаза или използвайте клема PlusLink за инсталация с пресечени фази.

Неспазването на тези инструкции може да повреди устройството.

ЗАБЕЛЕЖКА

ОПАСНОСТ ОТ ПОВРЕДА НА ОБОРУДВАНЕТО

- Уверете се, че устройството е изключено от неговата верига по време на изпитването на изолационното съпротивление

Неспазването на тези инструкции може да повреди устройството.

Аксесоари

- Кутия за открит монтаж за ARGUS Presence (кат. номер 550619)
- PlusLink Expander (кат. номер MEG5130-0000)

Относно този продукт

ARGUS Presence основно устройство с инфрачервено управление, реле (наричано по-долу **ARGUS**) е детектор за присъствие за монтаж на таван и на под, който включва сензорен модул и механизъм за релеен прекъсвач (наричан по-долу **механизъм**).

ARGUS засича движещи се източници на топлина (напр. хора) в рамките на регулируема зона на засичане и стартира функция за стълбищно осветление.

Механизмът се доставя с едно (1-модулно) или две (2-модулни) гнезда PlusLink (**PL**), чрез които може да управлявате ARGUS от друго местоположение.

Забележка Посоченият радиус на засичане и праг на яркост може да варира значително при промени в температурата.

Относно PlusLink

Забележка За всяка PL верига във Вашата инсталация е необходимо отделно ядро.

Препоръчителни кабели за PL инсталации	Максимално общо кабелни секции в PL верига
NYM-J 4x 1,5 mm²	80 m
NYM-J 5x 1,5 mm²	65 m

Допълнителна информация за продукта → QR код

❶ Избор на място за монтаж

Забележка Избягвайте пряка слънчева светлина. В екстремни случаи тя може да повреди сензора.

Забележка Детекторите за движение/присъствие не са подходящи за употреба като компоненти на алармена система.

Монтирайте сензорния модул:

- на тавана по възможност в центъра на помещението.
- на разстояние най-малко 0,5 m от осветителни тела.
- за предпочитане на височина 2,50 m над пода, за да се избегне неблагоприятно въздействие върху зоната на засичане.
- такова, че да не се засичат нежелани източници на топлина (напр. лампи, камини, отопляеми прозорци).
- във ветроустойчива конзола за скрит монтаж.

Избор на място за монтаж за работа на основно/вторично устройство

- Позиционирайте основното устройство в най-тъмната част на въпросната зона.
- Избягвайте управлението на няколко основни устройства в едно помещение. Ако това не е възможно, поставете основното устройство така, че граничните зони на осветяване да не си влияят една друга.

❷ Окабеляване на механизма

ЗАБЕЛЕЖКА

ОПАСНОСТ ОТ ПОВРЕДА НА ОБОРУДВАНЕТО

- Включвайте механизма само към синусоидално захранващо напрежение. При употреба с димери или кондензатори са възможни повреди.

Неспазването на тези инструкции може да повреди устройството.

a. Механизъм за релеен прекъсвач, 1-модулен (MEG5510-1119)
- **A** Механизъм
- **B** Механичен бутон чрез PlusLink, пусков режим (по избор)

b. Механизъм за релеен прекъсвач, 2-модулен (MEG5510-1219)
- **C** Механизъм
- **D** Механичен бутон чрез PlusLink, пусков режим (по избор)

❸ Монтаж на ARGUS

Забележка Когато захранващото напрежение се активира, механизмът се включва за 30 сек. и след това се изключва. В рамките на следващите 2 сек. модулът не реагира на движение. След това модулът е готов за експлоатация.

- **E** Конзола за скрит монтаж
- **F** Кутия за открит монтаж за ARGUS Presence (аксесоар)
- **G** Механизъм
- **H** Винтчета (включени към кутията за открит монтаж)
- **I** Сензорен модул

Настройки на устройството → QR-код

Технически данни

Забележка В случай на MEG5510-1219 ако канал 1 е натоварен с 10 A, канал 2 може да бъде натоварен само с 4 A. Общото натоварване на двата канала не трябва да превишава 14 A.

Ъгъл на засичане:	360°
Брой нива/зони:	6/136
Брой детектори за движение:	4
Височина на монтаж:	2,50 m (препоръчително)
Обхват:	макс. диаметър на засичане прибл. 14 m
Засичане на осветеност:	прибл. 10 lux до 1000 lux (безстепенно регулиране), независимо от яркостта
Време на претоварване на канал 1:	прибл. 10 сек до 30 мин (безстепенно регулиране), тестов режим (1 сек)
Време на претоварване на канал 2:	прибл. 5 мин. до 2 ч. (безстепенно регулиране), OFF
Елементи на дисплея:	1 червен LED, 1 зелен LED
DIP превключватели:	
1:	Функция за засичане на присъствие/функция за засичане на движение
2:	24-часова схема за стълбищно осветление
3:	Предварително предупреждение за канал 1
4:	Без функция
Свързване:	Модулен интерфейс с 8 контактни пина
Номинално напрежение:	AC 220...230 V, 50...60 Hz
Номинален ток:	10 AX, cos φ = 0,6
Капацитет на превключване на канал:	❹
Неутрален проводник:	задължителен
Изходи:	
MEG5510-1119:	1 отворен контакт
MEG5510-1219:	2 отворени контакта
Свързващи клеми:	Винтови клеми за макс. 2 x 2,5 mm² или 2 x 1,5 mm²
Прекъсвачи:	❺

Изхвърляйте устройството разделно от битовите отпадъци в официален пункт за събиране. Професионалното рециклиране предпазва хората и околната среда от потенциални негативни последици.

en de fr es pt nl
da cs hu et lv pl
el ro bg **ru** **kk**

merten

V5510-581-02 04/2024

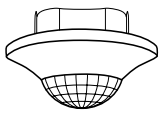

MEG5510-1119
MEG5510-1219

MEG5510-1119 MEG5510-1219

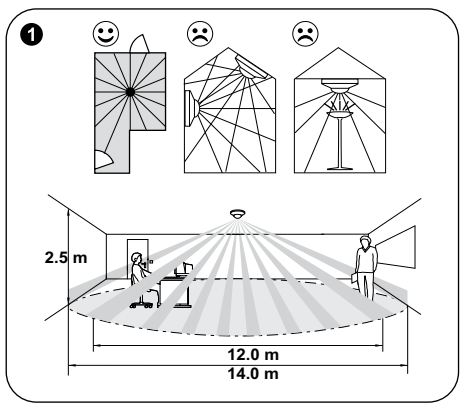

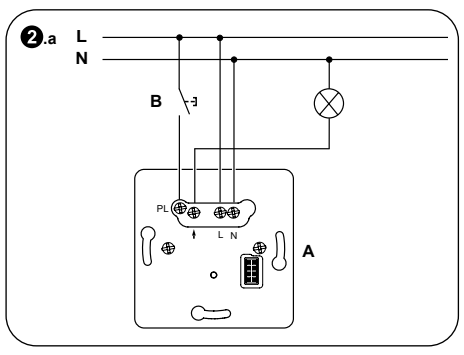

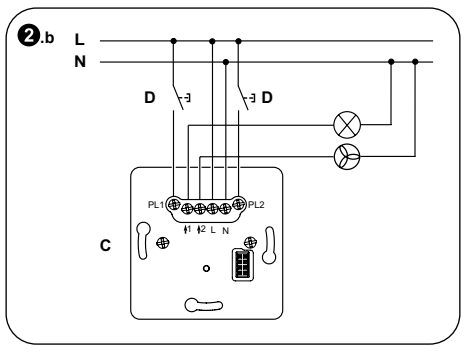

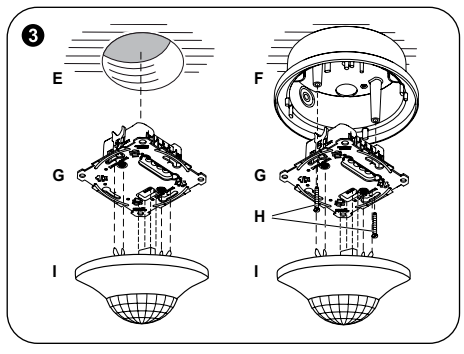

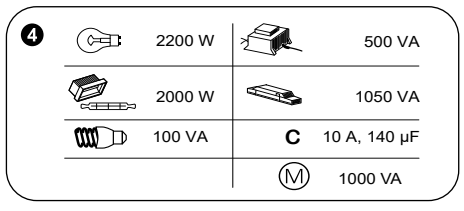

5

	MEG5510-1119	MEG5510-1219
Schneider Electric:	10 A, 23614	16 A, 23617
ABB:	10 A, S201-B10	16 A, S201-B16
ABL Sursum:	10 A, B10S1	16 A, B16S1
Hager:	10 A, MBN110	16 A, MBN116
Legrand:	10 A, 03268	16 A, 03270
Siemens:	10 A, 5SL61106	16 A, 5SL61166

Merten GmbH
Fritz-Kotz-Str. 8
51674 Wiehl – Germany
se.com/contact

Schneider Electric

ru Детектор присутствия ARGUS, релейный

⚠⚠ ОПАСНО

ОПАСНОСТЬ ПОРАЖЕНИЯ ЭЛЕКТРИЧЕСКИМ ТОКОМ, ВЗРЫВА ИЛИ ДУГОВОЙ ВСПЫШКИ

Установка электрооборудования должна выполняться только квалифицированными специалистами с соблюдением правил техники безопасности. Квалифицированные специалисты должны иметь подтвержденную квалификацию в следующих областях:

- подключение к электрическим сетям;
- соединение электрических устройств;
- прокладка электрических кабелей;
- правила техники безопасности, местные нормы и правила электромонтажа.

Несоблюдение этих указаний приводит к летальному исходу или серьезным травмам.

⚠⚠ ОПАСНО

ОПАСНОСТЬ ПОРАЖЕНИЯ ЭЛЕКТРИЧЕСКИМ ТОКОМ

PlusLink передает электрический ток, а выходы могут проводить электрический ток даже при выключенном устройстве.

- Перед выполнением работ с устройством или нагрузками всегда отключать устройство от источника питания через вышестоящий автоматический выключатель.
- Если одна или несколько линий PlusLink защищены отдельно, то они электрически не изолированы друг от друга. В этом случае следует использовать расширитель PlusLink.

Несоблюдение этих указаний приводит к летальному исходу или серьезным травмам.

⚠⚠ ОПАСНО

ОПАСНОСТЬ ПОРАЖЕНИЯ ЭЛЕКТРИЧЕСКИМ ТОКОМ, ВЗРЫВА ИЛИ ДУГОВОЙ ВСПЫШКИ

Использовать только автоматические выключатели, указанные в технических характеристиках.

Несоблюдение этих указаний приводит к летальному исходу или серьезным травмам.

УВЕДОМЛЕНИЕ

ОПАСНОСТЬ ПОВРЕЖДЕНИЯ ОБОРУДОВАНИЯ

Разность напряжений между различными фазами может привести к повреждению устройства.

- Подсоединить все подключенные устройства одной или нескольких линий PlusLink к одной и той же фазе или использовать клемму PlusLink для межфазного монтажа.

Несоблюдение этих указаний может привести к повреждению устройства.

УВЕДОМЛЕНИЕ

ОПАСНОСТЬ ПОВРЕЖДЕНИЯ ОБОРУДОВАНИЯ

- Убедиться, что устройство отсоединено от цепи во время испытания сопротивления изоляции

Несоблюдение этих указаний может привести к повреждению устройства.

Принадлежности

- Коробка для наружного монтажа детектора присутствия ARGUS (арт. № 550619)
- Расширитель PlusLink (арт. № MEG5130-0000)

Об этом изделии

Первичный релейный детектор присутствия ARGUS с ИК-приемником (далее – **ARGUS**) представляет собой детектор присутствия для потолочного монтажа в помещениях, который содержит сенсорный модуль и вставной релейный выключатель (далее – **вставка**).

ARGUS распознает движущиеся источники тепла (например, людей) в пределах регулируемой зоны обнаружения и запускает функцию лестничного освещения.

В комплект вставки также входит одна (1-клавишная) или две (2-клавишных) вставки PlusLink (**PL**), с помощью которых можно управлять ARGUS с другой точки.

Примечание Заданные радиус действия и порог яркости могут значительно изменяться при колебаниях температуры.

О PlusLink

Примечание Для каждой линии PL в установке требуется отдельная жила.

Рекомендуемые кабели для установки PL	Макс. общее количество кабельных секций в линии PL
NYM-J 4 x 1,5 мм²	80 м
NYM-J 5 x 1,5 мм²	65 м

Дополнительная информация об изделии → QR-код

1 Выбор места монтажа

Примечание Избегать воздействия прямых солнечных лучей, которое в крайних случаях может привести к повреждению датчика.

Примечание Детекторы движения/присутствия непригодны для использования в качестве компонентов системы сигнализации.

Установить сенсорный модуль:

- на потолке, по возможности в центре помещения;
- на расстоянии не менее 0,5 м от источников света;
- предпочтительно на высоте 2,50 м от пола, чтобы обеспечить нужную зону охвата;
- без риска обнаружения нежелательных источников тепла (например, ламп, каминов, обогреваемых оконных стекол);
- в ветрозащитной коробке для скрытого монтажа.

Выбор места монтажа для первичного/вторичного детектора

- Установить первичный детектор в самой темной части соответствующей зоны.
- Не использовать несколько первичных детекторов в одном помещении. Если это невозможно, установить первичный детектор так, чтобы граничащие зоны освещения не влияли друг на друга.

2 Электромонтаж вставки

УВЕДОМЛЕНИЕ

ОПАСНОСТЬ ПОВРЕЖДЕНИЯ ОБОРУДОВАНИЯ

- Эксплуатировать вставку только при синусоидальном сетевом напряжении. При использовании с диммерами или конденсаторами вставка может быть повреждена.

Несоблюдение этих указаний может привести к повреждению устройства.

a. Вставной релейный выключатель, 1-клавишный (MEG5510-1119)
- **A** Вставка
- **B** Механическая кнопка через PlusLink, режим переключателя (опция)

b. Вставной релейный выключатель, 2-клавишный (MEG5510-1219)
- **C** Вставка
- **D** Механическая кнопка через PlusLink, режим переключателя (опция)

3 Монтаж ARGUS

Примечание При подаче сетевого напряжения вставка включается на 30 с, а затем отключается. В течение последующих 2 с модуль не реагирует на движение. После этого модуль готов к работе.

- **E** Коробка для скрытого монтажа
- **F** Коробка для наружного монтажа детектора присутствия ARGUS (доп. оборудование)
- **G** Вставка
- **H** Винты (входят в комплект с корпусом для наружного монтажа)
- **I** Сенсорный модуль

Настройки устройства → QR-код

Технические характеристики

Примечание Если в случае MEG5510-1219 нагрузка канала 1 составляет 10 А, то нагрузка канала 2 может составлять только 4 А. Суммарная нагрузка двух каналов не может превышать 14 А.

Угол обнаружения:	360°
Количество уровней/зон:	6/136
Количество датчиков движения:	4
Монтажная высота:	2,50 м (рекомендуется)
Диапазон действия:	макс. диаметр обнаружения прибл. 14 м
Яркость обнаружения:	прибл. от 10 люкс до 1000 люкс (бесступенчатая регулировка), независимо от яркости
Время задержки для канала 1:	прибл. от 10 с до 30 мин (бесступенчатая регулировка), тестовый режим (1 с)
Время задержки для канала 2:	прибл. от 5 мин до 2 ч (бесступенчатая регулировка), ОТКЛ.
Элементы отображения:	1 красный светодиод, 1 зеленый светодиод
DIP-переключатели:	
1:	функция детектора присутствия/функция детектора движения
2:	24-часовой режим лестничного освещения
3:	предварительное предупреждение для канала 1
4:	отсутствует
Подключение:	интерфейс модуля с 8 контактами
Номинальное напряжение:	220–230 В перем. тока, 50–60 Гц
Номинальный ток:	10 AX, cos φ = 0,6
Подключаемая мощность на канал:	4
Нейтральный проводник:	требуется
Выходы:	
MEG5510-1119:	1 замыкающий контакт
MEG5510-1219:	2 замыкающих контакта
Соединительные клеммы:	клеммы с винтовым зажимом под макс. сечение провода 2x2,5 мм² или 2x1,5 мм²
Автоматические выключатели:	5

Schneider Electric SE

Информацию о дате изготовления и стране происхождения можно найти на этикетке упаковки. Дополнительную информацию о продукте и его переработке можно найти на веб-сайте Schneider-Electric.

Назначение - для бытового применения.

Дата изготовления: смотрите на общей упаковке: год/неделя/день недели.

Страна-изготовитель: Латвия

Срок хранения: 3 года.

Гарантийный срок: 18 месяцев.

Условия хранения, транспортирования и эксплуатации – при температуре от 0 °C до +40 °C и относительной влажности 60%.

Реализация осуществляется в соответствии с законодательством страны поставки.

Порядок утилизации – не подлежит утилизации в качестве бытовых отходов, для утилизации передать в специализированное предприятие для переработки вторичного сырья в соответствии с законодательством.

При обнаружении неисправности во время гарантийного срока и после его окончания обращаться в региональный Центр Поддержки Клиентов Schneider Electric.

Уполномоченное изготовителем
лицо: ТОО «Шнейдер Электрик»
050010, Республика Казахстан, г.
Алматы, пр. Достык, 38, 5 этаж.
Тел. +7 (727) 357 23 57
e-mail: ccc.kz@se.com

EAC

kk ARGUS Presence, реле

⚠⚠ ҚАУІПТІ

ТОК СОҒУ, ЖАРЫЛУ НЕМЕСЕ ЭЛЕКТР ДОҒАСЫНЫҢ ТҰТАНУ ҚАУПІ БАР

Электр жабдықтарын тек білікті мамандар орнатуы тиіс. Білікті мамандар мына салаларды жетік білуі керек:

- Орнату желілеріне жалғау
- Бірнеше электр құрылғыны жалғау
- Электр кабельдерін жүргізу
- Қауіпсіздік стандарттары, жергілікті электр сымдарын жалғау ережелері мен қағидалары

Осы нұсқауларды орындамасаңыз, адам қаза табуы немесе ауыр жарақат алуы мүмкін

⚠⚠ ҚАУІПТІ

ЭЛЕКТР ТОҒЫНЫҢ СОҒУ ҚАУПІ БАР

PlusLink сенсорында электр тогы болады, құрылғы өшіп тұрса да, шығыс контактілерінде электр тогы өтіп жатады.

- Құрылғымен немесе жүктемелермен жұмыс істеместен бұрын негізгі микроажыратқыш арқылы құрылғыны қуат көзінен ажыратыңыз.
- Қондырғыңызда бір немесе бірнеше PlusLink желісі бөлек сақтандырылған болса, оларды бір-бірінен ажыратып тұратын электр оқшаулағышы болмайды. Оңдай жағдайда PlusLink кеңейткішін пайдалану керек.

Осы нұсқауларды орындамасаңыз, адам қаза табуы немесе ауыр жарақат алуы мүмкін

⚠⚠ ҚАУІПТІ

ТОК СОҒУ, ЖАРЫЛУ НЕМЕСЕ ЭЛЕКТР ДОҒАСЫНЫҢ ТҰТАНУ ҚАУПІ БАР

Техникалық деректерде көрсетілген автоматты ажыратқыштарды ғана пайдаланыңыз.

Осы нұсқауларды орындамасаңыз, адам қаза табуы немесе ауыр жарақат алуы мүмкін

ЕСКЕРТПЕ

ЖАБДЫҚТЫҢ ЗАҚЫМДАЛУ ҚАУПІ БАР

Түрлі фазалар арасындағы кернеу айырмашылығы құрылғыны зақымдауы мүмкін.

- Бір немесе бірнеше PlusLink желісінің барлық жалғанған құрылғысын бір фазаға жалғаңыз немесе фазааралық қондырма үшін PlusLink кленмасын қолданыңыз.

Осы нұсқауларды орындамасаңыз, құрылғы зақымдалуы мүмкін.

ЕСКЕРТПЕ

ЖАБДЫҚТЫҢ ЗАҚЫМДАЛУ ҚАУПІ БАР

- Оқшаулау кедергісін сынау барысында құрылғының тізбектен ажыратылғанына көз жеткізіңіз.

Осы нұсқауларды орындамасаңыз, құрылғы зақымдалуы мүмкін.

Керек-жарақтар

- ARGUS Presence үшін орнатуға арналған тақтайша (арт. № 550619)
- PlusLink кеңейткіші (артикул нөмірі MEG5130-0000)

Өнім туралы ақпарат

Инфрақызыл порты бар ARGUS Presence негізгі құрылғысы, релесі (бұдан әрі – **ARGUS**) сенсорлық модульден және қосқыштың релелік кірістірмесінен (бұдан әрі – **кірістірме**) тұратын еден-төбеге орнатуға арналған біреудің жүргенін анықтауға арналған детектор болып табылады.

ARGUS анықтау аумағындағы жылу көздерінің (мысалы, адамдар) қозғалысын анықтайды және баспалдақ жарығын іске қосады.

Сонымен қатар бір (1 пернелі) немесе екі (2 пернелі) PlusLink (**PL**) кірістірмесі болады, оның көмегімен ARGUS-ты басқа жерден басқаруға болады.

Ескертпе Температура өзгергенде көрсетілген анықтау радиуысы мен жарықтық шегі қатты өзгеруі мүмкін.

PlusLink туралы

Ескертпе Орнату сызбасындағы әрбір PL торабы үшін жеке тарам қажет.

PL орнату сызбасы үшін ұсынылған кабельдер	PL желісіндегі кабель бөлімдерінің максималды саны
NYM-J 4 x 1,5 мм²	80 м
NYM-J 5 x 1,5 мм²	65 м

Өнім туралы қосымша ақпарат → QR коды

1 Орнату орнын таңдау

Ескертпе Тікелей күн сәулесі түспеуі керек. Күн қатты шақырайып тұрса, ол сенсорды зақымдауы мүмкін.

Ескертпе Қозғалысты/Біреудің жүргенін анықтауға арналған детекторлар сигнализация жүйесі ретінде қолдануға жарамайды.

Сенсорлық модульді орнату:

- төбеде, егер мүмкін болса, бөлменің ортасында;
- шамдардан кемінде 0,5 м қашықтықта;
- анықтау аймағына теріс әсер етпеу үшін еденнен 2,50 м биіктікте болғаны жөн;
- қажет емес жылу көздері анықталмайтындай етіп (мысалы, шамдар, каминдер, жылытылатын терезе әйнектері);
- жасырын монтажға арналған розеткада.

Негізгі/қосымша құрылғы жұмыс істейтін орнату орнын таңдау

- Негізгі құрылғыны тиісті аймақтың ең қараңғы бөлігіне орналастырыңыз.
- Бір бөлмеде бірнеше негізгі құрылғыны пайдаланбауға тырысыңыз. Бұл мүмкін болмаса, негізгі құрылғыны шекаралас жарықтандыру аймақтары бір-біріне әсер етпейтіндей етіп орналастырыңыз.

2 Кірістірменің электр сымдарын жүргізу

ЕСКЕРТПЕ

ЖАБДЫҚТЫҢ ЗАҚЫМДАЛУ ҚАУПІ БАР

- Ендірмені тек синусоидалық электр желісінің кернеуіне қолданыңыз. Жарықты көмескілеуші немесе конденсаторлармен қолданылса, зақымдалуы мүмкін.

Осы нұсқауларды орындамасаңыз, құрылғы зақымдалуы мүмкін.

a. Қосқышы релелік кірістірмесі, 1 пернелі (MEG5510-1119)
- **A** Кірістірме
- **B** PlusLink арқылы механикалық басу түймесі, триггер режимі (қосымша)

b. Қосқышы релелік кірістірмесі, 2 пернелі (MEG5510-1219)
- **C** Кірістірме
- **D** PlusLink арқылы механикалық басу түймесі, триггер режимі (қосымша)

3 ARGUS орнату

Ескертпе Желі кернеуі іске қосылғанда, 30 секунд қосылады да өшіп қалады. Содан кейінгі 2 секундта модуль ешқандай қозғалысқа жауап бермейді. Одан кейін модуль жұмыс істеуге дайын болады.

- **E** Жасырын монтажға арналған розетка
- **F** ARGUS Presence үшін бетке орнатуға арналған тақтайша (керек-жарақтар)
- **G** Кірістірме
- **H** Бұрандалар (бетке орнатуға арналған тақтайшамен бірге)
- **I** Сенсорлық модуль

Құрылғы параметрлері → QR коды

Техникалық деректер

Note MEG5510-1219 жағдайында, егер 1-арнаға 10 А берілетін болса, 2-арнаға тек 4 А беруге болады. Екі арнадағы жалпы жүктеме 14 А-дан асып кетпеуі керек.

Анықтау бұрышы:	360°
Деңгейлер/аймақтар саны:	6/136
Қозғалыс сенсорларының саны:	4
Орнату биіктігі:	2,50 м (ұсынылады)
Ауқым:	макс. шамамен. 14 м біреудің жүргенін анықтау диаметрі
Анықтау жарықтығы:	шамамен 10 люкстен 1000 люкске дейін (реттеуге болады), жарықтық тәуелсіз
1-арнаның шектен асып кету уақыты:	шамамен 10 секундтан 30 минутқа дейін (реттеуге болады), сынақ режимі (1 с)
2-арнаның шектен асып кету уақыты:	шамамен 5 секундтан 2 сағатқа дейін (реттеуге болады), ӨШІРУЛІ
Дисплей элементтері:	1 қызыл жарық диоды, 1 жасыл жарық диоды
DIP қосқыштары:	
1:	Біреудің жүргенін анықтау функциясы/қозғалыс детекторының функциясы
2:	24 сағаттық баспалдақ жарығының тізбегі
3:	1-арнаға арналған алдын ала ескерту
4:	Жұмыс істемейді
Қосылым:	8 түйіспелі істігі бар модуль интерфейсі

Номиналды кернеу:	220...230 В айнымалы ток, 50...60 Гц
Номиналды тогы:	10 АХ, cos φ = 0,6
Әр арнаға шаққандағы коммутациялық мүмкіндігі:	❹
Нейтрал өткізгіш:	керек
Шығысы:	
MEG5510-1119:	1 тұйықтағыш контакт
MEG5510-1219:	2 тұйықтағыш контакт
Клеммаларды жалғау:	Макс. 2 x 2,5 мм² немесе 2 x 1,5 мм² үшін бұрандалы клеммалар
Автоматты ажыратқыш:	❺

Schneider Electric SE

Өндірілген күні мен шыққан елі туралы ақпаратты қаптамадағы жапсырмадан табуға болады. Өнім мен қайта өңдеу туралы қосымша ақпаратты «Schneider-Electric» компаниясының веб-сайтынан таба аласыз.

Дайындалған мерзімі: жалпы орамдағы мерзімді қараңыз: жыл/апта/аптаның күні

Жасалған: Латвия

Сақтау мерзімі: 3 года

Кепілдік мерзімі: 18 ай

Сақтау, тасымалдау және пайдалану шарттары – 0 °C -тен +40 °C дейінгі температура және 60% салыстырмалы ылғалдылық жағдайында.

Өткізу жеткізетін елдің заңнамасына сәйкес жүзеге асырылады

Кәдеге жарату тәртібі – тұрмыстық қалдықтар ретінде кәдеге жаратуға жатпайды, кәдеге жарату үшін заңнамаға сәйкес қайталама шикізатты өңдейтін мамандандырылған кәсіпорынға тапсыру қажет.

Кепілдік мерзімі барысында және ол аяқталғаннан кейін ақау анықталған жағдайда, Schneider Electric Аймақтық тұтынушыларды қолдау орталығына жүгіну керек

Импорттаушы/шағым қабылдаушы тарап: «Шнейдер Электрик» ЖШС,
050010, Қазақстан Республикасы,
Алматы қ-сы, Достық даңғ. 38,
5 қабат.
Тел: +7 (727) 357 27 57
e-mail: ccc.kz@se.com

EAC