Technisches Datenblatt

Potentialausgleichsdose, 1 Modul, Auslass gerade, schwarzgrau
Artikelnummer: 6120001

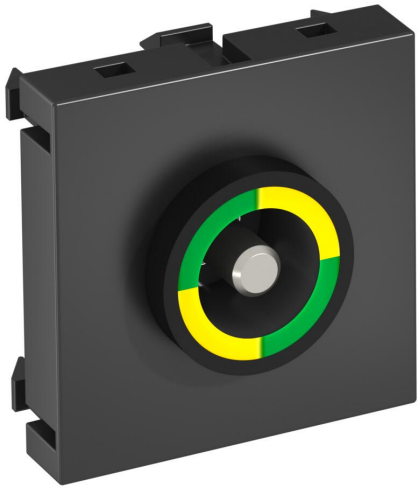

Potentialausgleichdose nach DIN 42801, Buchse in schwarz mit grün-gelbem Farbring, rückseitiger Leitungsanschluss mit Schraubbolzen M6, inklusiv zwei Muttern, Unterlegscheiben und einer Fächerscheibe.

PC Polycarbonat

Stammdaten

Artikelnummer	6120001
Typ	PAD-ID6 SWGR1
Bezeichnung 1	Potentialausgleichsdose
Hersteller	OBO
Dimension	45x45mm
Farbe	schwarzgrau; RAL 7021
Werkstoff	Polycarbonat
Kleinste VK-Einheit	1
Mengeneinheit	Stück
Gewicht	5 kg
Gewichtseinheit	kg/100 St.
CO2 Fußabdruck (GWP) Cradle-to-Gate	0,1113 kg CO2e / 1 Stück

Technisches Datenblatt

Potentialausgleichsdose, 1 Modul, Auslass gerade, schwarzgrau
Artikelnummer: 6120001

Abmessungen

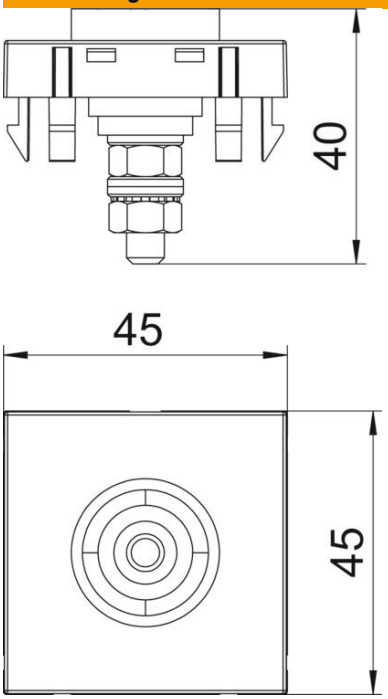

Abmessung	45 x 45

Technische Daten

Ausführung der Oberfläche	matt
Ausführung	Steckdose 1-fach
Halogenfrei	ja
Montageart	Einbauinstallation
ROHS Konform	exempt
Transparent	nein
Zusammenstellung	Basiselement mit zentraler Abdeckplatte