Technisch specificatieblad

Potentiaalvereffeningsdoos, 1 module, rechte uitlaat

Artikelnummer: 6120005



Potentiaalvereffeningsdoos conform DIN 42801, contact met zwart en groen gekleurde ringen, kabelaansluiting langs achterzijde met schroefbouten M6, inclusief twee moeren, sluitringen en een veerring.

PC Polycarbonaat

Stamgegevens

Artikelnummer	6120005
Type	PAD-ID6 AL1
Omschrijving 1	Potentiaalvereffeningsdoos
Fabrikant	OBO
Dimensie	45x45mm
Kleur	aluminium gelakt
Materiaal	Polycarbonaat
Kleinste verkoop-eenheid	1
Eenheid van hoeveelheid	Stuk
Gewicht	5 kg
Eenheid gewicht	kg/100 st.
CO2-voetafdruk (GWP) van wieg tot poort	0,0823 kg CO2e / 1 Stuk

Technisch specificatieblad

Potentiaalvereffeningsdoos, 1 module, rechte uitlaat

Artikelnummer: 6120005

Afmetingen

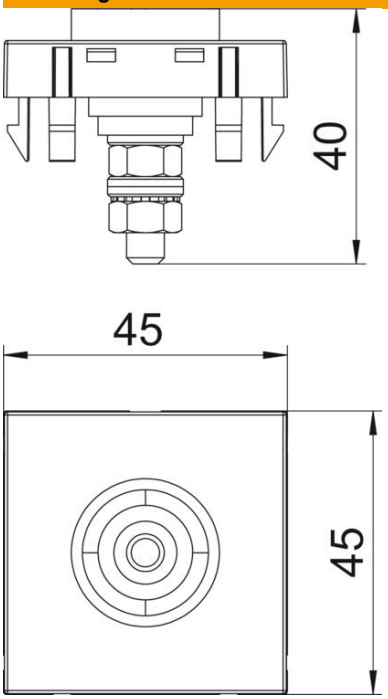

Afmetingen	45 x 45

Technische gegevens

Uitvoering van de oppervlakken	mat
Uitvoering	Contactdoos 1-voudig
Halogeenvrij	ja
Montagetype	inbouwinstallatie
ROHS-conform	ja
Transparant	nee
Samenstelling	Basiselement met centrale afdekplaat