All-In-One xStorage ESS Batteriespeicherlösung

xStorage Dreiphasen-Hybrid-Wechselrichter mit LFP-Batteriespeicher

Powering Business Worldwide

Entdecken Sie den xStorage Dreiphasen-Hybrid-Wechselrichter mit Batteriespeicher

- 3 Hybridwechselrichter 8 kW, 10 kW und 12 kW
- CATL Hochleistungs-LFP-Batterie
- Bis zu 20 kW PV-Eingangs- und 12 kW Ausgangsleistung
- Modulares und skalierbares Design
- Das Stromspeichersystem kann mit dem Vielfachen von 2 x 5,12-kWh-Einheiten erweitert werden
- Dreiphasiger Backup-Ausgang mit 10 kW und einer Umschaltzeit von unter 20ms
- Integriertes EMS geeignet für eine Vielzahl von Anwendungen
- Einfach zu installieren
- 200 % DC/AC-Anteil
- DO/DI-Unterstützung
- Asymmetrischer Ausgang

Sicherheit
Stabil und sichere CATL LFP-Batterien. Dreifacher Schutz für Modul, Pack und System.

Einfach
Modularer Aufbau mit Plug-and-play und mobiler APP Überwachung

Effizient
Unterstützung von 200% überdimensionierter PV-Leistung von Insel- & Netzparallelsystemen

Konfigurationen

Alle Installationen können erweitert werden, falls sich Ihre Bedürfnisse oder Ihre Anwendungen ändern. Bei Bedarf können Sie das System mit zusätzlichen Batterien erweitern.

10kWh 20kWh

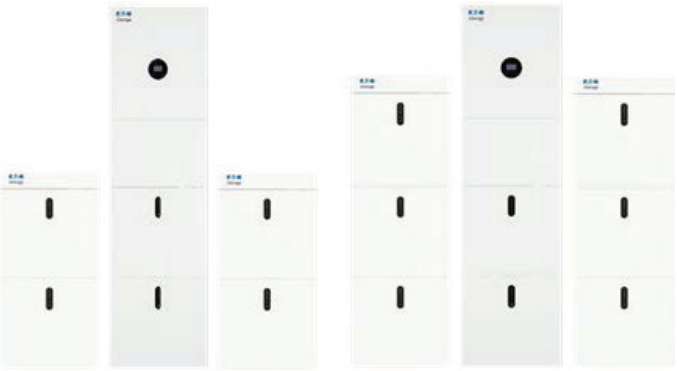

30kWh 40kWh

Batteriemodell	XSTHSBP-5.1-16S-100A-F (Batterie 5,12 kWh mit BMS & HF)
Allgemein	
Batterietyp	LFP (LiFePO4)
Gewicht des Systems	54 kg
Abmessungen (B x H x T)	540 x 490 x 240
Schutzart	IP65
Gewährleistung	2 Jahre Produktgarantie, 10 Jahre Leistungsgarantie
Elektrisch	
Stromkapazität	5,12 kWh
Nutzbare Kapazität	4,6 kWh
Entladungstiefe (Depth of Discharge, DoD)	90 %
Nennspannung	51,2 V
Betriebsspannungsbereich	44,8 V bis 56,5 V
Innenwiderstand	>20 mΩ
Arbeitszyklus	10000 Zyklen
Betrieb	
Max. Lade-/Entladestrom	50 A / 100 A
Bemessungsleistung DC	4096 W
Max. Lade-/Entladeleistung	2825 W / 4096 W
Betriebstemperaturbereich	-10 bis 50 °C Aufladen -10 bis 50 °C Entladen
Feuchtigkeit	0 % bis 95 % (keine Kondensation)
BMS	
Parallelschaltung von Modulen	Max. 8
Kapazität	200 Ah bis 800 Ah
Stromverbrauch	< 2 W
Kommunikation	CAN und RS485
Überwachungsparameter	Messung von Systemspannung, Strom, Zellspannung, Zelltemperatur und PCBA-Temperatur
Zertifikat	
Sicherheit (Zelle)	Pack: IEC/EN 62619; UN38.3 Zelle: IEC/EN 62619; UN38.3; UL1973

Hybrid Wechselrichtermodell	XSTHS3P-8K	XSTHS3P-10K /XSTHS3P-10KBE	XSTHS3P-12K
Eingang PV-String			
Max. Kontinuierliche Eingangsleistung der Photovoltaik	16 kW	20 kW	20 kW
Max. Gleichspannung	1100 V		
Nennspannung	720 V		
Spannungsbereich MPPT	140 V bis 1000 V		
MPPT Spannungsbereiche (Volllast)	380 V bis 850 V	420 V bis 850 V	480 V bis 850 V
Startspannung	200 V		
Anzahl MPPT	2		
Strings pro MPPT	1		
Max. Eingangsstrom pro MPPT	15 A		
Max. Kurzschlussstrom pro MPPT	20 A		
AC Ausgang (Stromnetz)			
Nennausgangsleistung AC	8 kW	10 kW	12 kW
Max. AC Scheinleistung	8,8 kVA	11 kVA / 10 kVA**	13,2 kVA
Nennspannung (AC)	400 V AC (3P+N+PE); 3 x 230 V AC (zwischen L1/N, L2/N, L3/N)		
AC Netzfrequenzbereich	50/60 Hz ± 5Hz		
Nominaler Ausgangsstrom	11,6 A	14,5 A	17,4 A
Max. Ausgangsstrom	12,8 A	16 A	19,2 A
Leistungsfaktor (cosφ)	0,8 voreilend – 0,8 nacheilend*		
THDi	< 3 %		
Batterieeingänge			
Batterietyp	LFP (LiFePO4)		
Nennspannung Batterie	51,2 V		
Ladespannungsbereich	44 V bis 58 V		
Max. Ladestrom	160 A	160 A	160 A
Max. Entladestrom	160 A	200 A	200 A
Batteriekapazität	200/400/600/800 Ah		
Ladegeschwindigkeit für die Li-ion Batterie	Entladung 0,8 C; Ladung 0,5 C		
AC Ausgangswert (Notstrom)			
Nennausgangsleistung AC	7,36 kW	9,2 kW	9,2 kW
Max. AC Ausgangsleistung	8 kVA	10 kVA	10 kVA
Nominaler Ausgangsstrom	10,7 A	13,3 A	13,3 A
Max. Ausgangsstrom	11,6 A	14,5 A	14,5 A
Nominale Ausgangsspannung	400 V AC (3P+N+PE); 3 x 230 V AC (zwischen L1/N, L2/N, L3/N)		
Nominale Ausgangsfrequenz	50/60 Hz		
Ausgang THDv (bei linearer Last)	< 2% (lineare Last)		
Wirkungsgrad			
Max. Wirkungsgrad PV	97,60 %		
Euro. Wirkungsgrad PV	97,00%		
Absicherung			
Anit-islanding (Schutz vor Inselbildung)	Ja		
Überstromschutz am Ausgang	Ja		
DC-Verpolungsschutz	Ja		
String-Fehlererkennung	Ja		
AC/DC Überspannungsschutz	AC Typ III; DC Typ II		
Erkennung von Isolierungen	Ja		
Kurzschlussschutz AC	Ja		

* 0,95 voreilend – 0,95 nacheilend für Deutschland. 1. Mindestspannung für den Wechselrichter zum Starten der Leistungsabgabe.
** Nur für Belgien

Allgemeine Spezifikation	
Abmessungen (H x B x T) in mm	540 x 980 x 240 mm
Gewicht	42 kg
Betriebstemperaturbereich	-25 bis +60 (Leistungsminderung +45)
Kühlungstyp	Natürliche Konvektion
Lärm (dB)	<45 dB
Systemverbrauch	Standby bei PV 20 W – Standby ohne PV 35 W
Max. Einsatzhöhe	2000 m
Betriebsluftfeuchtigkeit	0 % bis 95 % (keine Kondensation)
Schutzart	IP65
Topologie	Batterietrenner
Kommunikation	RS485/CAN2.0/WIFI/4G
Anzeige	LCD/APP
Zulassung	
Zertifikat	CE
Umgebung	RoHS, REACH
Zertifikate (Grid Code Compliance)	VDE AR-N4105, EN50549-1
Normen	IEC/EN 62109-1&2; IEC/EN61000-6-1; IEC/EN61000-6-2; EN61000-6-3; IEC/EN61000-6-4; IEC/EN61000-3-11; EN61000-3-12;IEC60529;IEC 60068; IEC61683; IEC62116; IEC61727

Größe und Gewicht

Konfiguration	Beschreibung	Abmessungen (B x H T) in mm	Gewicht	Breite, die für die Installation frei zu halten ist: 600 mm beidseitig (benötigte Breite)
XSTHS3P080BP10V1	XSTS 3P 8 kW 10 kWh V1	540 x 2210 x 270	107	1740
XSTHS3P080BP20V1	XSTS 3P 8 kW 20 kWh V1	1380 x 2210 x 270	229	2580
XSTHS3P080BP30V1	XSTS 3P 8 kW 30 kWh V1	2220 x 2210 x 270	350	3420
XSTHS3P080BP40V1	XSTS 3P 8 kW 40 kWh V1	2220 x 2210 x 270	645	3420
XSTHS3P100BP10V1	XSTS 3P 10 kW 10 kWh V1	540 x 2210 x 270	107	1740
XSTHS3P100BP20V1	XSTS 3P 10 kW 20 kWh V1	1380 x 2210 x 270	229	2580
XSTHS3P100BP30V1	XSTS 3P 10 kW 30 kWh V1	2220 x 2210 x 270	350	3420
XSTHS3P100BP40V1	XSTS 3P 10 kW 40 kWh V1	2220 x 2210 x 270	645	3420
XSTHS3P120BP10V1	XSTS 3P 12 kW 10 kWh V1	540 x 2210 x 270	107	1740
XSTHS3P120BP20V1	XSTS 3P 12 kW 20 kWh V1	1380 x 2210 x 270	229	2580
XSTHS3P120BP30V1	XSTS 3P 12 kW 30 kWh V1	2220 x 2210 x 270	350	3420
XSTHS3P120BP40V1	XSTS 3P 12 kW 40 kWh V1	2220 x 2210 x 270	645	3420

* Konfigurationen dienen nur zur Angebotsabgabe, die Produkte werden einzeln verkauft

Abmessungen

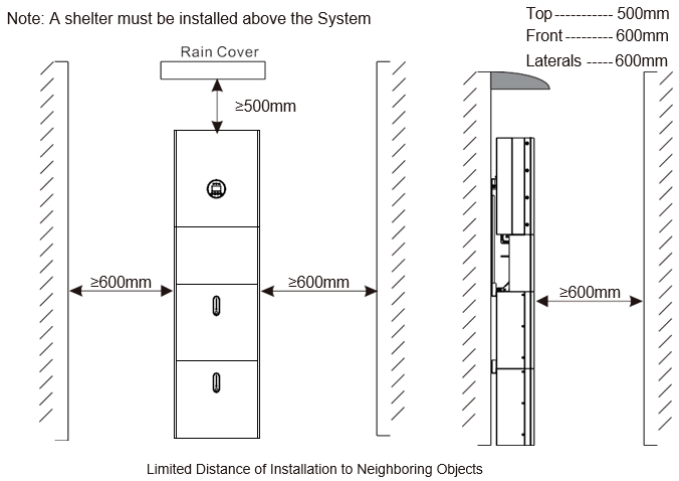

Montageschritte

Schritt 1: Positionierung und Einstellung der unteren Stütze

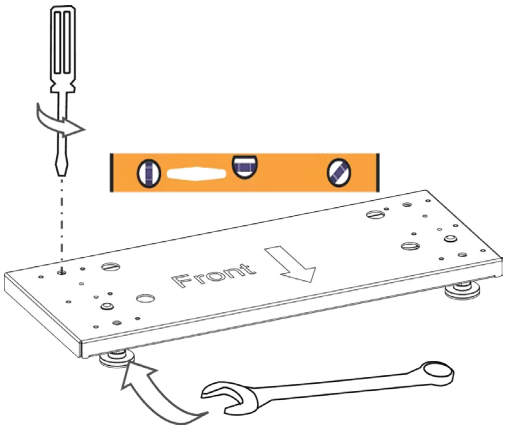

Schritt 2: Einsetzen des Akkus auf die untere Halterung

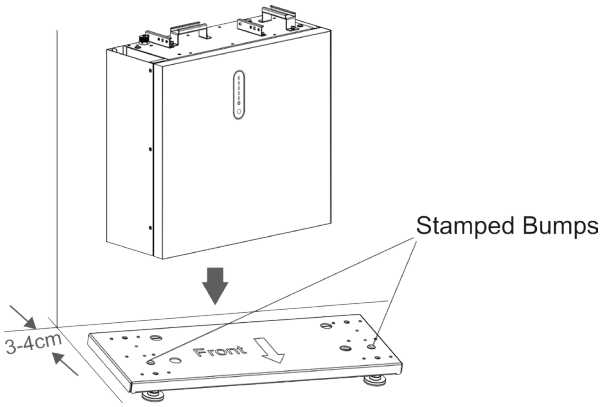

Schritt 3: Halterung für die Batteriemodule

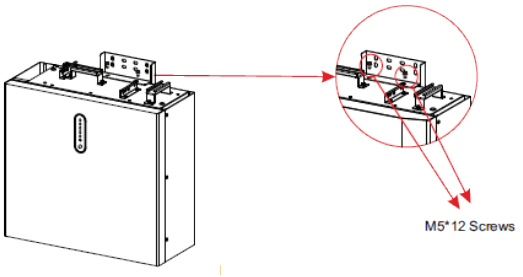

Schritt 4: Markieren Sie die Batteriehalterung an der Wand.

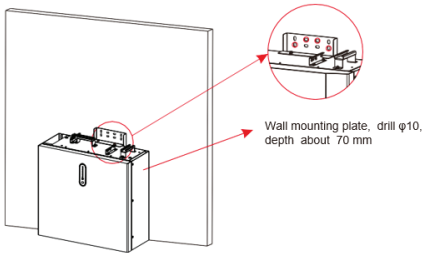

Schritt 5: Befestigen Sie das Batteriemodul an der Wand

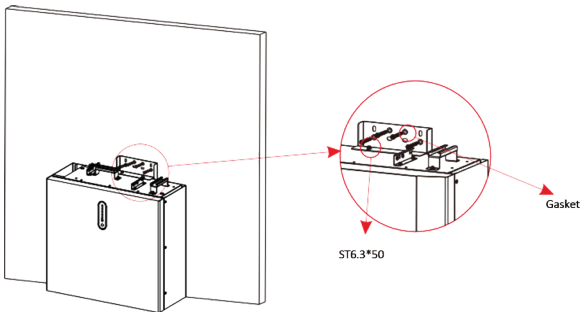

Schritt 6: Fügen Sie das zweite Batteriemodul hinzu*

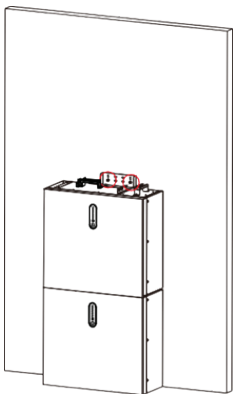

Schritt 7: Zusammenbau des Wechselrichters

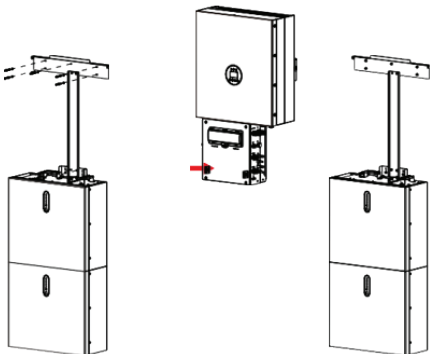

Schritt 8: Fertigstellung

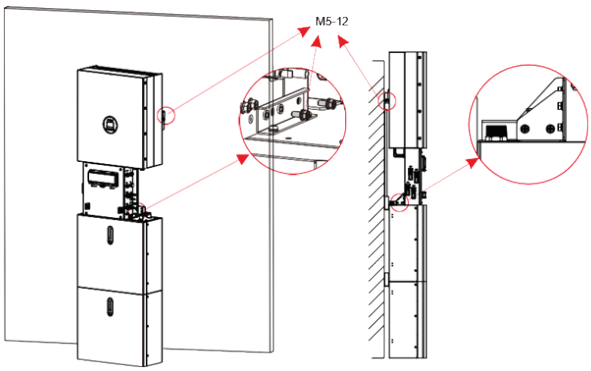

Konfigurationen und Skalierbarkeit

Hybridwechselrichter + Pack 10.2

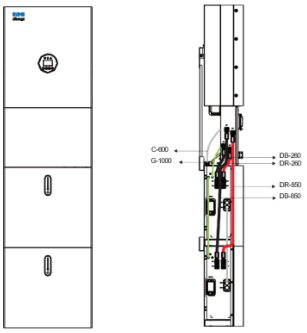

Hybridwechselrichter + Pack 20.4

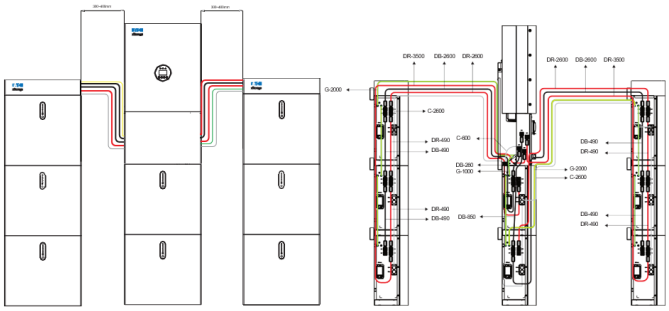

*Planen Sie zwischen 2 Säulen einen Abstand von 200 mm bis 300 mm ein. Berücksichtigen Sie 600 mm Abstand auf beiden Seiten.

Eaton Manufacturing LP, Morges Branch
Chemin de Maillefer 61
1052 Le Mont-sur-Lausanne, Schweiz
Eaton.com/xStoragehybrid

© 2024 Eaton
Alle Rechte vorbehalten
Publikationsnr.: TD700004DE
Juni 2024

Eaton ist ein eingetragenes Warenzeichen.

Alle anderen Warenzeichen sind Eigentum der entsprechenden Eigentümer.

Powering Business Worldwide