PHILIPS

BY021Z G2 BY022Z G3 ALU

911401658007



Ledinaire Highbay, Accessory, Aluminium

Ledinaire highbay bevat een selectie van gebruiksklare highbay LED-armaturen, die verkrijgbaar zijn met de hoge kwaliteitsniveaus van Philips tegen een scherpe prijs. Betrouwbaar en energiezuinig. Ledinaire highbay maakt een eenvoudige en flexibele installatie mogelijk, aan een haak of een optionele beugel. Producten kunnen worden geïnstalleerd met optionele reflectors voor minder verblinding.

Algemene informatie

Servicetag	Nee
Waardeschaal	Goed

Bedrijfs- en elektrische gegevens

Ingangsspanning	- V
Ingangsfrequentie	- Hz
IEC beschermingsklasse	-

Eigenschappen behuizing en afmetingen

Totale lengte	480 mm
Totale breedte	480 mm
Totale hoogte	194 mm
Totale diameter	480 mm
Afmetingen (hoogte x breedte x diepte)	194 x 480 x 480 mm
Materiaal	Aluminium
Beschermingsklasse	-
IK-classificatie	-
Accessoirekleur	Aluminium
Nettogewicht (per stuk)	0,800 kg

Keurmerken en classificaties

CE-markering	Ja
Conform EU RoHS-richtlijn	Ja

Wijziging van gegevens voorbehouden

Duurzaamheidsgegevens

Verhouding niet-primair materiaal van de verpakking	Karton > 80% gerecycled
Verhouding recyclebare inhoud van verpakking	Recyclingpercentage karton > 80%
Verpakkingsmateriaal	Karton

Productgegevens

Productnaam voor bestelling	BY021Z G2 BY022Z G3 ALU
Volledige productnaam	BY021Z G2 BY022Z G3 ALU

Full EOC	871951453016499
Beschrijving lokale code	BY021Z AC
Bestelcode	8719514530164
Materiaalnr. (12NC)	911401658007
Lokale code	8719514530164
Numerator - Aantal per pak	1
EAN/UPC - product/behuizing	8719514530164
Numerator - Dozen per buitendoos	4
EAN/UPC - Case	8719514939431

Wijziging van gegevens voorbehouden

Maatschets

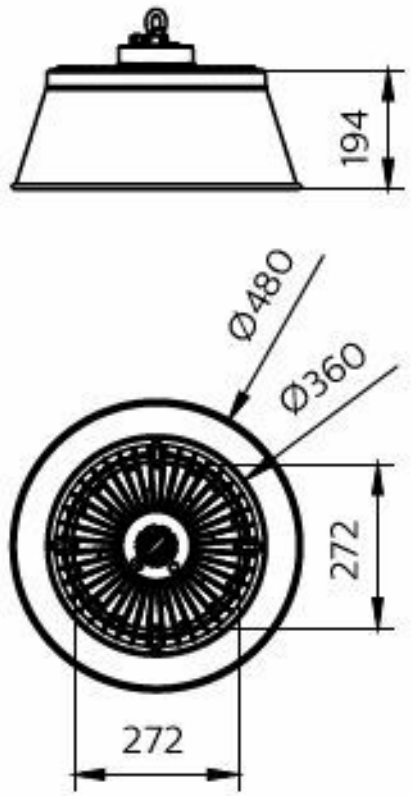

© 2026 Signify Holding. Alle rechten voorbehouden. De informatie die in dit document wordt verstrekt kan zonder voorafgaande kennisgeving worden gewijzigd. Signify doet geen uitspraken over en geeft geen garanties voor de nauwkeurigheid of volledigheid van de informatie in dit document en kan op geen enkele wijze aansprakelijk worden gesteld voor handelingen die op deze informatie worden gebaseerd. De informatie in dit document is niet bedoeld als offerte en maakt geen deel uit van enige aanbieding of overeenkomst, tenzij anderszins overeengekomen met Signify. Philips en het Philips schildembleem zijn gedeponeerde handelsmerken van Koninklijke Philips N.V.