PHILIPS

**RS150Z MODULE LED6-WB-/827 D78 PSR**

911401899582



# CoreLine Recessed Spot gen2, Accessory, IK02 | 0,2 J standaard, IP 20/54 | Bescherming tegen vingers, bescherming tegen opbouw van stof, spatwaterdicht

CoreLine Inbouwspot gen2 maakt de CoreLine-belofte van innovatieve, gebruiksvriendelijke en hoogwaardige armaturen meer dan waar. Het modulaire ontwerp maakt een "configureer om te passen" optie mogelijk die beter aansluit op je specifieke behoeften. Het assortiment biedt een ruime keuze aan lichtkleuren (CCT), lichtopbrengst, kleurafwerking, frametypen en aansluitmogelijkheden. Het compacte en lichte ontwerp van CoreLine Recessed Spot gen2, altijd voorzien van een insteekconnector die bedrading in/uitlussen mogelijk maakt en een breed scala aan draaddiameters/doorsnede ondersteunt, maakt installatie probleemloos. De hoge lichtkwaliteit, talrijke aansluitmogelijkheden, lange levensduur van de armatuur en hoge systeemefficiëntie maken van CoreLine Recessed Spot gen2 een ideale accentoplossing voor je spots binnenshuis.


Wijziging van gegevens voorbehouden

## Waarschuwingen en veiligheid

- De armatuur moet worden geïnstalleerd en gedemonteerd door een gekwalificeerde elektricien en bedraad volgens de nieuwste regelgeving voor elektrische installaties (IEE) of volgens de nationale vereisten, zoals beschreven in de montageinstructies van het product.

## Algemene informatie

| | |
|---|---|
| Lichtbron vervangbaar | Ja |
| Aantal VSA's | 1 unit |
| Driver/VSA inbegrepen | Ja |
| Waardeschaal | Beter |
| Garantieperiode | 5 jaar |

## Gegevens lichttechniek

| | |
|---|---|
| Lichtstroom | 660 lm |
| Verzadigd rood (R9) | <50 |
| Gecorreleerde kleurtemperatuur (nom.) | 2700 K |
| Lichtrendement (gespec.) (nom.) | 90 lm/W |
| Kleurweergave-index (CRI) | >80 |
| Bundelhoek lichtbron | 38 graden |
| Kleur lichtbron | 827 warmwit |
| Optiektype | Bundelhoek 38° |
| Bundelspreiding armatuur | - |
| Unified Glare Rating (UGR) | 21 |

## Bedrijfs- en elektrische gegevens

| | |
|---|---|
| Ingangsspanning | 220 tot 240 V |
| Ingangsfrequentie | 50 or 60 Hz |
| Average CLO power consumption | - W |
| Aanloopstroom | 2,5 A |
| Aanlooptijd inschakelpiek | 0,1 ms |
| Energieverbruik | 7,2 W |
| Arbeidsfactor | 0.9 |
| Aansluiting | Insteekconnector, 3-polig |
| Kabel | Kabel 0,25 m met connector 3-polig |
| Aantal producten op MCB van 16 A type B | 144 |
| Geschikt voor willekeurige schakeling | Nee |
| IEC beschermingsklasse | Veiligheidsklasse II |

## Dimbaarheid en regelsystemen

| | |
|---|---|
| Dimbaar | Ja |
| Driver/voedingsunit/ transformator | Voedingsunit (aan/uit) |
| Lichtregeling | afhankelijk van driver (1-10 V, DALI...) |
| Constante lichtopbrengst | Nee |
| Maximaal dimniveau | 10% (afhankelijk van de dimmer, ELV) |

## Eigenschappen behuizing en afmetingen

| | |
|---|---|
| Materiaal behuizing | Gietaluminium |
| Reflectormateriaal | - |
| Materiaal optiek | Polycarbonaat |
| Materiaal optische lichtkap/lens | Polycarbonaat |
| Fixation material | Staal |
| Kleur behuizing | Zwart |
| Afwerking optische lichtkap/lens | Met structuur |
| Totale lengte | 74 mm |
| Totale breedte | 68 mm |
| Totale hoogte | 60 mm |
| Afmetingen (hoogte x breedte x diepte) | 60 x 68 x 74 mm |
| Beschermingsklasse | IP 20/54 [Bescherming tegen vingers, bescherming tegen opbouw van stof, spatwaterdicht] |
| IK-classificatie | IK02 [0,2 J standaard] |
| Nettogewicht (per stuk) | 0,270 kg |

## Keurmerken en classificaties

| | |
|---|---|
| Gloeidraadtest | Temperatuur 650 °C, duur 30 s |
| Brandbaarheidsmarkering | Voor montage op normaal brandbare oppervlakken |
| CE-markering | Ja |
| ENEC-markering | ENEC-markering |
| Fotobiologisch risico | Photobiological risk group 1 @200mm to EN62778 |
| Specificatie van fotobiologisch risico | 0,2 m |

| | |
|---|---|
| Conform EU RoHS-richtlijn | Ja |
| Prestaties bij omgevingstemperatuur Tq | 25 °C |
| Flikkerwaarde (PstLM) | 1 |
| Stroboscoopeffectwaarde (SVM) | 0,4 |
| Bereik omgevingstemperatuur | 0 tot +35 °C |

## Initiële prestaties (conform IEC)

| | |
|---|---|
| Tolerantie lichtstroom | +/-10% |
| Aanvankelijke kleurkwaliteit | (0.46, 0.41) SDCM <5 |
| Tolerantie energieverbruik | +/-10% |

## Prestaties gedurende tijd (conform IEC)

| | |
|---|---|
| Uitvalpercentage van regel-VSA bij mediaan bruikbare levensduur van 50.000 uur | 5 % |
| Lumenbehoud (EN-IEC 62722-2-1) bij mediaan bruikbare levensduur van 50.000 uur | L70 |

## Duurzaamheidsgegevens

| | |
|---|---|
| Verhouding niet-primair materiaal van de verpakking | Karton > 80% gerecycled |
| Verhouding recyclebare inhoud van verpakking | Recyclingpercentage karton > 80% |
| Verpakkingsmateriaal | Karton |

## Maatschets

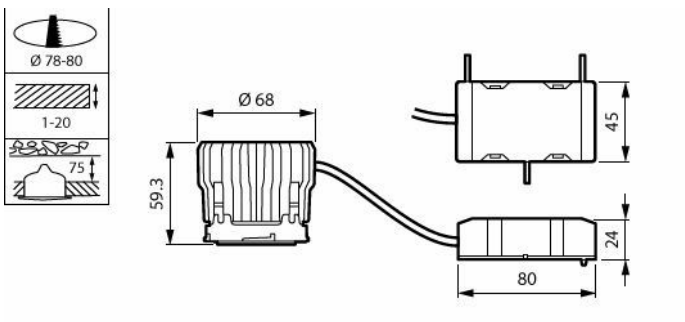


## Productgegevens

| | |
|---|---|
| Productnaam voor bestelling | RS150Z MODULE LED6-WB-/827 D78 PSR |
| Volledige productnaam | RS150Z MODULE LED6-WB-/827 D78 PSR |
| Full EOC | 871951454832999 |
| Bestelcode | 8719514548329 |
| Materiaalnr. (12NC) | 911401899582 |
| Lokale code | 8719514548329 |
| Numerator - Aantal per pak | 1 |
| EAN/UPC - product/behuizing | 8719514548329 |
| Numerator - Dozen per buitendoos | 18 |
| EAN/UPC - Case | 8719514548589 |

## Gerelateerde documenten

| Documenten en certificaten | Documentnaam | Downloaden |
|---|---|---|
| Installation Instructions | 127075007931_Release_CoreLine Recessed Spot gen2_D78-650&900lm PSR_module_manual.pdf | Downloaden |

© 2026 Signify Holding. Alle rechten voorbehouden. De informatie die in dit document wordt verstrekt kan zonder voorafgaande kennisgeving worden gewijzigd. Signify doet geen uitspraken over en geeft geen garanties voor de nauwkeurigheid of volledigheid van de informatie in dit document en kan op geen enkele wijze aansprakelijk worden gesteld voor handelingen die op deze informatie worden gebaseerd. De informatie in dit document is niet bedoeld als offerte en maakt geen deel uit van enige aanbieding of overeenkomst, tenzij anderszins overeengekomen met Signify. Philips en het Philips schildembleem zijn gedeponeerde handelsmerken van Koninklijke Philips N.V.