Metronomis 1 LED

BDS570 LED70-4S/830 II MDM TP SRG10 60P

Metronomis 1 LED Berlin, LED module 7000 lm, 830 warmwit, Veiligheidsklasse II, Metronomis lichtverdeling gemiddeld, Polycarbonaat schaal/lichtkap, Grijs, Piekspanningsbeveiliging armatuur tot 10 kV, differentiële modus en 10 kV normale modus, Beugel voor mastmontage, diameter 60 mm

Onze familie van vijf zeer karakteristieke Metronomis 1 LED-armaturen is nu verkrijgbaar in LED. De bekroonde Philips Metronomis 1 LED-reeks is ontworpen om de armaturen Cambridge, Berlin, Bordeaux, Brussels en Porto nog beter en efficiënter te verlichten. Architecten en verlichtingsontwerpers kunnen deze armaturen en speciale masten en uithouders gebruiken met een grote verscheidenheid aan optieken. Zo kunnen ze een totale stadsverlichtingsoplossing creëren met een consistent ontwerp dat toch de verschillen in de stedelijke cultuur en geschiedenis weerspiegelt. Overdag integreert Metronomis 1 LED harmonieus in elk straatbeeld. s Nachts is haar verschijning zowel functioneel - mensen en verkeer veilig door de stad leiden - als decoratief, door een aangename sfeer te creëren op stadspleinen en voetgangersgebieden. De Metronomis 1 LED-straatverlichtingsoplossing heeft een Philips System ready (SR) fitting, waardoor deze klaar is voor de toekomst en gekoppeld kan worden aan standalone of geavanceerde besturings- en verlichtingssoftwaretoepassingen zoals Interact van Signify. Bovendien is elke Metronomis LED 1 armatuur uniek identificeerbaar, dankzij de Signify Service tag-app. Door simpelweg een QR-code te scannen, geplaatst in de deur van de mast of direct op het armatuur, heb je direct toegang tot de configuratie van het armatuur. Dit maakt onderhouds- en programmeerwerkzaamheden sneller en eenvoudiger en stelt je in staat een digitale bibliotheek van verlichtingsactiva en reserveonderdelen aan te leggen.

Product gegevens

Wijziging van gegevens voorbehouden

Metronomis 1 LED

Algemene informatie	
Type lichtbron	LED70 [LED module 7000 lm]
Lichtbron vervangbaar	Ja
Aantal VSA's	1 unit
Driver/VSA inbegrepen	Ja
Opmerkingen:	* Bij extreme omgevingstemperaturen kan de armatuur automatisch dimmen om onderdelen te beschermen
Lamptype	LED
Code productfamilie	BDS570 [Metronomis 1 LED Berlin]
Lamptype	LED
Waardeschaal	Best
CE-markering	Ja
Garantieperiode	5 jaar
Brandbaarheidsmarkering	-
ENEC-markering	ENEC-markering
Conform EU RoHS-richtlijn	Ja

Gegevens lichttechniek	
Lichtvervuiling naar boven (ULR)	0,03
Lichtstroom	5.390 lm
Standaard kantelhoek opzetmontage	0°
Standaard kantelhoek opschuifmontage	-
Gecorreleerde kleurtemperatuur (nom)	3000 K
Lichtrendement (gespec.) (nom.)	102 lm/W
Kleurweergave-index (CRI)	80
Kleur lichtbron	830 warmwit
Type lichtkap	Polycarbonaat schaal/lichtkap
Bundelspreiding armatuur	45° - 17° x 150°
Optiektype buiten	Metronomis lichtverdeling gemiddeld

Bedrijfs- en elektrische gegevens	
Ingangsspanning	220 tot 240 V
Ingangsfrequentie	50 to 60 Hz
Aanloopstroom	43 A
Aanlooptijd inschakelpiek	0,26 ms
Energieverbruik	53 W
Arbeidsfactor	0.98
Aansluiting	Insteekconnector 5-polig Wieland/ Adels-compatibel
Kabel	-
Aantal producten op MCB van 16 A type B	10

Operationele temperatuur	
Omgevingstemperatuurbereik	-40 tot +50 °C

Dimbaarheid en regelsystemen	
Dimbaar	Nee
Driver/VSA	Voedingsunit (aan/uit)
Constante lichtopbrengst	Nee

Eigenschappen behuizing en afmetingen	
Materiaal behuizing	Aluminium
Reflectormateriaal	-
Materiaal optiek	Polycarbonaat
Materiaal optische lichtkap/lens	Polycarbonaat
Fixation material	Aluminium
Kleur behuizing	Grijs
Bevestigingsvoorziening	Beugel voor mastmontage, diameter 60 mm
Vorm optische lichtkap/lens	Conisch
Afwerking optische lichtkap/lens	Helder
Totale lengte	795 mm
Totale breedte	590 mm
Totale hoogte	795 mm
Totale diameter	590 mm
Windbelastbaar oppervlak	0,27 m²
Afmetingen (hoogte x breedte x diepte)	795 x 590 x 795 mm

Keurmerken en classificaties	
Beschermingsklasse	IP 65 [Bescherming tegen binnendringen van stof, straalwaterdicht]
IK-classificatie	IK08 [5 J, beschermd tegen vandalisme]
Surge Protection (Common/Differential)	Piekspanningsbeveiliging armatuur tot 10 kV, differentiële modus en 10 kV normale modus
Sustainability rating	-
Beschermingsklasse IEC	Veiligheidsklasse II

Initiële prestaties (conform IEC)	
Tolerantie lichtstroom	+/-7%
Aanvankelijke kleurkwaliteit	(0.434, 0.403) SDCM <5
Tolerantie energieverbruik	+/-10%
Init. Color Rendering Index Tolerance	+/-2

Prestaties gedurende de tijd (conform IEC)	
Uitvalpercentage voorschakelapparatuur bij mediane levensduur van 100.000 uur	10 %
Lumenbehoud bij mediaan nuttige levensduur* 100.000 uur	L97

Toepassingsomstandigheden	
Prestaties bij omgevingstemperatuur Tq	25 °C

Productgegevens	
Productnaam voor bestelling	BDS570 LED70-4S/830 II MDM TP SRG10 60P
Volledige productnaam	BDS570 LED70-4S/830 II MDM TP SRG10 60P
Full EOC	871951421223700
Bestelcode	8719514212237
Materiaalnr. (12NC)	912300024870
Lokale code	8719514212237

Metronomis 1 LED

Numerator - Aantal per pak	1
EAN/UPC - product/behuizing	8719514212237
Numerator - Dozen per buitendoos	1

EAN/UPC - Case	8719514212237

Maatschets

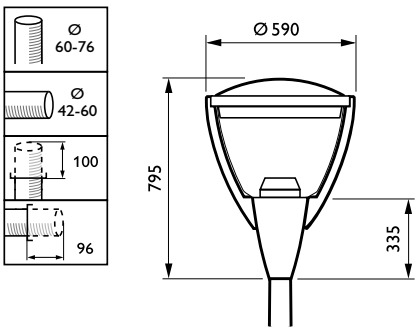

© 2023 Signify Holding Alle rechten voorbehouden. Signify doet geen uitspraken over en geeft geen garanties voor de nauwkeurigheid of volledigheid van de informatie in dit document en kan op geen enkele wijze aansprakelijk worden gesteld voor handelingen die op deze informatie worden gebaseerd. De informatie in dit document is niet bedoeld als offerte en maakt geen deel uit van enige aanbieding of overeenkomst, tenzij anderszins overeengekomen met Signify. Philips en het Philips schildembleem zijn gedeponeerde handelsmerken van Koninklijke Philips N.V.