PHILIPS

**RC159Z Suspension set SME-3 WH**

911401809487



# Accessory, Wit

Ophangaccessoires bieden een betrouwbare en veelzijdige oplossing voor het ophangen van geselecteerde inbouw- en opbouwarmaturen, waardoor nette en moderne installaties mogelijk zijn in uiteenlopende binnenomgevingen. Ontworpen voor compatibiliteit met meerdere productfamilies, waaronder SlimBlend, CoreLine Panel Gen6, CoreLine Recessed Gen4 en Ledinaire Panel Gen5, ondersteunen de ophangsets installateurs bij het aanpassen van armaturen aan ruimtes waar plafondintegratie niet mogelijk is of waar hangende montage om esthetische of functionele redenen de voorkeur heeft. Ontworpen voor eenvoudige installatie bieden de accessoires een eenvoudig montageproces met stevige, hoogwaardige componenten die langdurige, veilige werking garanderen. De verstelbare ophanghoogte maakt een nauwkeurige uitlijning mogelijk, waardoor lichtontwerpers en installateurs visueel consistente lichtlijnen kunnen creëren, zelfs over verschillende armaturenfamilies. Door een eenvoudige manier te bieden om inbouw- of opbouwarmaturen om te bouwen tot hangende versies, helpen ophangaccessoires de installatiecomplexiteit te verminderen en de toepassingsmogelijkheden uit te breiden zonder dat extra armatuurvarianten nodig zijn. Dit vergroot de projectflexibiliteit, vermindert de voorraadbehoeften en zorgt voor betrouwbare prestaties. Raadpleeg altijd de installatie-instructies van de armaturenfamilie om de compatibiliteit te controleren voordat u installeert.


Wijziging van gegevens voorbehouden

## Waarschuwingen en veiligheid

- Raadpleeg altijd de installatie-instructies van zowel het accessoire als de geselecteerde armaturenfamilie voordat u deze gebruikt.
- Zorg ervoor dat het montageoppervlak en de plafondconstructie geschikt zijn voor hangende lasten.
- De installatie moet worden uitgevoerd door gekwalificeerd personeel volgens de lokale veiligheidsvoorschriften.

## Algemene informatie

| | |
|---|---|
| Garantieperiode | 5 jaar |

## Eigenschappen behuizing en afmetingen

| | |
|---|---|
| Totale lengte | 1.800 mm |
| Totale breedte | 93 mm |
| Totale hoogte | 30 mm |
| Afmetingen (hoogte x breedte x diepte) | 30 x 93 x 1800 mm |
| Materiaal | Staal |
| Beschermingsklasse | - |
| IK-classificatie | - |
| Accessoirekleur | Wit |
| Nettogewicht (per stuk) | 0,340 kg |

## Keurmerken en classificaties

| | |
|---|---|
| CE-markering | Ja |
| Conform EU RoHS-richtlijn | Ja |

## Duurzaamheidsgegevens

| | |
|---|---|
| Verhouding niet-primair materiaal van de verpakking | Karton > 80% gerecycled |
| Verhouding recyclebare inhoud van verpakking | Recyclingpercentage karton > 80% |
| Verpakkingsmateriaal | Karton |

## Productgegevens

| | |
|---|---|
| Productnaam voor bestelling | RC159Z Suspension set SME-3 WH |
| Volledige productnaam | RC159Z Suspension set SME-3 WH |
| Full EOC | 872016975250499 |
| Bestelcode | 8720169752504 |
| Materiaalnr. (12NC) | 911401809487 |
| Lokale code | 8720169752504 |
| Numerator - Aantal per pak | 1 |
| EAN/UPC - product/behuizing | 8720169752504 |
| Numerator - Dozen per buitendoos | 20 |
| EAN/UPC - Case | 8720169752559 |

## Maatschets

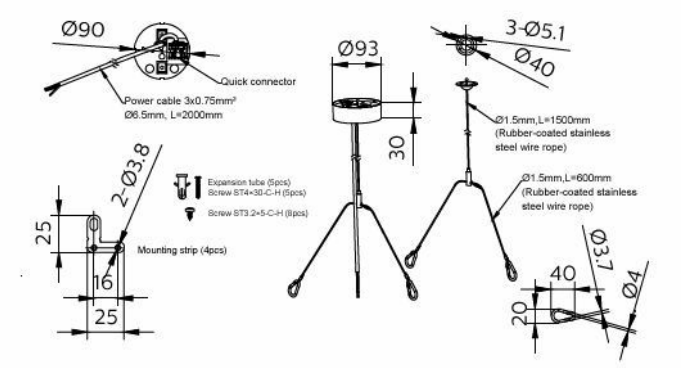


## Gerelateerde documenten

| Documenten en certificaten | Documentnaam | Downloaden |
|---|---|---|
| Tender text | Tender_Text_911401809487_nl_NL.txt | Downloaden |
| Installation Instructions | RC159Z-Suspension-set-Installation-instruction.pdf | Downloaden |

© 2026 Signify Holding. Alle rechten voorbehouden. De informatie die in dit document wordt verstrekt kan zonder voorafgaande kennisgeving worden gewijzigd. Signify doet geen uitspraken over en geeft geen garanties voor de nauwkeurigheid of volledigheid van de informatie in dit document en kan op geen enkele wijze aansprakelijk worden gesteld voor handelingen die op deze informatie worden gebaseerd. De informatie in dit document is niet bedoeld als offerte en maakt geen deel uit van enige aanbieding of overeenkomst, tenzij anderszins overeengekomen met Signify. Philips en het Philips schildembleem zijn gedeponeerde handelsmerken van Koninklijke Philips N.V.