Technisch specificatieblad

Antenne-aansluiting, 1 module, TV / Radio / SAT, einddoos, helder wit
Artikelnummer: 6105282



Verbinding voor antenne-, BK- en sateliet- ontvangstsystemen met aansluiting voor TV, radio en SAT.

Frequentie: 5-2150 MHz
Ontkoppelingsdemping:
5-862 MHz - 1 dB
950-2150 MHz - 2 dB
Terugkoppelingsdemping: 14 dB
EMV-beveiligingsklasse A

PC Polycarbonaat

Stamgegevens

Artikelnummer	6105282
Type	ANT-3SD RW1
Omschrijving 1	Antenne stekkerdoos
Omschrijving 2	Radio - TV - SAT
Fabrikant	OBO
Dimensie	45x45mm
Kleur	zuiver wit; RAL 9010
Materiaal	Polycarbonaat
Kleinste verkoop-eenheid	1
Eenheid van hoeveelheid	Stuk
Gewicht	11,596 kg
Eenheid gewicht	kg/100 st.
CO2-voetafdruk (GWP) van wieg tot poort	0,316 kg CO2e / 1 Stuk

Technisch specificatieblad

Antenne-aansluiting, 1 module, TV / Radio / SAT, einddoos, helder wit
Artikelnummer: 6105282

Afmetingen

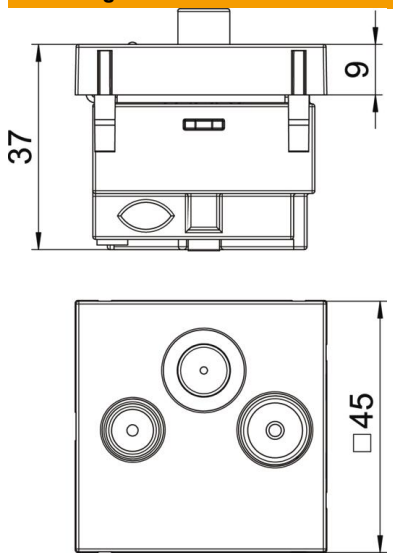

Afmetingen	45 x 45

Technische gegevens

Aantal eenheden	1
Uitvoering	Aansluitdoos
ROHS-conform	ja