PHILIPS

ZRS750 CS BK (XTSP11-2)

910503910246



Track mechanical accessory, Zwart

Track mechanical accessory, Zwart

Eigenschappen behuizing en afmetingen

Accessoirekleur	Zwart
Nettogewicht (per stuk)	0,130 kg

Keurmerken en classificaties

CE-markering	Ja
Conform EU RoHS-richtlijn	Ja

Duurzaamheidsgegevens

Verhouding niet-primair materiaal van de verpakking	Karton > 80% gerecycled
Verhouding recyclebare inhoud van verpakking	Recyclingpercentage karton > 80%
Verpakkingsmateriaal	Karton

Productgegevens

Productnaam voor bestelling	ZRS750 CS BK (XTSP11-2)
Volledige productnaam	ZRS750 CS BK (XTSP11-2)
Full EOC	871869607347699
Bestelcode	8718696073476
Materiaalnr. (12NC)	910503910246
Lokale code	8718696073476
Numerator - Aantal per pak	1
EAN/UPC - product/behuizing	8718696073476
Numerator - Dozen per buitendoos	10
EAN/UPC - Case	8718696073483

Wijziging van gegevens voorbehouden

Maatschets

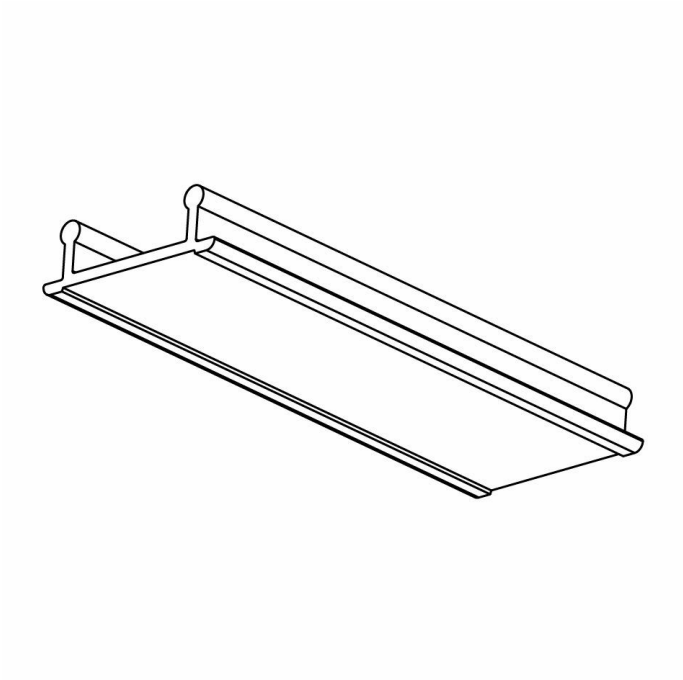

© 2026 Signify Holding. Alle rechten voorbehouden. De informatie die in dit document wordt verstrekt kan zonder voorafgaande kennisgeving worden gewijzigd. Signify doet geen uitspraken over en geeft geen garanties voor de nauwkeurigheid of volledigheid van de informatie in dit document en kan op geen enkele wijze aansprakelijk worden gesteld voor handelingen die op deze informatie worden gebaseerd. De informatie in dit document is niet bedoeld als offerte en maakt geen deel uit van enige aanbieding of overeenkomst, tenzij anderszins overeengekomen met Signify. Philips en het Philips schildembleem zijn gedeponeerde handelsmerken van Koninklijke Philips N.V.