norton

Montagehandleiding voor de armatuur typen:

ORION

SIRIUS

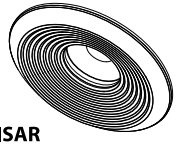

ISAR

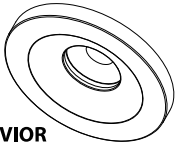

AVIOR

⚠ LET OP!

Armaturen mogen uitsluitend aangesloten worden door een bevoegd persoon.

- Koppel armaturen uitsluitend aan of af wanneer er géén spanning op de driver staat.
- Armaturen en driver mogen niet afgedekt worden (isolatie materiaal o.i.d.)
- Gebruik bij het doorkoppelen uitsluitend Norton verlengsnoeren.
- Op alle uitgangen van het verlengsnoer moet een armatuur of jumper zijn aangesloten.
- Maximaal aan te sluiten armaturen op één driver: Zie montage handleiding Norton driver.
- LED armaturen hebben van nature kleine onderlinge kleurverschillen in licht. Plaats indien mogelijk armaturen van een gelijke BIN-code (BC) bij elkaar (Zie sticker op armatuur).
- Gedurende de levensduur van het armatuur kan de lichtkleur verschuiven en de lichtopbrengst verminderen.

ALGEMENE INFORMATIE

Bij een hogere temperatuur van de LED loopt de levensduur sneller terug. Op het armatuur staat de maximale temperatuur aangegeven welke gemeten mag worden midden op de achterzijde van het armatuur (Tc punt).
Indien met onderstaande rekening wordt gehouden wordt deze Tc temperatuur niet overschreden:

- plaats het LED armatuur niet in ruimten die de normale maximum kamertemperatuur overschrijden (Ta 25°).
- plaats ze niet bij een hittebron of in direct zonlicht.
- zorg voor voldoende ventilatie.

Mocht de temperatuur de Tc waarde overschrijden maak dan gebruik van de mogelijkheid de stroom terug te dringen door te dimmen. Norton drivers zijn standaard dimbaar! (fase afsnijding).
Bij het dimmen loopt het opgenomen vermogen sterker terug dan de lichtsterkte. Het dimmen van uw Norton armatuur verbetert de lumen/watt prestaties en verlengt de levensduur.

- Levensduur: Indien voorgaande punten gerespecteerd worden: 50.000 uur.

WATER- EN STOF DICHTHEID VOLGENS IP:

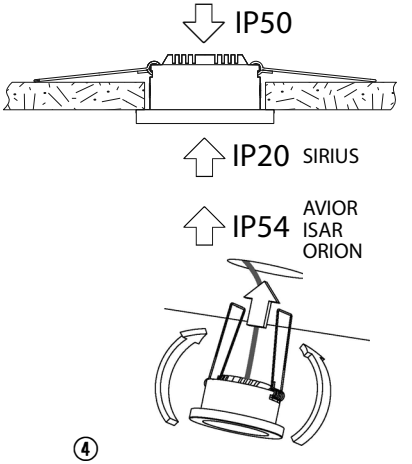

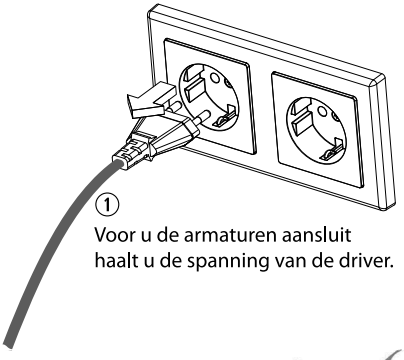

① Voor u de armaturen aansluit haalt u de spanning van de driver.

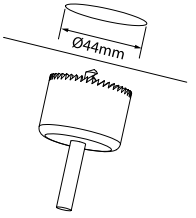

② Zaag een gat in het plafond van 44 mm rond.

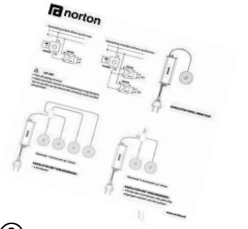

③ Raadpleeg het gewenste aansluitschema (z.o.z.) en sluit het armatuur aan op de driver.

④ Buig de veerklemmen naar achteren en plaats het armatuur door het gat.

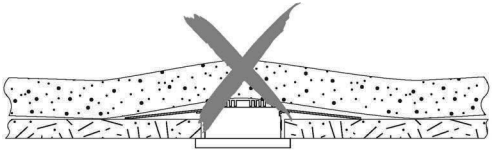

⚠ Armatuur niet afdekken

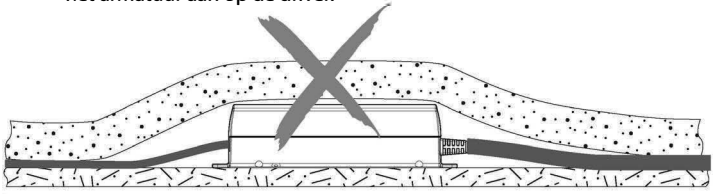

⚠ Driver niet afdekken

norton

Aansluitschema LED armaturen

Aansluiting enkele driver op dimmer:

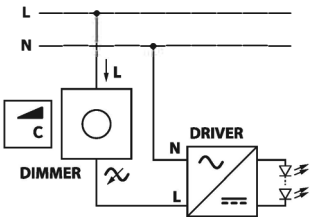

Aansluiting meerdere drivers op dimmer:

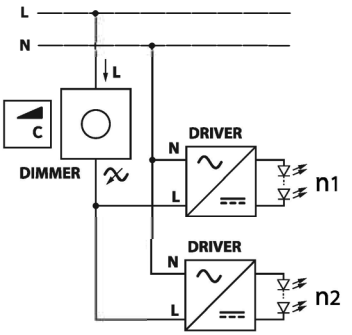

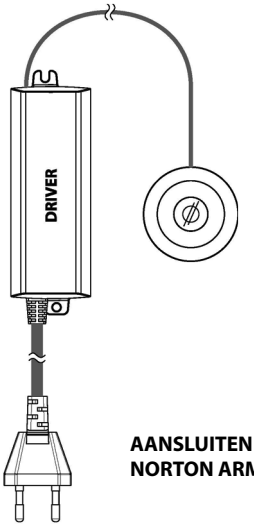

AANSLUITEN ENKEL NORTON ARMATUUR

LET OP!

- Fase afsnijding dimmer
- Indien een klein verschil in lichtopbrengst mag bestaan, kan er op één van de drivers één armatuur extra worden aangesloten

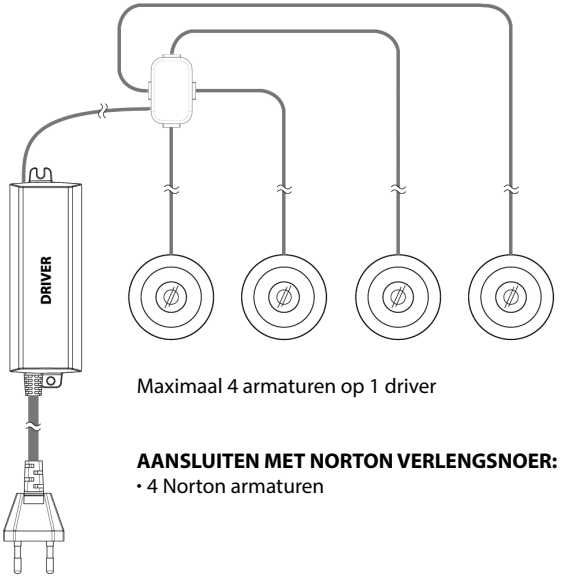

Maximaal 4 armaturen op 1 driver

AANSLUITEN MET NORTON VERLENGSNOER:

- 4 Norton armaturen

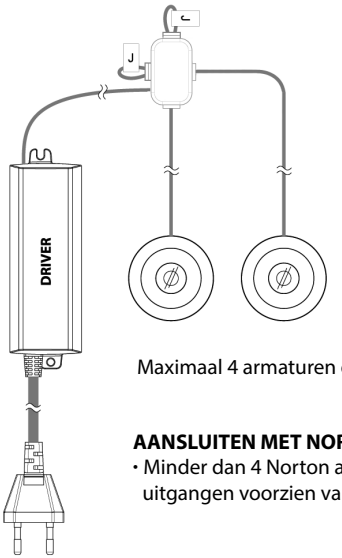

Maximaal 4 armaturen op 1 driver

AANSLUITEN MET NORTON VERLENGSNOER:

- Minder dan 4 Norton armaturen, niet gebruikte uitgangen voorzien van een Norton jumper.

De Norton spots Avior, Isar, Orion en Sirius en bijbehorende Norton drivers, verlengsnoeren en jumpers zijn niet uitwisselbaar met de voorgaande uitvoering van de Norled spots.

www.norton.nl