hansgrohe

AXOR One
Showerpipe 280 1jet EcoSmart met thermostaat
Oppervlak: **Brushed Brass** Artikelnummer: **48795950**

Beschrijving

- bestaat uit: hoofddouche, handdouche, schuifstuk, douchethermostaat, doucheslang, douchestang
- hoofddouche AXOR One 280 1jet
- afmeting straalplaatoppervlak hoofddouche: 280 mm
- straalsoort hoofddouche: PowderRain en Rain in combinatie
- doorstroomregelaar: 8 l/min (met mogelijke toleranties -20%)
- straalsoort handdouche: PowderRain
- doorstroomhoeveelheid van handdouche bij 3 bar: 9,1 l/min
- maximale doorstroomhoeveelheid voor Showerpipe bij 3 bar: 8 l/min
- kogelgewricht: hoek hoofddouche verstelbaar
- schuifstuk met hoogteverstelling
- draaibare douchearm: draaibare douchearm
- Veiligheidsblokkering bij 40°C
- temperatuur- en volumeregeling
- opbouwmontage
- intrinsiek veilig tegen terugstroming
- 2 functies
- EU taxonomie: max. 8l/min

Artikeldetails

Vrijblijvende advies verkoopprijs excl. BTW	2.625,00 €
Vrijblijvende advies verkoopprijs incl. BTW	3.176,25 €

Technologie

Productfoto
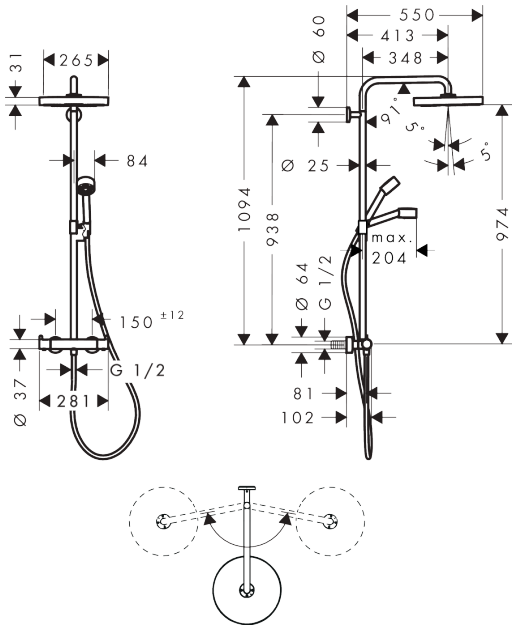
Maattekening