PHILIPS

BY100Z BR L215

911401676807



CoreLine Value Highbay, Accessory, Grijs

CoreLine Value High-bay is de juiste keuze voor projecten waar essentiële specificaties en eenvoudige installatie belangrijk zijn. Het biedt vertrouwde hoge lichtkwaliteit, een lange levensduur, energiebesparing en minder onderhoud. CoreLine Value High-bay biedt ook duidelijke voordelen voor de installateur. Het armatuur kan op de bestaande installatie worden gemonteerd en de elektrische aansluiting is eenvoudig – het armatuur hoeft niet te worden geopend voor installatie en de externe IP65-connector maakt het gemakkelijk te hanteren. Er zijn diverse optionele accessoires beschikbaar, waaronder reflectoren en een beugel om de installatieflexibiliteit verder te vergroten.

Algemene informatie

Waardeschaal	Beter

Bedrijfs- en elektrische gegevens

Ingangsspanning	- V
Ingangsfrequentie	- Hz
IEC beschermingsklasse	-

Wijziging van gegevens voorbehouden

Eigenschappen behuizing en afmetingen

Totale lengte	236 mm
Totale breedte	50 mm
Totale hoogte	209 mm
Afmetingen (hoogte x breedte x diepte)	209 x 50 x 236 mm
Materiaal	Staal
Beschermingsklasse	-
IK-classificatie	-
Accessoirekleur	Grijs
Nettogewicht (per stuk)	1,450 kg

Keurmerken en classificaties

CE-markering	Ja
Conform EU RoHS-richtlijn	Ja

Maatschets

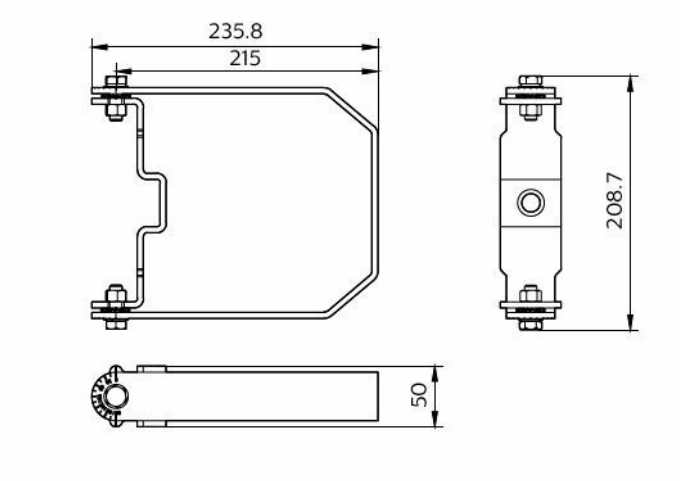

Productgegevens

Productnaam voor bestelling	BY100Z BR L215
Volledige productnaam	BY100Z BR L215
Full EOC	871951454602899
Bestelcode	8719514546028
Materiaalnr. (12NC)	911401676807
Lokale code	8719514546028
Numerator - Aantal per pak	1
EAN/UPC - product/behuizing	8719514546028
Numerator - Dozen per buitendoos	4
EAN/UPC - Case	8719514545878

© 2026 Signify Holding. Alle rechten voorbehouden. De informatie die in dit document wordt verstrekt kan zonder voorafgaande kennisgeving worden gewijzigd. Signify doet geen uitspraken over en geeft geen garanties voor de nauwkeurigheid of volledigheid van de informatie in dit document en kan op geen enkele wijze aansprakelijk worden gesteld voor handelingen die op deze informatie worden gebaseerd. De informatie in dit document is niet bedoeld als offerte en maakt geen deel uit van enige aanbieding of overeenkomst, tenzij anderszins overeengekomen met Signify. Philips en het Philips schildembleem zijn gedeponeerde handelsmerken van Koninklijke Philips N.V.