PHILIPS

BY121Z G5 BR L200

911401633208



CoreLine Highbay Gen5, Accessory, Grijs

CoreLine Highbay Gen5 maakt de CoreLine-belofte van innovatieve, gebruiksvriendelijke en hoogwaardige armaturen waar. Een betrouwbare, zeer efficiënte armatuur met een zeer lange levensduur, die zorgt voor aanzienlijke energiebesparing en weinig onderhoud vraagt. Tegelijkertijd is de CoreLine Highbay zeer eenvoudig te hanteren. De armatuur kan op uw bestaande net worden geïnstalleerd en de elektrische aansluiting is eenvoudig, zonder dat de armatuur geopend hoeft te worden, dankzij een externe IP65-connector. Met een keuze uit twee bundelhoeken (smalle en brede bundel) kunt u uw verlichtingsplan aanpassen aan uw exacte eisen. Dit assortiment omvat ook Interact Ready-armaturen met geïntegreerde draadloze communicatie en geïntegreerde bewegings- en daglichtsensoren. Dus CoreLine Highbay Gen5 is klaar om te worden gebruikt met elk Interact-verbonden verlichtingssysteem.

Algemene informatie

Sustainability rating	Unclassified
Waardeschaal	Beter
Garantieperiode	5 jaar

Bedrijfs- en elektrische gegevens

IEC beschermingsklasse	-

Wijziging van gegevens voorbehouden

Eigenschappen behuizing en afmetingen

Totale lengte	227 mm
Totale breedte	180 mm
Totale hoogte	46 mm
Afmetingen (hoogte x breedte x diepte)	46 x 180 x 227 mm
Materiaal	Staal
Beschermingsklasse	-
IK-classificatie	-
Accessoirekleur	Grijs
Nettogewicht (per stuk)	1,610 kg

Keurmerken en classificaties

CE-markering	Ja
Conform EU RoHS-richtlijn	Ja

Duurzaamheidsgegevens

Verhouding niet-primair materiaal van de verpakking	Karton > 80% gerecycled
Verhouding recyclebare inhoud van verpakking	Recyclingpercentage karton > 80%
Verpakkingsmateriaal	Karton

Maatschets

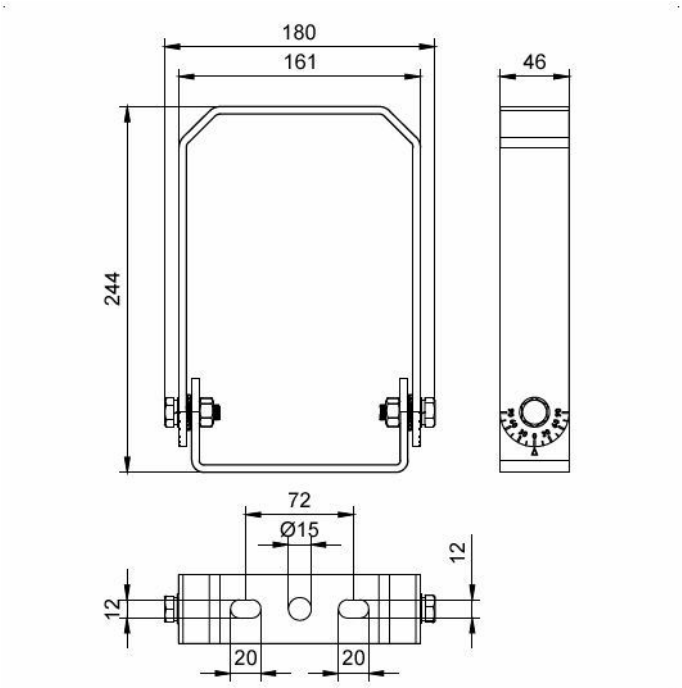

Productgegevens

Productnaam voor bestelling	BY121Z G5 BR L200
Volledige productnaam	BY121Z G5 BR L200
Full EOC	871951495606399
Bestelcode	8719514956063
Materiaalnr. (12NC)	911401633208
Lokale code	8719514956063
Numerator - Aantal per pak	1
EAN/UPC - product/behuizing	8719514956063
Numerator - Dozen per buitendoos	4
EAN/UPC - Case	8719514956087

Gerelateerde documenten

Documenten en certificaten	Documentnaam	Downloaden
Tender text	Tender_Text_911401633208_nl_NL.txt	Downloaden

© 2026 Signify Holding. Alle rechten voorbehouden. De informatie die in dit document wordt verstrekt kan zonder voorafgaande kennisgeving worden gewijzigd. Signify doet geen uitspraken over en geeft geen garanties voor de nauwkeurigheid of volledigheid van de informatie in dit document en kan op geen enkele wijze aansprakelijk worden gesteld voor handelingen die op deze informatie worden gebaseerd. De informatie in dit document is niet bedoeld als offerte en maakt geen deel uit van enige aanbieding of overeenkomst, tenzij anderszins overeengekomen met Signify. Philips en het Philips schildembleem zijn gedeponeerde handelsmerken van Koninklijke Philips N.V.