PROLUMIA®

PRO-BATTEN

LINEÁRNÍ SVÍTIDLA

EFEKTIVNÍ.
PŘIZPŮSOBITELNÉ.
UDRŽITELNÉ.

SPOLEHLIVÉ A VÝKONNÉ OSVĚTLENÍ
PRO KAŽDODENNÍ POUŽITÍ

IN >100.000 L80 CCT LM MW EM

CE LED 5 LET ZÁRUKA

PRO-BATTEN

LINEÁRNÍ SVÍTIDLA

SPOLEHLIVÉ A VÝKONNÉ OSVĚTLENÍ PRO KAŽDODENNÍ POUŽITÍ

Pro-Batten je moderní lineární svítidlo pro vnitřní použití, které spojuje elegantní design s vynikajícím výkonem a snadnou instalací – vše za mimořádně výhodnou cenu. S vyjímečnou světelnou účinností až 170 lm/W zajišťuje rovnoměrné osvětlení. Díky přepínatelné teplotě chromatičnosti a výkonu je ideální pro univerzální osvětlení, například ve školách, maloobchodních prostorech a lehkém průmyslu. Instalace je rychlá a jednoduchá díky bočnímu výklopnému krytu. Jeho univerzálnost je rozšířena volitelným integrovaným senzorem pohybu a denního osvětlení a funkcí 3hodinového nouzového osvětlení s autotestem.

VÍCE INFORMACÍ O PRO-BATTEN ONLINE:

VLASTNOSTI & FUNKCE

- Lineární LED svítidlo pro vnitřní použití s krytem odolným proti nárazům IK06
- Spolehlivá, energeticky úsporná náhrada lineárního zářivkového osvětlení
- Vysoká účinnost až 170 lm/W pro maximální úsporu energie
- Snadná instalace díky bočnímu výklopnému krytu
- Nastavitelný světelný výkon a teplota chromatičnosti (3000 / 4000 / 5000 K)
- K dispozici také s integrovaným senzorem pohybu a denného osvětlení a/nebo funkcí 3hod. nouzového osvětlení s autotestem
- Flexibilní montáž: standardně přisazená, volitelně závěsná

OBECNÉ SPECIFIKACE

Typ svítidla	Přisazená / závěsná montáž
Možnosti instalace	Stěna, strop
Prostředí instalace	Vnitřní
Funkce osvětlení	Obecné, funkční
Verze svítidla	Standardní (zap/vyp), Senzor, Nouzové osvětlení, Senzor + Nouzové osvětlení
Třída elektrické bezpečnosti	Třída I
AC napětí & frekvence	220-240 V AC | 50-60 Hz
Typ napájecího zdroje	Konstantní proud
Typ světelného zdroje	LED (typ SMD 2835)
Spotřeba energie (min. - max.)	21 - 52 W
Světelný tok (min. - max.) při 4000 K	3 550 - 8 300 lm
Nastavitelný světelný tok	4 nastavení
Teplota chromatičnoti	3000 / 4000 / 5000 K
Nastavitelná teplota chromatičnoti	3 pozice
Index podání barev	Ra >80
Optika	Difuzor (opál)
Úhel vyzařování	120° kruhový symetrický
Krytí (IP)	IP20
Odolnost proti nárazu (IK)	IK06
Životnost	L90 >50 000 h | L80 >100 000 h
Okolní teplota (rozsah Ta)	-20°C až +40°C[1)]
Materiál	Kryt z kovu a difuzor z polykarbonátu
Barva / povrchová úprava	Bílá
Certifikace	CE
Záruční doba	5 let[2)]

[1)] Uvedený teplotní rozsah platí pro standardní verze (zap/vyp). Verze se senzorem: -20 °C až +40 °C | Verze s nouzovým osvětlením: 0 °C až +25 °C | Verze se senzorem a nouzovým osvětlením: 0 °C až +25 °C

[2)] Záruka na nouzovou baterii je omezena na 3 roky

POUŽITÍ

Školy, kanceláře, chodby, maloobchodní prostory, sklady, sklepy, lehké průmyslové prostory a další veřejně přístupné suché vnitřní prostory

5 LET ZÁRUKA

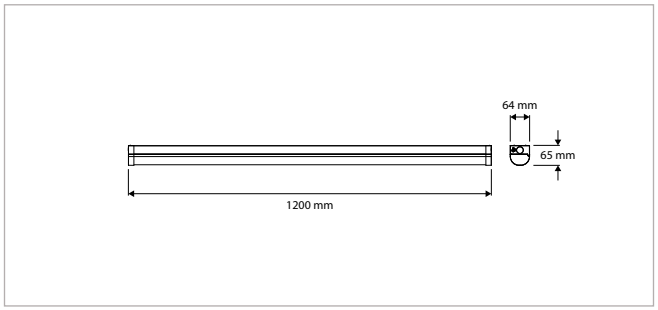

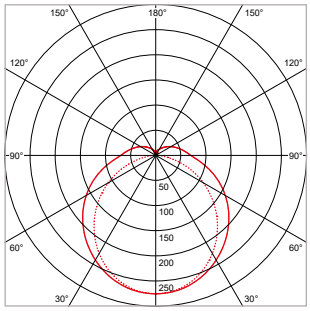

PRO-BATTEN - PŘISAZENÉ - IP20 - 1200 x 64 x V 65 mm - BÍLÁ

VERZE	CCT	CRI	SVĚTELNÝ TOK	SPOTŘEBA ENERGIE	NAPÁJENÍ	OBJ.Č.	DOSTUPNOST
Standardní	3000 / 4000 / 5000 K	Ra >80	3 550 / 4 300 / 5 600 / 6 300 lm	21,0 / 26,0 / 34,0 / 39,0 W	Zapnuto / Vypnuto	40282000	✓
Senzor	3000 / 4000 / 5000 K	Ra >80	3 550 / 4 300 / 5 600 / 6 300 lm	21,5 / 26,5 / 34,5 / 39,5 W	Zapnuto / Vypnuto	40282001	✓
Nouzové osvětlení	3000 / 4000 / 5000 K	Ra >80	3 550 / 4 300 / 5 600 / 6 300 lm	22,5 / 27,5 / 35,5 / 40,5 W	Zapnuto / Vypnuto	40282002	-
Senzor + Nouzové osvětlení	3000 / 4000 / 5000 K	Ra >80	3 550 / 4 300 / 5 600 / 6 300 lm	23,0 / 28,0 / 36,0 / 41,0 W	Zapnuto / Vypnuto	40282003	-

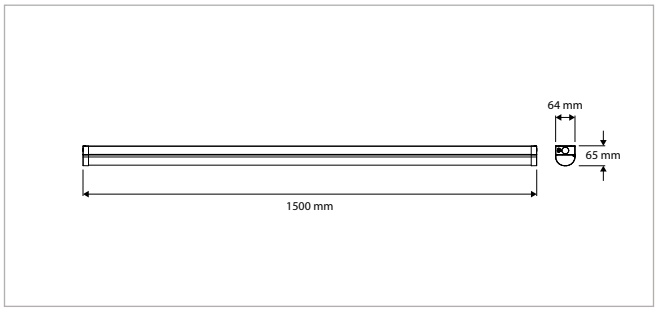

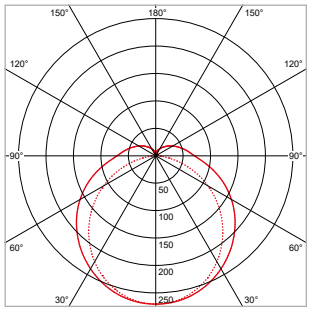

PRO-BATTEN - PŘISAZENÉ - IP20 - 1500 x 64 x V 65 mm - BÍLÁ

VERZE	CCT	CRI	SVĚTELNÝ TOK	SPOTŘEBA ENERGIE	NAPÁJENÍ	OBJ.Č.	DOSTUPNOST
Standardní	3000 / 4000 / 5000 K	Ra >80	4 300 / 5 950 / 6 750 / 8 300 lm	25,0 / 35,0 / 40,0 / 50,0 W	Zapnuto / Vypnuto	40282010	✓
Senzor	3000 / 4000 / 5000 K	Ra >80	4 300 / 5 950 / 6 750 / 8 300 lm	25,5 / 35,5 / 40,5 / 50,5 W	Zapnuto / Vypnuto	40282011	✓
Nouzové osvětlení	3000 / 4000 / 5000 K	Ra >80	4 300 / 5 950 / 6 750 / 8 300 lm	26,5 / 36,5 / 41,5 / 51,5 W	Zapnuto / Vypnuto	40282012	-
Senzor + Nouzové osvětlení	3000 / 4000 / 5000 K	Ra >80	4 300 / 5 950 / 6 750 / 8 300 lm	27,0 / 37,0 / 42,0 / 52,0 W	Zapnuto / Vypnuto	40282013	-

PRO-BATTEN - PŘÍSLUŠENSTVÍ

POPIS	OBJ.Č.	DOSTUPNOST
Pro-Batten závěsná sada, lanko max. D 150 cm	40282020	✓

40282020

299
294
295
291
300
296
292
288
284
280
194
192
190
188

ELEGANTNÍ DESIGN

KDE SE SNOUBÍ VÝKON, FLEXIBILITA A SNADNÁ INSTALACE

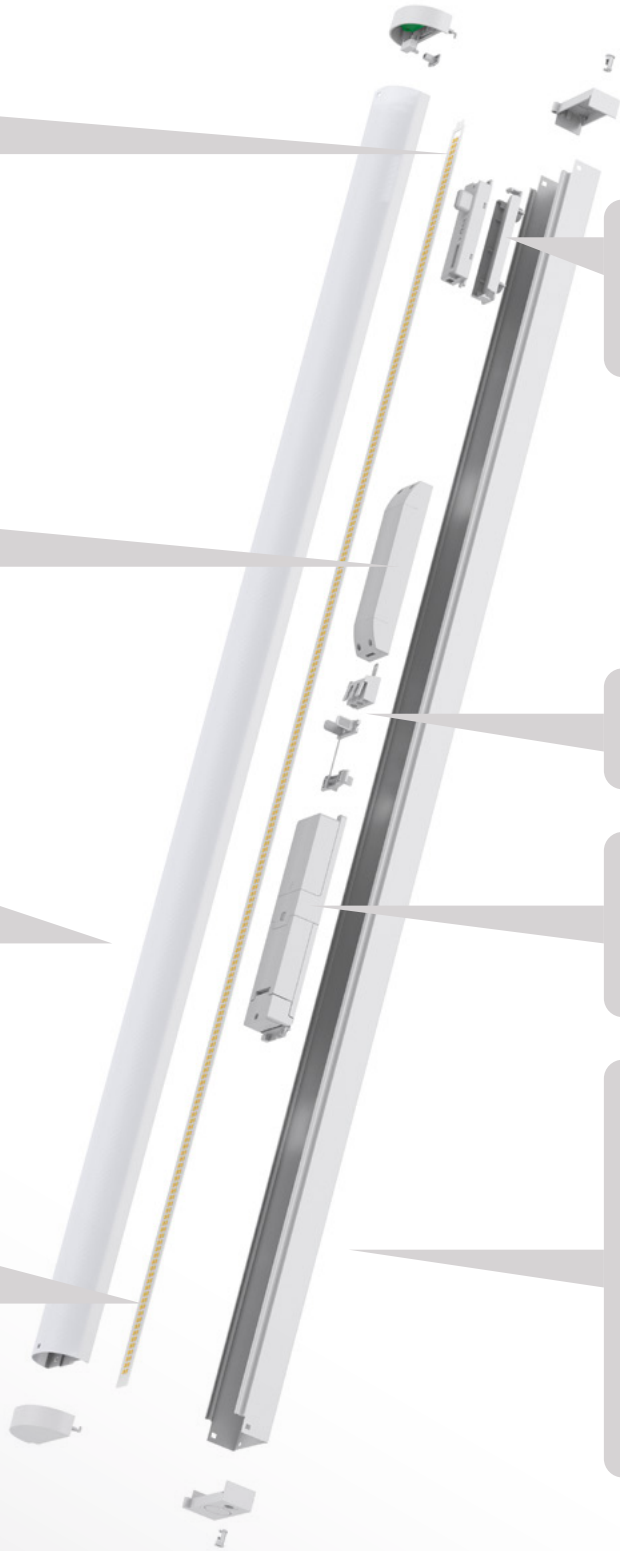

VYSOKÁ ÚČINNOST AŽ 170 LM/W

Šetří energii a podporuje cíle udržitelnosti

SENZOR POHYBU A DENNÍHO OSVĚTLENÍ

Integrovaný mikrovlnný senzor s funkcí chodby pro optimalizované pohodlí a úsporu energie

UNIVERZÁLNOST

K dispozici ve dvou délkách s více možnostmi nastavení výkonu a teploty chromatičnosti – ideální pro snadnou správu zásob a širokou škálu aplikací

RYCHLÉ ZAPOJENÍ

Boční výklopný kryt s pružinovými svorkami pro snadnou instalaci

SPOLEHLIVÉ

Robustní kryt IK06 a životnost L80 >100 000 hodin

NOUZOVÉ OSVĚTLENÍ S AUTOTESTEM (3HOD.)

Údržba, která šetří čas i náklady – výrazná úleva pro správce budov

FLEXIBILNÍ MONTÁŽ

Dodáváno standardně pro přisazenou montáž; K dispozici také volitelná závěsná sada

EKOLOGICKÝ DESIGN

Udržitelná konstrukce s vyměnitelnými díly, jako je LED napájení a deska plošných spojů (PCB)

EFEKTIVNÍ. PŘIZPŮSOBITELNÉ. UDRŽITELNÉ.

PROLUMIA®

PROLUMIA NL
Riga 10
2993 LW BARENDRECHT
T +31 (0)180 64 54 00
E info@prolumia.nl

PROLUMIA BE
Saffierstraat 5 - Unit 10A
2200 HERENTALS
T +32 (0)14 25 07 70
E info@prolumia.be

PROLUMIA CZ
Ke Slivenci 48
154 00 PRAHA 5 - LOCHKOV
T +420 222 563 003
E info@prolumia.cz

PROLUMIA DE
Feldbergstraße 57
61440 OBERURSEL
T +49 6171 8989 594
E info@prolumia.de

VÍCE INFORMACÍ O PRO-BATTEN ONLINE:

Verze: 1.0 - 2026-01

Nedelko věnuje maximální pozornost tomuto katalogu a spolehlivosti a aktuálnosti informací v něm obsažených. I přes veškerou péči nelze vždy zabránit nepřesnostem. Nedelko neručí za chyby nebo nepřesnosti. Pro nejaktuálnější informace prosím kontaktujte naše obchodní oddělení.