Technisch specificatieblad

US 5-hangprofiel FT

Artikelnummer: 6341578



Hangprofiel (U-profiel) in de afmeting 50 x 50 mm met aangelaste kopplaat. Voor bevestiging aan horizontale betonnen plafonds en stalen dragers. Vanaf lengte 400mm of bij de montage van consoles op het uiteinde van het hangprofiel moet afstandsstuk type DSK 45 gebruikt worden.

St Staal

FT thermisch verzinkt

Stamgegevens

Artikelnummer	6341578
Type	US 5 K 60 FT
Omschrijving 1	Hangprofiel
Omschrijving 2	met vastgelaste kopplaat
Fabrikant	OBO
Dimensie	50x50x600
Kleur	zink
Materiaal	Staal
Oppervlak	thermisch verzinkt
Oppervlaktenorm	DIN EN ISO 1461
Kleinste verkoop-eenheid	1
Eenheid van hoeveelheid	Stuk
Gewicht	185 kg
Eenheid gewicht	kg/100 st.
CO2-voetafdruk (GWP) van wieg tot poort	4,3086 kg CO2e / 1 Stuk

Technisch specificatieblad

US 5-hangprofiel FT

Artikelnummer: 6341578

Afmetingen

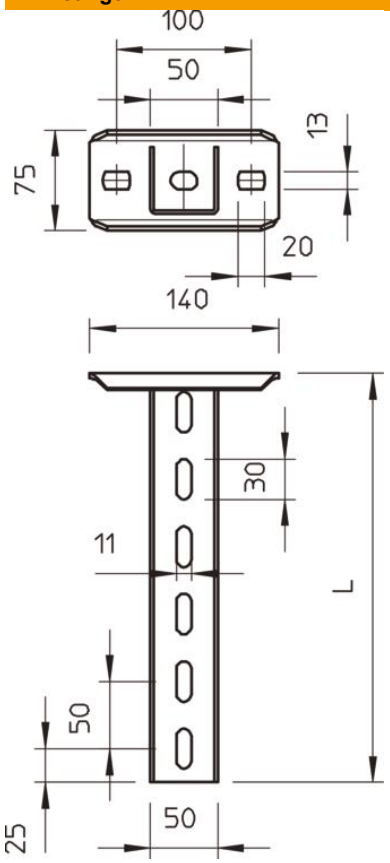

Lengte	600 mm
Breedte	50 mm
Hoogte	50 mm
Maat L	600 mm

Technische gegevens

Uitvoering	U-profiel
Consolelengte 200	5,75 kN
Consolelengte 400	3,1 kN
Consolelengte 600	2,2 kN
Functiebehoud	ja
Materiaaldikte	2,5 mm
Maximale trekbelasting	10 kN
Met vertanding	nee
ROHS-conform	ja

Technisch specificatieblad

US 5-hangprofiel FT

Artikelnummer: 6341578

Belastingen

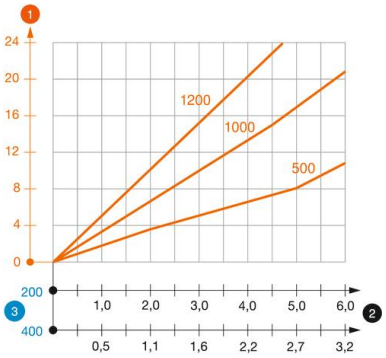

Belastingdiagram U-profiel type US 5 K

1. Doorbuiging van het uiteinde van het hangprofiel bij toegestane consolebelasting
2. Toegestane consolebelasting in kN zonder manlast
3. Consolelengte in mm

—— Belastingscurve met consolelengtes in mm

Belastingswaarden plug voor US 5 K-hangprofiel

Enkelzijdige consolebelas-ting				
	Maximale belasting F tot. in kN			
	Consolelengte in mm			
F kN	100	200	300	400
4,3	3,06	2,31	1,85	1,53
7,6	4,90	4,10	3,24	2,66

Max. belasting F tot = kabelgewicht + kabelgoot + console + hangprofiel. Bij de tabelwaarden voor tweezijdige belasting is rekening gehouden met de aanwezige asafstand ai = 10 cm. De aangegeven waarden zijn gebaseerd op gescheurd beton met sterkteklasse C20/25. De installatievoorwaarden van de ETA-goedkeuring (pluggen) moeten in acht worden genomen!