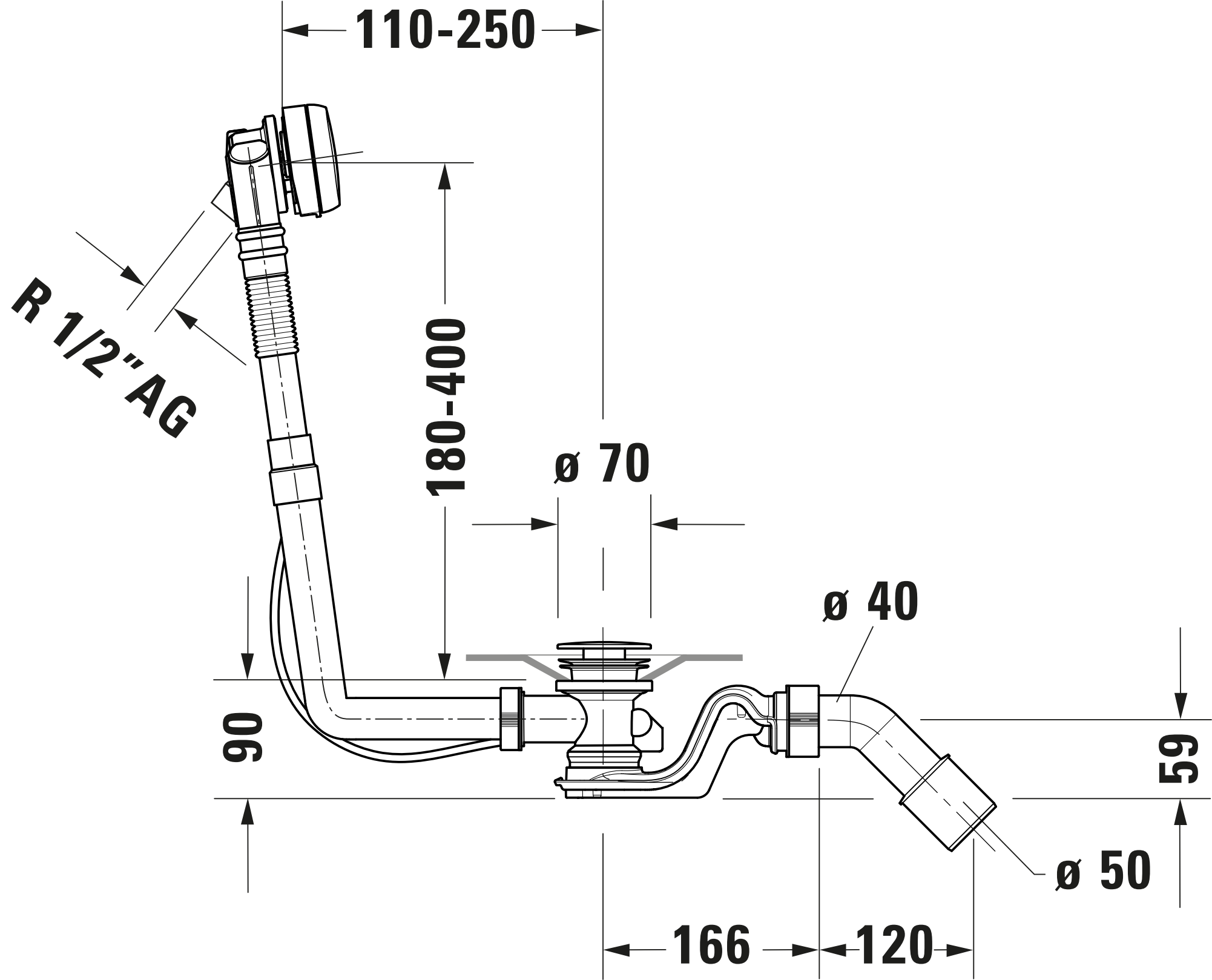
110-250
R 1/2" AG
180-400
ø 70
ø 40
90
59
ø 50
166
120