TR 642 top2 RC 24V

Artikelnr.: 6424300

Tijd- en lichtregeling
Digitale schakelklokken

Functiebeschrijving

- Digitale schakelklok met jaar- en astroprogramma
- Tijdsynchronisatie door aansluiting van een externe DCF- of GPS-antenne, bij GPS is positiebepaling voor het Astroprogramma voorzien
- 2 kanalen
- 2 externe ingangen
- Impulsdrukker aansluitbaar (externe schakelvoorselectie, countdown-timer)
- Schakelaar aansluitbaar (schakeling continu AAN resp. UIT)
- Uitbreidingsmodule aansluitbaar
- OBELISK geheugenstick meegeleverd
- DuoFix verende steekklemmen
- Voor telkens 2 geleiders
- Draad of litzedraad (met of zonder adereindhuls)
- Draaddiameter: 0,5 - 2,5 mm²
- Bedieningsknop voor het loskoppelen van de stekkerverbinding
- Tekstgestuurde programmering op het display
- Datum en tijd vooraf ingesteld
- Volledig bedienbaar zonder netaansluiting
- 800 geheugenplaatsen
- Interface voor OBELISK top2 geheugenstick (pc-programmering)
- 2. insteekbaar schakelprogramma
- Kopiëren van programma's
- Programma-back-up
- 8 jaar gangreserve (lithiumbatterij)
- Nuldoorgangsschakeling voor relaissparend schakelen en hoge lampbelasting (niet bij 24 V apparaten)
- AAN-UIT schakeltijden
- Impulsprogramma
- Cyclusprogramma
- Omvangrijke jaarklokfunctie
- Basisweekprogramma en 14 verschillende weekprogramma's met prioriteitsniveaus en datumperioden
- Continu AAN / Continu UIT met hoogste prioriteit via datumperioden programmeerbaar
- Vaste en variabele feestdagen, van Pasen afhankelijke feestdagen, dagen en datumperioden met serievoorbeeld
- Database met feestdagen voor alle Duitse deelstaten, Zwitserland, Frankrijk etc.
- Programmasimulatie op de klokdisplay
- Grafische programmasimulatie met volledig jaaroverzicht voor alle kanalen op de pc
- Astronomische schakelfunctie (automatische berekening van de zonsopgangs- en ondergangstijden voor het hele jaar)

TR 642 top2 RC 24V

Artikelnr.: 6424300

Functiebeschrijving

- Offset voor aanpassing van de zonsopgangs- en -ondergangstijden
- Positiegegevens via coördinaten of land-/stedenlijst programmeerbaar
- Maken van een eigen stedenlijst (favorieten) en een tabel met eigen Astrotijden op de pc mogelijk
- Vaste AAN/UIT-schakelingen programmeerbaar (bijv. nachtonderbreking)
- Simulatie van de Astroschakeltijden (berekende Astrotijden en geprogrammeerde AAN/UIT-schakelingen) voor het hele jaar
- Diverse Astro-instellingen selecteerbaar ('s avonds AAN - 's morgens UIT of 's avonds UIT - 's morgens AAN, Astro-impuls)
- Schakelvoorselectie
- Schakeling continu AAN/UIT
- Countdown-timer
- Geïntegreerde bedrijfsurenteller
- Resetmogelijkheid
- Servicefunctie voor de bewaking van onderhoudsintervallen
- Vakantieprogramma
- 2 toevalsprogramma´s
- Displayverlichting (uitschakelbaar)
- PIN-codering
- Automatische zomer-/wintertijdomschakeling
- Deactiveerbaar
- Omschakelregels voor Europa, VS en andere landen zijn reeds opgeslagen
- Eigen omschakelregel of omschakeling op vaste datum selecteerbaar

Technische specificaties

	TR 642 top2 RC 24V
Bedrijfsspanning	12 - 24 V UC
Frequentie	50 - 60 Hz
Breedte	3 TE
Soort montage	DIN-rail
Soort contact	Wisselcontact
Schakeluitgang	Faseonafhankelijk
Openingswijdte	< 3 mm
Programma	Jaarprogramma, Astroprogramma
Programmafuncties	AAN-UIT, Impuls, Cyclus
Aantal kanalen	2
Externe ingangen	2
Aantal geheugenplaatsen	800
Gangreserve	8 jaar
Schakelvermogen bij 250 V AC, cos φ = 1	16 A
Schakelvermogen bij 250 V AC, cos φ = 0,6	2 A
Gloei-/halogeenlampbelasting	1400 W

	TR 642 top2 RC 24V
Energiespaarlampen	7 x 7 W, 6 x 11 W, 5 x 15 W, 5 x 20 W, 4 x 23 W
Schakelvermogen min.	ca. 10 mA
Kortste schakeltijd	1 s
Gangnauwkeurigheid bij 25 °C	≤ ± 0,5 s/dag (Quarts) of DCF77/GPS
Tijdbasis	Quarts/DCF77/GPS
Standby verbruik	~1,5 W
Geheugenkaart meegeleverd	√
Type aansluiting	DuoFix-steekklemmen
Externe Antenne anschließbar	√
Display	Displayverlichting (uitschakelbaar)
Bedieningselementen	4 tiptoetsen
Behuizing- en isolatiemateriaal	Tegen hoge temperaturen bestendige, zelfdovende thermoplasten
Beschermingsgraad	IP 20
Beschermingsklasse	II volgens EN 60 730-1
Spanning	12-24 V UC
Omgevingstemperatuur	-30°C ... 45°C

TR 642 top2 RC 24V

Artikelnr.: 6424300

Aansluitschema's

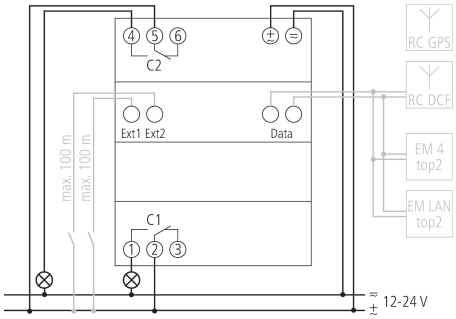

Maattekeningen

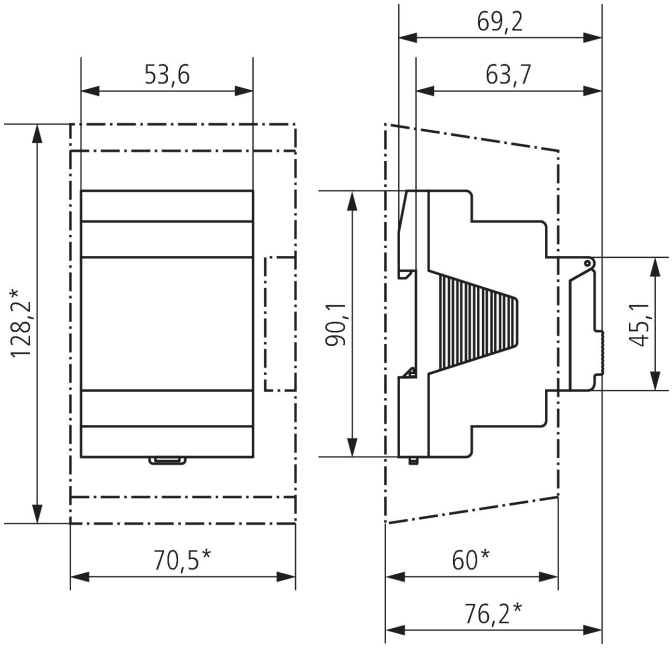

Accessoires

EM 4 top2
Artikelnr.: 6490104

EM LAN top2
Artikelnr.: 6490900

Wandmontageset 52,5 mm
Artikelnr.: 9070050

Antenne DCF77
Artikelnr.: 9070410

TR 642 top2 RC 24V

Artikelnr.: 6424300

Accessoires

PC-Programmeerset OBELISK top2/3
Artikelnr.: 9070409

Geheugenstick OBELISK top2
Artikelnr.: 9070404

Frontpaneelinbouwset
Artikelnr.: 9070001

Antenne GNSS R
Artikelnr.: 9070807

Antenne GNSS
Artikelnr.: 9070823