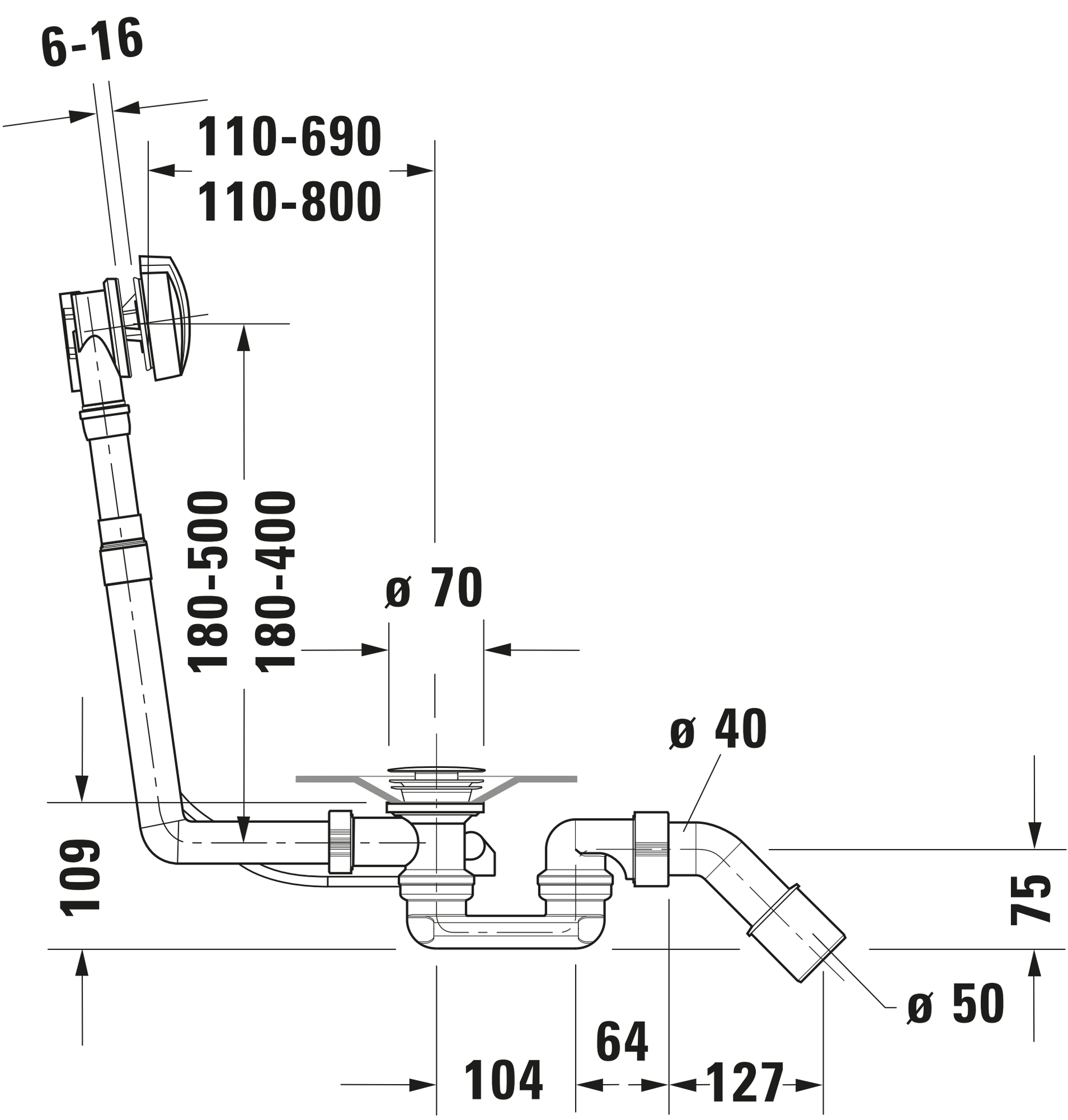
6-16
110-690
110-800
180-500
180-400
ø 70
ø 40
109
75
ø 50
64
104
127