Fiche technique

Pendard US 5 FT

Référence: 6341632



Pendard (profilé en U) de dimensions 50 x 50 mm avec plaque de tête soudée. Pour la fixation sur plafonds en béton horizontaux et poutres métalliques horizontales. À partir d'une largeur de 400 mm ou en cas de montage de la console sur l'extrémité du pendard, il convient d'utiliser l'entretoise de type DSK 45.

St Acier

FT galvanisé à chaud par trempage

Données de base

Référence	6341632
Typee	US 5 K 120 FT
Désignation 1	Pendard
Désignation 2	avec semelle soudée
Fabricant	OBO
Dimension	50x50x1200
Couleur	zinc
Matériau	Acier
Surface	galvanisé à chaud par trempage
Norme de surface	DIN EN ISO 1461
Unité d'emballage minimale	1
Unité de quantité	pc
Poids	320 kg
Unité de poids	kg/100 pc
Empreinte CO2 (GWP) du berceau à la porte	7,7778 kg CO2e / 1 Pièce

Fiche technique

Pendard US 5 FT

Référence: 6341632

Dimensions

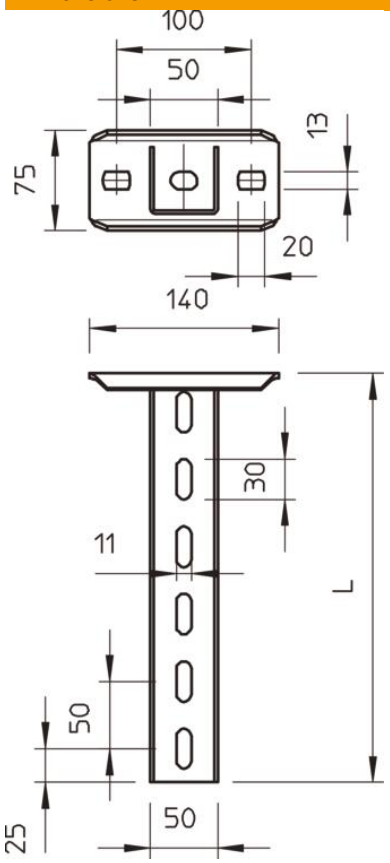

Longueur	1 200 mm
Largeur	50 mm
Hauteur	50 mm
Cote L	1 200 mm

Caractéristiques techniques

Modèle	profilé en U
Longueur de console 200	4 kN
Longueur de console 400	2,2 kN
Longueur de console: 600	1,7 kN
Maintien en fonction	oui
Épaisseur du matériau	2,5 mm
Résistance maximale à la traction	10 kN
avec denture	non
Conformité ROHS	oui

Fiche technique

Pendard US 5 FT

Référence: 6341632

Charges

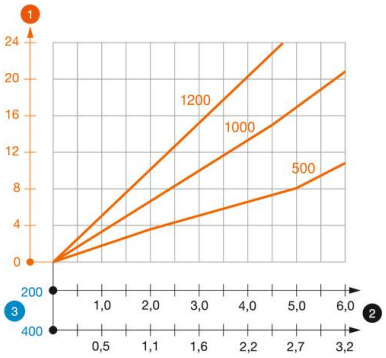

Diagramme de charge du pendard de type US 5 K

1. Déflexion de l'extrémité du pendard avec charge autorisée
2. Charge de console autorisée en kN sans charge d'homme
3. Longueur de console en mm

— Courbe de charge avec longueurs de montant en mm

Valeurs de charge des chevilles pour pendard US 5 K

charge unilatérale				
	Charge maximale [kN]			
	Largeur de console [mm]			
Cheville type	110	210	310	410
BZ3 10x90/0-30	4,31	3,18	2,51	2,06
BZ3 12x110/0-35	5,82	4,29	3,39	2,77

Max. total load F = cable weight + cable tray + bracket + suspended support. The tabular values for double-sided loads take the available axis spacing ai = 10 cm into account. The stated values are based on uncracked concrete of compressive strength C20/25. Please comply with the installation conditions of ETA(anchors).