PHILIPS

LL500Z CB-CH WH

910925864233



Service tag

LL500Z | Maxos fusion Acc., Wit

Maxos fusion is een aanpasbaar LED-draagprofielsysteem dat een uitmuntende lichtkwaliteit biedt, terwijl het de energiekosten met meer dan de helft reduceert in vergelijking met fluorescentielampen. Voor toepassing in winkels kan een familie van lineaire panelen, non-lineaire modules en een spotportfolio, probleemloos worden ingebouwd in het draagprofiel zodat uw koopwaar kan schitteren. Voor industriële toepassingen ligt de nadruk op het reduceren van installatie- en onderhoudskosten door minder lineaire panelen te gebruiken. Met de elektrische installatie van maximaal 13 kabels, de vrijheid om deze armaturen te plaatsen zoals dat nodig is en de inbouw van andere diensten/hardware van derden, stelt het systeem u in staat om kabelkluwens aan het plafond te reduceren. Het kan ook eenvoudig opnieuw worden gebouwd om plaats te geven aan toekomstige veranderingen in inrichting. De infrastructuur maakt het mogelijk dat sensoren worden ingebouwd om

Wijziging van gegevens voorbehouden

gegevens te verzamelen, waardoor u de mogelijkheid krijgt om informatie inzichtelijk te maken om uw bedrijfsproces te ondersteunen.

Algemene informatie

Servicetag	Ja
Waardeschaal	Best
Garantieperiode	5 jaar

Bedrijfs- en elektrische gegevens

Ingangsspanning	- V
Ingangsfrequentie	- Hz
IEC beschermingsklasse	-

Eigenschappen behuizing en afmetingen

Totale lengte	120 mm
Totale breedte	40 mm
Totale hoogte	40 mm
Afmetingen (hoogte x breedte x diepte)	40 x 40 x 120 mm
Materiaal	Staal
Beschermingsklasse	-
IK-classificatie	-
Accessoirekleur	Wit
Nettogewicht (per stuk)	0,081 kg

Keurmerken en classificaties

CE-markering	Ja
Conform EU RoHS-richtlijn	Ja

Duurzaamheidsgegevens

Verhouding niet-primair materiaal van de verpakking	Karton > 80% gerecycled
Verhouding recyclebare inhoud van verpakking	Recyclingpercentage karton > 80%
Verpakkingsmateriaal	Karton

Productgegevens

Productnaam voor bestelling	LL500Z CB-CH WH
Volledige productnaam	LL500Z CB-CH WH
Full EOC	871869637460399
Bestelcode	8718696374603
Materiaalnr. (12NC)	910925864233
Lokale code	8718696374603
Numerator - Aantal per pak	1
EAN/UPC - product/behuizing	8718696374603
Numerator - Dozen per buitendoos	15
EAN/UPC - Case	8718696383513
Code productfamilie	LL500Z [Maxos fusion Acc.]

Wijziging van gegevens voorbehouden

Maatschets

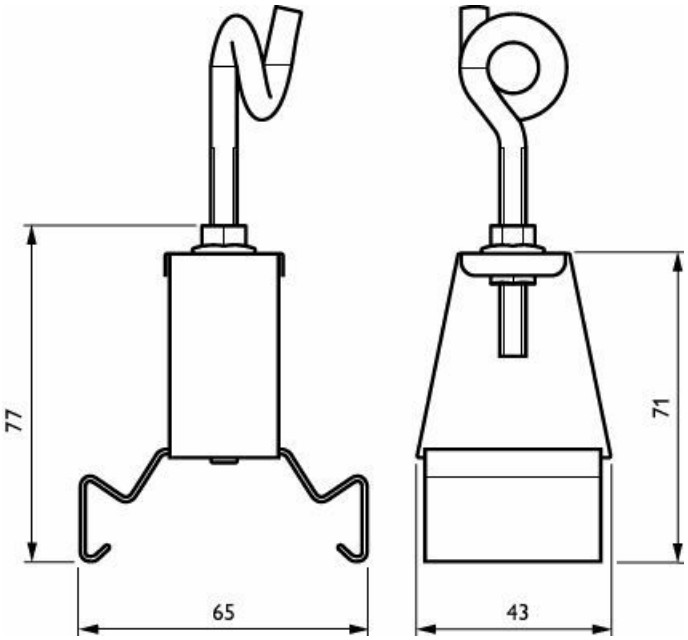

Gerelateerde documenten

Documenten en certificaten	Documentnaam	Downloaden
Tender text	Tender_Text_910925864233_nl_NL.txt	Downloaden

© 2026 Signify Holding. Alle rechten voorbehouden. De informatie die in dit document wordt verstrekt kan zonder voorafgaande kennisgeving worden gewijzigd. Signify doet geen uitspraken over en geeft geen garanties voor de nauwkeurigheid of volledigheid van de informatie in dit document en kan op geen enkele wijze aansprakelijk worden gesteld voor handelingen die op deze informatie worden gebaseerd. De informatie in dit document is niet bedoeld als offerte en maakt geen deel uit van enige aanbieding of overeenkomst, tenzij anderszins overeengekomen met Signify. Philips en het Philips schildembleem zijn gedeponeerde handelsmerken van Koninklijke Philips N.V.