Technisch specificatieblad

Ankerrail AML3518, sleufbreedte 16,5 mm, FT, geperforeerd

Artikelnummer: 1119690



Middelste C-profielrail voor kabelinstallatie, in combinatie met beugelklemmen met hamerkopvoet. Ook toepasbaar als ophangconstructie voor kabeldraagsystemen.

CE 16,5 H E30 E90

St Staal

FT thermisch verzinkt

Stamgegevens

Artikelnummer	1119690
Type	AML3518P0400FT
Omschrijving 1	Profielrail
Omschrijving 2	geperf., sleufbreedte 16,5 mm
Fabrikant	OBO
Dimensie	400x35x18
Materiaal	Staal
Oppervlak	thermisch verzinkt
Oppervlaktenorm	DIN EN ISO 1461
Kleinste verkoop-eenheid	10
Eenheid van hoeveelheid	Stuk
Gewicht	35 kg
Eenheid gewicht	kg/100 st.
CO2-voetafdruk (GWP) van wieg tot poort	0,7766 kg CO2e / 1 Stuk

Technisch specificatieblad

Ankerrail AML3518, sleufbreedte 16,5 mm, FT, geperforeerd

Artikelnummer: 1119690

Afmetingen

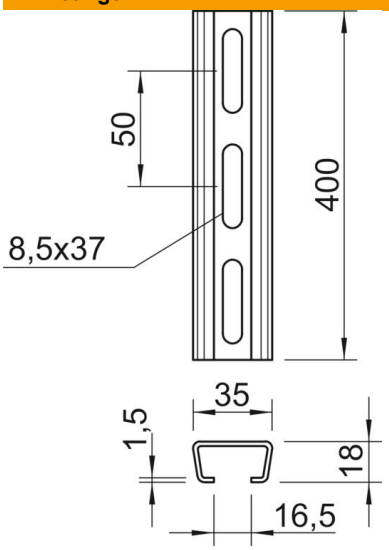

Lengte	400 mm
Breedte	35 mm
Hoogte	18 mm
Maat L	400 mm

Technische gegevens

Afbreekbaar	nee
Soort perforatie	Achterzijde geperforeerd
Uitvoering	Enkel profiel
Boorgatafstand centrisch	50 mm
Bundel	10 m
Functiebehoud	ja
Materiaaldikte	1,5 mm
Met perforatie	ja
Met vertanding	nee
Profielvorm	C-profiel
ROHS-conform	ja
Sleufbreedte	16,5 mm
Statische waarde A	1,01 cm²
Statische waarde Iy	0,44 cm⁴
Statische waarde Iz	1,84 cm⁴
Statische waarde Wy	0,42 cm³
Statische waarde Wz	1,05 cm³