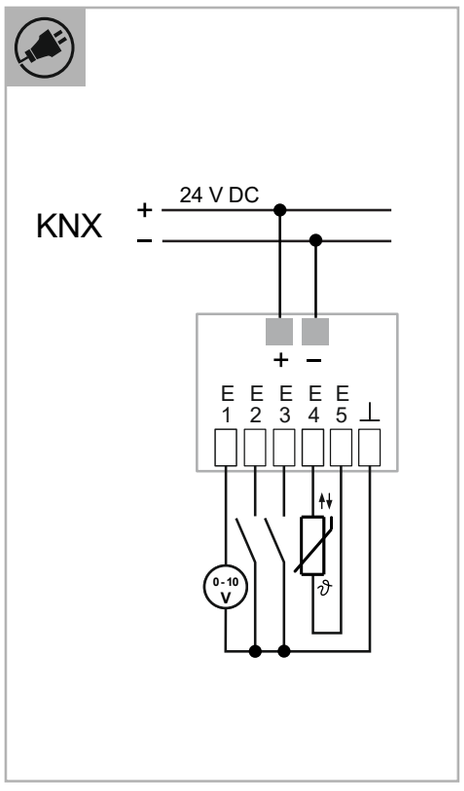

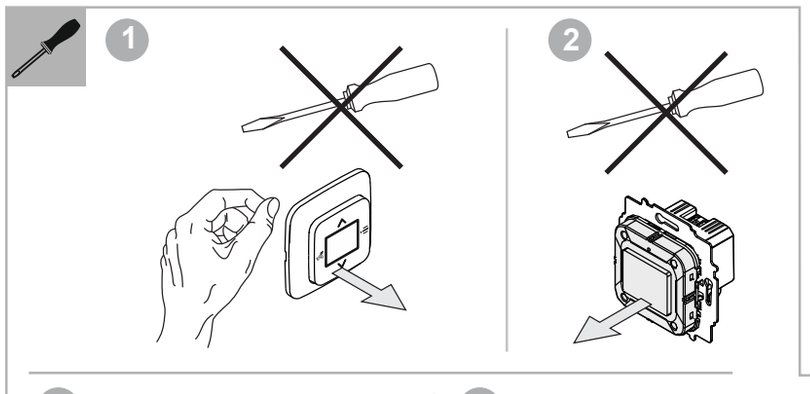

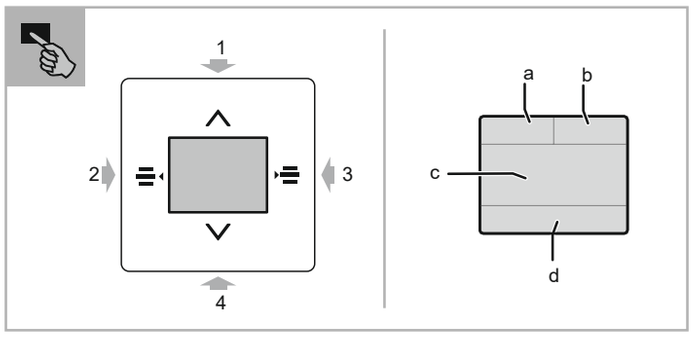

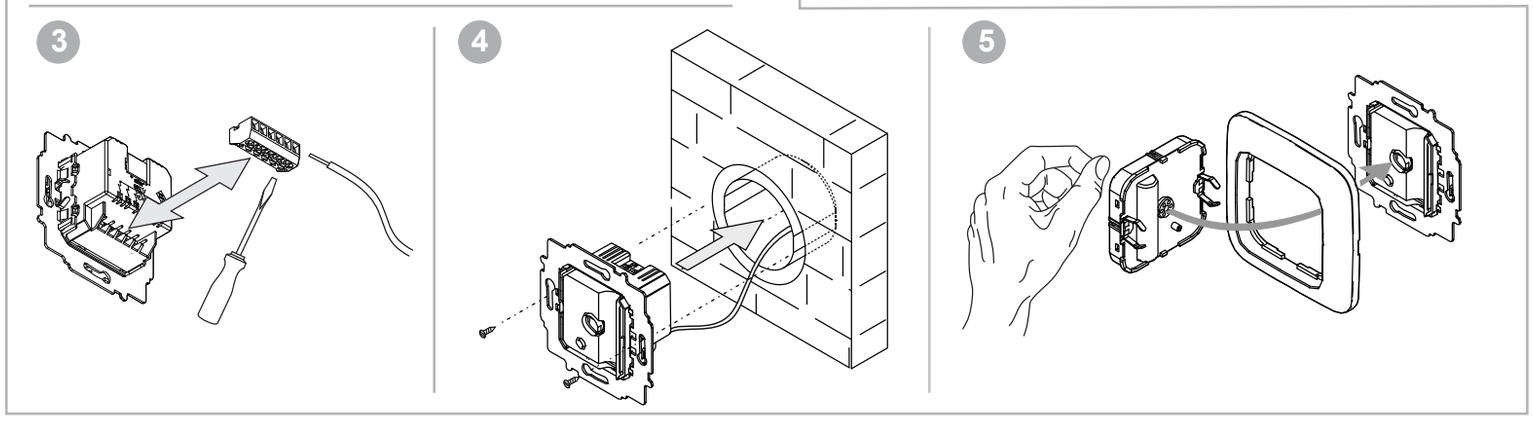

6108/60-500

IT ES RU PL

2CKA000173B9320 / 15.05.2024

Italiano

ABB i-bus® KNX
Elemento di comando 6x, con ingresso universale, 5x

PERICOLO

Il contatto diretto o indiretto con parti attraversate da corrente elettrica provoca pericolosi flussi di corrente attraverso il corpo. Le conseguenze possono essere folgorazione, ustioni o morte. I lavori effettuati in modo inappropriato su parti sotto tensione possono comportare pericolo di incendio.
- Prima del montaggio o dello smontaggio scollegare la tensione di rete!
- Affidare gli interventi sulla rete elettrica a 230 V esclusivamente a personale specializzato.

- Leggere e conservare con cura le istruzioni per il montaggio.
- Maggiori informazioni per l'utente e informazioni sulla progettazione sono disponibili sul sito https://new.abb.com/it o tramite la scansione del codice QR.

Uso conforme alle prescrizioni
L'apparecchio è un elemento di comando con al massimo 6 funzioni di comando e un apparecchio derivato termostato (slave).
Tramite i cinque ingressi universali è possibile stabilire contatti con pulsanti convenzionali e/o sensori. Le funzioni sono disponibili per il bus KNX tramite gli opportuni oggetti di comunicazione. La parametrizzazione e la messa in funzione si effettuata con la ETS versione 4.2 o superiore.

La funzione di regolazione della temperatura ambiente è adatta al controllo di un convettore con ventilatore con attuatore FanCoil o di sistemi di riscaldamento e raffreddamento tradizionali.
Per gli elementi di comando sono disponibili numerose funzioni. Per conoscere le varie applicazioni consultare il Manuale tecnico (DE, EN, FR, IT, NL, ES) del prodotto.

L'apparecchio deve essere installato esclusivamente in locali asciutti.

Uso non conforme alle prescrizioni
Qualsiasi utilizzo non conforme alla destinazione d'uso può causare danni alle persone e danni materiali e non è conforme alle prescrizioni.

Dati tecnici

Alimentazione	24 V DC (dalla linea bus)
Campo di temperatura	-5 … +45 °C
Temperatura di immagazzinamento	-10 … +60 °C
Tipo di protezione	IP 20
Classe di protezione	III
Ingressi: a) 4 ingressi binari + 1 ingresso analogico – Attivazione dei sensori con tensione di alimentazione esterna (*) b) 2 ingressi binari + 1 ingresso analogico – Attivazione dei sensori con tensione di alimentazione esterna (*)	 1 … 10 V / 0 … 10 V 1 … 10 V / 0 … 10 V + sonda termica esterna DP4-T-1 (in alternativa PT1000)
c) 5 ingressi binari	
Corrente nominale	< 9 mA

(*) Il sensore di temperatura esterno su E4/5 non richiede una tensione di alimentazione esterna. In caso di collegamento di un sensore esterno analogico, questo deve mettere a disposizione un'alimentazione di 0 … 10 V o 1 … 10 V.

Montaggio

ATTENZIONE
Danni all'apparecchio in caso di utilizzo di oggetti duri!
I componenti in plastica dell'apparecchio sono delicati.
- Estrarre l'elemento di comando soltanto con le mani.
- Non utilizzare in nessun caso cacciaviti o oggetti duri simili.

- Osservare le istruzioni per il montaggio.
- Ordinare separatamente i telai di copertura e i pannelli centrali.
- Le serie di interruttori disponibili sono elencate nel catalogo elettronico (www.busch-jaeger-katalog.de).

[1] L'apparecchio è già montato.
  – Estrarre l'elemento di comando!
[2] L'apparecchio si trova nello stato di consegna.
  – Estrarre l'elemento di comando!
[3] Collegare il cavo del modulo da incasso (morsetti a vite).
[4] Montare il modulo da incasso.
[5] Applicare l'elemento di comando sul modulo da incasso.

Collegamento

Accoppiatore bus KNX:
- Allacciamento dell'accoppiatore bus KNX integrato come da schema elettrico.

Avvertenza
Verificare la correttezza delle polarità.

Blocco di serraggio:
- Il blocco di serraggio può essere estratto indietro in modo da facilitare il collegamento, vedi Fig. [3].

Possibili funzioni degli ingressi universali:

Morsetto	Binario	Sensore di temperatura	0 … 10 V	1 … 10 V
E1	x	–	x	x
E2	x	–	–	–
E3	x	–	–	–
E4	x	x	–	–
E5	x		–	–
E6 (GND)	–	–	–	–

Messa in funzione
Il software di messa in funzione ETS (senza software supplementare dalla versione 4.2 o superiore) consente di realizzare diverse funzioni. La funzione dipende dai parametri selezionati tramite l'applicazione software corrispondente.
- Per informazioni dettagliate sulla messa in servizio e sulla parametrizzazione consultare il manuale tecnico (vedi codice QR).

Passare alla modalità di programmazione:
- Azionare tutti i tasti simultaneamente per almeno 5 secondi.
  - Si attiva l'illuminazione rossa del display.
  - Visualizzazione: physical adress input

Indicazioni sul display

[a]	Temperatura effettiva	18°C
[b]	Visualizzazione numerica	50%
[c]	Visualizzazione della funzione selezionata con icona parametrizzata e testo	
[d]	Visualizzazione di orientamento per la funzione di comando selezionata	

Per altre indicazioni e notifiche consultare il manuale tecnico (vedere il codice QR).

Uso

[1] e [2]	Esegui funzione parametrizzata selezionata
[3]	Nell'elenco delle funzioni parametrizzate sfogliare verso sinistra
[4]	Nell'elenco delle funzioni parametrizzate sfogliare verso destra

Servizio
Busch-Jaeger Elektro GmbH - Una società del gruppo ABB,
Freisenbergstraße 2, D-58513 Lüdenscheid,
Tel.: +49 2351 956-1600;
https://new.abb.com/it

Español

ABB i-bus® KNX
Elem. de control 6 canales con entrada universal, 5 canales

PELIGRO

En caso de entrar en contacto, directa o indirectamente, con componentes por los que circule corriente eléctrica, se puede sufrir un choque eléctrico peligroso, cuyo resultado puede ser descarga eléctrica, quemaduras o, incluso, la muerte. Si se trabaja inadecuadamente sobre componentes por los que circula una corriente eléctrica, existe riesgo de incendio.
- ¡Desconecte la tensión de red antes de proceder al montaje o desmontaje!
- Los trabajos en la red eléctrica de 230 V solo deben ser realizados por personal técnico competente.

- Lea detenidamente el manual de montaje y guárdelo en un lugar seguro.
- Más información para usuarios y sobre la planificación en https://new.abb.com/es o escaneando el código QR.

Uso conforme al fin previsto
El aparato es un elemento de control con cuenta con un máximo de 6 funciones de mando y una unidad de extensión termostato (esclavo). A través de las cinco entradas universales se pueden conectar p. ej. pulsadores convencionales y/o sensores. Las funciones se ponen a disposición del bus KNX a través de los objetos de comunicación necesarios. La parametrización y la puesta en marcha se realizan a través del ETS, a partir de la versión 4.2.

La función adicional de regulación de la temperatura de la sala sirve para controlar un convector de ventilación equipado con un actuador Fan Coil o instalaciones convencionales de calefacción y de refrigeración.
Hay una gran cantidad de funciones disponibles para los elementos de control. Puede consultar todas las funciones en el manual técnico del producto (DE, EN, FR; IT, NL, ES).

El aparato solo puede instalarse en estancias secas.

Uso no conforme
Todo uso inadecuado puede conllevar daños personales y materiales y se considera no conforme.

Datos técnicos

Alimentación	24 V CC (a través de línea de bus)
Rango de temperatura	-5 °C … +45 °C
Temperatura de almacenamiento	-10 °C … +60 °C
Modo de protección	IP20
Clase de protección	III
Entradas: a) 4 entradas binarias + 1 entrada analógica – Activación de sensores con alimentación de corriente externa (*) b) 2 entradas binarias + 1 entrada analógica – Activación de sensores con alimentación de corriente externa (*)	 1 … 10 V / 0 … 10 V 1 … 10 V / 0 … 10 V + sensor de temperatura externo DP4-T-1 (alternativa PT1000)
c) 5 entradas binarias	
Corriente nominal	< 9 mA

(*) La sonda de temperatura exterior E4/5 no requiere alimentación de corriente externa. Al conectar un sensor analógico externo, deben facilitarse los 0 … 10 V o los 1 … 10 V del sensor.

Montaje

ATENCIÓN
¡El equipo se puede dañar si se usan objetos duros!
Los componentes de plástico del equipo son delicados.
- Extraer el elemento de control únicamente con las manos.
- No usar bajo ningún concepto un destornillador ni otro objeto duro similar.

- Observe las instrucciones de montaje.
- Pida el marco y la placa central por separado.
- En el catálogo electrónico puede consultar los posibles modelos de conmutación (www.busch-jaeger-katalog.de/com).

[1] El aparato ya está montado.
  – ¡Extraer el elemento de control!
[2] El aparato se encuentra en estado de entrega.
  – ¡Extraer el elemento de control!
[3] Conectar el cable al elemento empotrable (bornes roscados).
[4] Montar el elemento empotrable.
[5] Introducir el elemento de control en el elemento empotrable.

Conexión

Acoplador de bus KNX:
- Conexión del acoplador de bus KNX integrado según el esquema de conexiones.

Nota
Preste atención a la polaridad correcta.

Bloque de terminales:
- Para facilitar la conexión se puede extraer el bloque de terminales hacia atrás, véase fig. [3].

Posibles funciones de las entradas universales:

Borne	Binario	Sensor de temperatura	0 … 10 V	1 … 10 V
E1	x	–	x	x
E2	x	–	–	–
E3	x	–	–	–
E4	x	x	–	–
E5	x		–	–
E6 (GND)	–	–	–	–

Puesta en servicio
Mediante el software de puesta en servicio ETS (a partir de ETS 4.2 sin software adicional) se pueden efectuar diferentes funciones. La función depende de los parámetros seleccionados a través de la aplicación de software correspondiente.
- Puede encontrar información detallada sobre la puesta en servicio y la parametrización en el manual técnico (véase el código QR).

Cambiar al modo de programación:
- Pulsar simultáneamente todas las teclas durante al menos 5 segundos.
  - La iluminación roja de la pantalla se activa.
  - Indicación: physical adress input

Indicaciones de la pantalla

[a]	Temperatura real	18°C
[b]	Indicación de valor	50%
[c]	Indicación de la función seleccionada mediante icono parametrizado y texto	
[d]	Indicación orientativa de la función de mando seleccionada	

Para otros datos e indicaciones, consulte el manual técnico (véase el código QR).

Manejo

[1] y [2]	Ejecutar función parametrizada seleccionada
[3]	Pasar página hacia la izquierda en la lista de funciones parametrizadas
[4]	Pasar página hacia la derecha en la lista de funciones parametrizadas

Servicio postventa
Busch-Jaeger Elektro GmbH - Una empresa del Grupo ABB,
Freisenbergstraße 2, D-58513 Lüdenscheid,
Tel.: +49 2351 956-1600;
https://new.abb.com/es

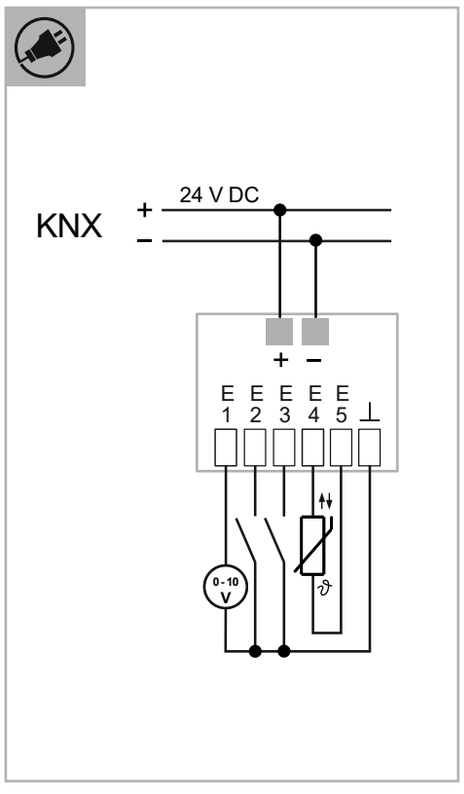

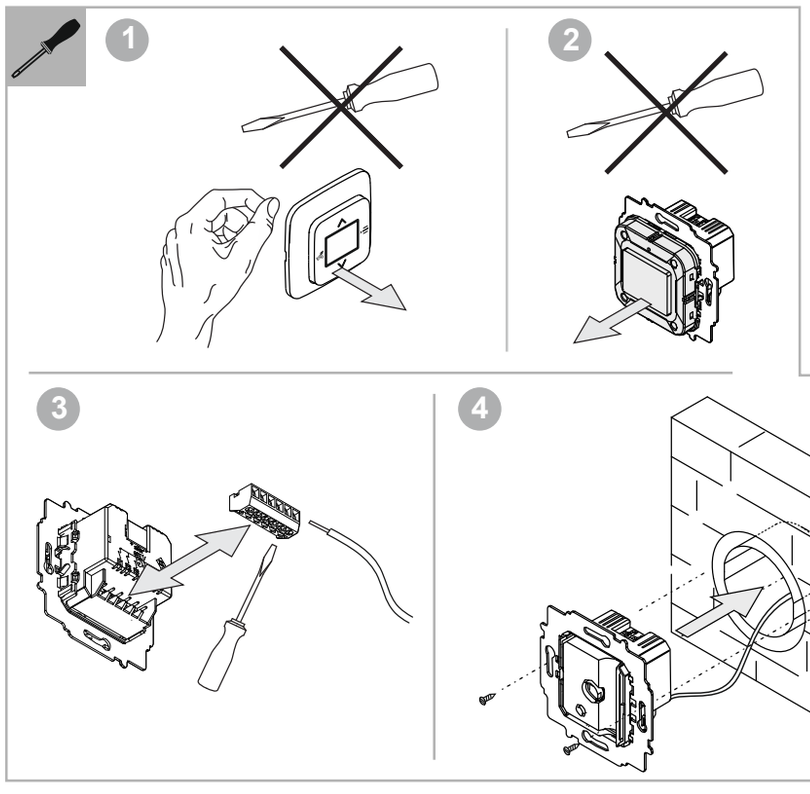

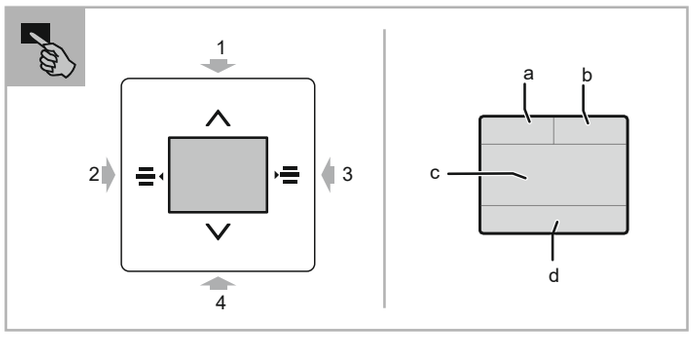

6108/60-500

IT ES RU PL

2CKA000173B9320 / 15.05.2024

Русский

ABB i-bus® KNX
Элемент управления 6-кан. с универсальным входом, 5-кан.

ОПАСНО!

При прямом или непрямом контакте с токоведущими деталями происходит опасное протекание тока через тело человека. Последствиями этого могут быть электрический шок, ожоги или смерть. При ненадлежащем выполнении работ на токоведущих деталях существует опасность возгорания.
– Перед монтажом или демонтажем оборудования отключите питание!
– Работы в сети с напряжением 230 В должны производиться только специалистами по электрооборудованию.

- Внимательно прочитайте и сохраните руководство по монтажу.
- Для получения дополнительной пользовательской информации или сведений по проектированию посетите наш сайт https://new.abb.com/ru или отсканируйте QR-код.

Использование по назначению
Устройство представляет собой элемент управления с максимум 6 функциями и комнатным терморегулятором в качестве вспомогательного устройства (ведомого).
Через пять универсальных входов можно подключить обычные выключатели и/или датчики. Через необходимые объекты связи шина KNX получает доступ к функциям. Настройка и ввод в эксплуатацию осуществляются с помощью ETS версии 4.2 и выше.

Функция комнатного терморегулятора предназначена для управления вентиляторным конвектором с активатором фанкойла или стандартными системами отопления и охлаждения.
Элементы управления имеют широкий спектр функций. Полный набор вы можете найти в техническом справочнике к изделию (DE, EN, FR, IT, NL, ES).

Устройство разрешается монтировать только внутри сухих помещений.

Недопустимое применение
Любое ненадлежащее применение считается не соответствующим назначению и может привести к травмированию людей.

Технические характеристики

Питание	24 В DC (подается по шине)
Диапазон температур:	–5…+45 °C
Температура хранения	–10…+60 °C
Степень защиты	IP 20
Класс защиты	III
Входы: a) 4 бинарных входа + 1 аналоговый вход – Активация датчиков с внешним источником питания (*) b) 2 бинарных входа + 1 аналоговый вход – Активация датчиков с внешним источником питания (*)	 1–10 В / 0–10 В 1–10 В/0–10 В + внешний датчик температуры DP4-T-1 (альтернативно PT1000)
c) 5 бинарных входов	
Номинальный ток	< 9 мА

(*) Внешний датчик температуры на E4/5 не требует внешнего источника питания. При подключении аналогового внешнего датчика должны быть обеспечены напряжения 0–10 В или 1–10 В от датчика.

Монтаж

ВНИМАНИЕ
Опасность повреждения устройства при использовании твердых предметов!
Пластиковые детали устройства восприимчивы к механическому воздействию.
– Элемент управления снимать только руками.
– Ни в коем случае не использовать отвертку или подобные твердые предметы.

- Соблюдать указания по монтажу.
- Защитные рамки и центральные панели заказываются отдельно.
- Подходящие серии выключателей представлены в Электронном каталоге (www.busch-jaeger-katalog.de).

[1] Устройство уже смонтировано.
– Снять элемент управления!
[2] Устройство в состоянии поставки.
– Снять элемент управления!
[3] Подключить кабель вставки с/у (винтовые клеммы).
[4] Смонтировать вставку с/у.
[5] Вставить элемент управления в механизм с/у.

Подключение
Шинный копплер KNX:
– Подключение интегрированного копплера KNX производится согласно схеме.

Примечание
Соблюдайте полярность.

Блок зажимов:
– Для упрощения подключения блок зажимов можно вытащить назад, см. рис. [3].

Возможные функции универсальных входов:

Клемма	бинарный	Датчик температуры	0–10 В	1–10 В
E1	x	–	x	x
E2	x	–	–	–
E3	x	–	–	–
E4	x	x	–	–
E5	x		–	–
E6 (GND)	–	–	–	–

Ввод в эксплуатацию
С помощью программы ETS (версии ETS 4.2 и выше без дополнительного ПО) можно реализовать различные функции. Функции зависят от параметров, выбранных в приложении.
- Подробная информация по вводу в эксплуатацию и настройке параметров содержится в Техническом руководстве (см. QR-код).

Переключение в режим программирования:
- Одновременно нажать и удерживать все клавиши не менее 5 секунд.
  – Загорится красная подсветка дисплея.
  – Индикация: physical adress input

Индикация на дисплее

[a]	Факт. температура	18°C
[b]	Индикатор значения	50%
[c]	Показывает выбранную функцию с помощью соответствующей пиктограммы и текста	
[d]	Индикатор-указатель выбранной функции управления	

Дополнительную информацию по символам и сообщениям см. в Техническом руководстве (QR-код).

Управление

[1] и [2]	Выполнить выбранную настроенную функцию
[3]	Пролистать влево в списке настроенных функций
[4]	Пролистать вправо в списке настроенных функций

Сервис
Busch-Jaeger Elektro GmbH - Предприятие группы ABB,
Freisenbergstraße 2, D-58513 Lüdenscheid
(Люденшайд, Германия),
Тел: +49 2351 956-1600;
https://new.abb.com/ru

Polski

ABB i-bus® KNX
Element obsługowy, 6-krotny, z wejściem uniwersalnym, 5-krotny

NIEBEZPIECZEŃSTWO

Bezpośredni lub pośredni kontakt z częściami pod napięciem prowadzi do niebezpiecznego przepływu prądu elektrycznego przez ciało. Może to spowodować porażenie prądem, poparzenia lub śmierć. W przypadku niewłaściwie prowadzonych prac przy elementach pod napięciem istnieje niebezpieczeństwo pożaru.
– Przed montażem i demontażem należy odłączyć napięcie sieciowe!
– Prace przy sieci 230 V wolno wykonywać wyłącznie specjalistom.

- Proszę dokładnie przeczytać i zachować instrukcję montażu.
- Dalsze informacje dla użytkownika i informacje na temat planowania są dostępne na stronie https://new.abb.com/pl lub po zeskanowaniu kodu QR.

Zastosowanie zgodne z przeznaczeniem
Urządzenie jest elementem obsługowym posiadającym maksymalnie 6 funkcji obsługowych i jeden obwód dodatkowy regulatora temperatury pomieszczenia (slave).
Za pomocą pięciu wejść uniwersalnych można skontaktować się np. z konwencjonalnymi przyciskami i/lub czujnikami. Za pośrednictwem niezbędnych obiektów komunikacyjnych funkcje są dostępne dla magistrali KNX. Parametryzacja odbywa się przez ETS od wersji 4.2.

Funkcja regulatora temperatury pomieszczenia przystosowana jest do regulacji konwektora wentylatorowego z aktuatorem FanCoil oraz konwencjonalnych instalacji grzewczych lub chłodniczych.
Elementy obsługowe mają liczne funkcje. Zakres aplikacji znajduje się w technicznym podręczniku produktu (DE, EN, FR, IT, NL, ES).

Urządzenie wolno instalować jedynie w suchych pomieszczeniach.

Zastosowanie wbrew przeznaczeniu
Każde zastosowanie niezgodne z przeznaczeniem może prowadzić do szkód osobowych i rzeczowych i jest sprzeczne z przeznaczeniem.

Parametry techniczne

Zasilanie	24 V DC (odbywa się przez magistralę)
Zakres temperatur	-5 °C … +45 °C
Temperatura przechowywania	-10 °C … +60 °C
Stopień ochrony	IP 20
Klasa ochronności	III
Wejścia: a) 4 wejścia binarne + 1 wejście analogowe – Zasterowanie czujników z zasilaniem zewnętrznym (*) b) 2 wejścia binarne + 1 wejście analogowe – Zasterowanie czujników z zasilaniem zewnętrznym (*)	 1 … 10 V / 0 … 10 V 1 … 10 V / 0 … 10 V + zewnętrzny czujnik temperatury DP4-T-1 (alternatywnie PT1000)
c) 5 wejść binarnych	
Prąd znamionowy	< 9 mA

(*) Zewnętrzny czujnik temperatury na E4/5 nie wymaga zewnętrznego zasilania. Przy podłączeniu analogowego czujnika zewnętrznego czujnik musi udostępnić zasilanie 0 … 10 V lub 1 … 10 V.

Montaż

UWAGA!
Uszkodzenie urządzenia przy stosowaniu twardych przedmiotów!
Elementy urządzenia z tworzywa sztucznego są delikatne.
– Element obsługowy zdejmować tylko rękami.
– W żadnym wypadku nie stosować śrubokrętów ani podobnych twardych przedmiotów.

- Przestrzegać wskazówek montażowych.
- Ramki i pokrywy zamawiać osobno.
- Dostępne serie przełączników są podane w katalogu elektronicznym (www.busch-jaeger-katalog.de/com).

[1] Urządzenie jest już zamontowane.
– Zdjąć element obsługowy!
[2] Urządzenie jest w stanie, w jakim zostało dostarczone.
– Zdjąć element obsługowy!
[3] Podłączyć kabel do mechanizmu podtynkowego (zaciski śrubowe).
[4] Zamontować mechanizm podtynkowy.
[5] Nasadzić element obsługowy na mechanizm podtynkowy.

Podłączenie
Port magistralny KNX:
– Podłączenie zintegrowanego portu magistralnego KNX zgodnie z planem podłączeń.

Wskazówka
Przestrzegać właściwej biegunowości.

Blok zacisków:
– W celu ułatwienia podłączenia blok zacisków można wyciągnąć do tyłu, patrz rys. [3].

Możliwe funkcje wejść uniwersalnych:

Zacisk	Binarny	Czujnik temperatury	0 … 10 V	1 … 10 V
E1	x	–	x	x
E2	x	–	–	–
E3	x	–	–	–
E4	x	x	–	–
E5	x		–	–
E6 (masa)	–	–	–	–

Uruchomienie
Oprogramowanie uruchamiające ETS (od 4.2 bez oprogramowania dodatkowego) umożliwia realizację różnych funkcji. Funkcja zależy od parametrów wybranych w aplikacjach programu.
- Szczegółowe informacje na temat uruchamiania i parametryzacji znajdują się w podręczniku technicznym (patrz kod QR).

Przełączanie na tryb programowania:
- Nacisnąć równocześnie wszystkie przyciski przynajmniej przez 5 sekund.
  – Uaktywnia się czerwone oświetlenie wyświetlacza.
  – Wskazanie: physical adress input

Wskazania wyświetlacza

[a]	Temperatura rzeczywista	18°C
[b]	Wskazanie wartości	50%
[c]	Wskazanie wybranej funkcji przez sparametryzowaną ikonę i tekst	
[d]	Orientacyjne wskazania dla wybranej funkcji obsługowej	

Dalsze informacje na temat wskazań i komunikatów - patrz podręcznik techniczny (patrz kod QR).

Obsługa

[1] i [2]	Wykonywanie wybranej sparametryzowanej funkcji
[3]	Kartkowanie w lewo na liście sparametryzowanych funkcji
[4]	Kartkowanie w prawo na liście sparametryzowanych funkcji

Serwis
Busch-Jaeger Elektro GmbH - przedsiębiorstwo grupy ABB,
Freisenbergstraße 2, D-58513 Lüdenscheid,
Tel.: +49 2351 956-1600;
https://new.abb.com/pl