Fiche technique

Rail de montage, MS4141, fente 22 mm, FS, perforation latérale

Référence: 1122481



Rail profilé en C lourd pour l'installation individuelle de structures porteuses pour, par exemple, des chemins de câbles, ou comme console pour armoires électriques. Également utilisable pour la pose de câbles, en association avec des brides de fixation rapides avec attache en U.

CE U 22 E30 E90

St Acier

FS galvanisé par bande

Données de base

Référence	1122481
Typee	MS4141PP1000FS
Désignation 1	Rail profilé
Désignation 2	perfo 3 faces, ouverture 22mm
Fabricant	OBO
Dimension	1000x41x41
Matériau	Acier
Surface	galvanisé par bande
Norme de surface	DIN EN 10346
Unité d'emballage minimale	1
Unité de quantité	Mètre
Poids	281 kg
Unité de poids	kg/100 m
Empreinte CO2 (GWP) du berceau à la porte	5,8391 kg CO2e / 1 Mètre

Fiche technique

Rail de montage, MS4141, fente 22 mm, FS, perforation latérale

Référence: 1122481

Dimensions

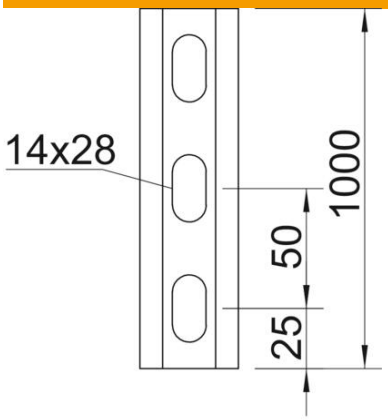

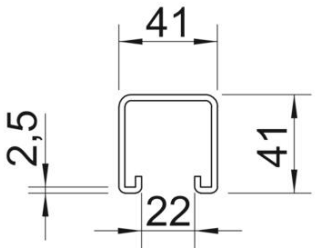

Longueur	1 000 mm
Largeur	41 mm
Hauteur	41 mm
Cote L	1 000 mm

Caractéristiques techniques

Séparable	non
Type de perforation	3 faces perforées
Modèle	Profilé simple
Écart du perçage central	50 mm
Maintien en fonction	oui
Dimension du trou	14x28
Épaisseur du matériau	2,5 mm
Avec perforation	oui
avec denture	oui
Forme de profilé	Profilé en C
Conformité ROHS	oui
Ouverture	22 mm
Valeur statistique A	2,42 cm²
Valeur statistique Iy	6 cm⁴
Valeur statistique Iz	6,97 cm⁴
Valeur statistique Wy	2,91 cm³
Valeur statistique Wz	4,4 cm³