theRonda P360 KNX UP WH

Artikelnr.: 2089000

Aanwezigheids- en bewegingsmelders
Plafondmontage binnen

Functiebeschrijving

- KNX Passieve infrarood-aanwezigheidsmelder voor plafondmontage
- Ronde detectiebereik 360°, tot Ø 24 m (452 m²)
- 2 kanalen licht en 2 kanalen aanwezigheid
- 2 kanalen licht C1, C2 met 1 lichtmeting
- 2 aanwezigheidskanalen apart met offset instelbaar
- Adaptieve 1-kanaal-lichtmeting
- Mixlichtmeting geschikt voor LED's, fluorescentielampen (FL/PL/ESL), halogeen- en gloeilampen
- Vol of halfautomatisch gebruik, omschakelbaar
- Bedrijfsmodus schakelen of constante lichtregeling met stand-by-functie
- Dimbare verlichting in schakelmodus met stand-by-functie
- Lichtsterkte-schakelwaarde resp. gewenste waarde instelbaar in Lux via parameter, object en afstandsbediening
- Teach-In van de lichtsterkte-schakelwaarde resp. gewenste waarde
- Instelling van de ruimtecorrectiefactor ter compensatie van de lichtsterktemeting
- Nalooptijd licht instelbaar via parameter, object of afstandsbediening
- Inschakelvertraging en nalooptijd aanwezigheid instelbaar
- Detectiegevoeligheid instelbaar
- Zelflerende nalooptijd
- Verkorten van de nalooptijd bij kortere aanwezigheid (korte aanwezigheid)
- Scènefuncties
- Testmodus om de werking en het detectiebereik te controleren
- Parallelschakeling van meerdere melders in Master/Slave of Master/Master mogelijk
- Beperking van het detectiebereik door segmenten mogelijk
- Handbediening door telegram of afstandsbediening
- Plafondinbouw in inbouwdoos
- Plafondopbouw mogelijk met opbouwraam
- Gebruikersafstandsbediening en serviceafstandsbediening (optie)

theRonda P360 KNX UP WH

Artikelnr.: 2089000

Technische specificaties

	theRonda P360 KNX UP WH
Montagehoogte	2 - 10 m
Max. hoogte	15 m
Minimale hoogte	1,7 m
Meetbereik lichtsterkte	30 - 3000 lx
Detectiehoek	360°
Type aansluiting	KNX-busklem
Soort montage	Plafondmontage
Nalooptijd licht	30 s - 60 min

	theRonda P360 KNX UP WH
Lampsoorten	Energiespaarlampen, Fluorescentielampen, Gloei- / halogeenlampen, LEDs
Soort lichtmeting	Mixlichtmeting
Nalooptijd aanwezigheid	10 s - 120 min
Inschakelvertraging aanwezigheid	10 s - 30 min / inactief
Omgevingstemperatuur	-15°C ... 50°C
Detectiebereik	452 m² (ø 24 m | 360°)
Kleur	Wit
Beschermingsgraad	IP 54 (in ingebouwde toestand)

Detectiebereik voor planningstoepassingen bij een temperatuur van 21 °C

Montagehoogte (A)	Zittend (S)	Dwars op (T)	Recht op (R)
2 m	16 m² | 4,5 m	380 m² | 22 m	28 m² | 6 m
2,5 m	24 m² | 5,5 m	415 m² | 23 m	38 m² | 7 m
3 m	28 m² | 6 m	452 m² | 24 m	50 m² | 8 m
3,5 m	38 m² | 7 m	452 m² | 24 m	50 m² | 8 m
6 m		452 m² | 24 m	50 m² | 8 m
10 m		491 m² | 25 m	50 m² | 8 m

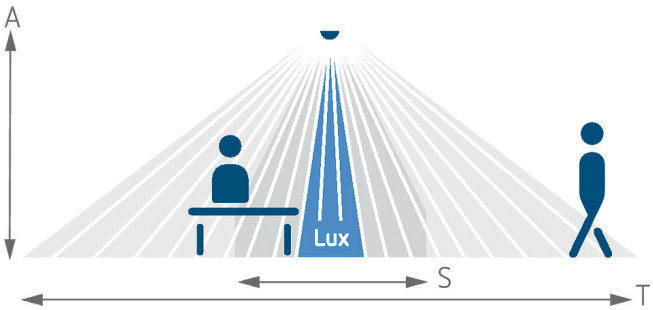

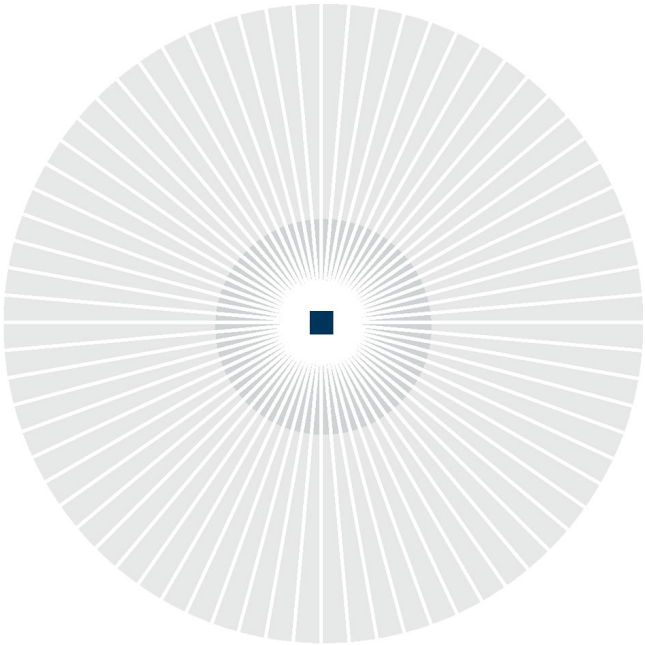

Detectiebereik Sensnorm volgens IEC 63180

Montagehoogte (A)	Dwars op (T)	Recht op (R)	Zittend (S)
2,5 m	434 m² | 23,5 m	55 m² | 8,4 m	50 m² | 8 m
10 m	707 m² | 30 m	79 m² | 10 m	
15 m	616 m² | 28 m	141 m² | 13,4 m	

Technische wijzigingen en drukfouten voorbehouden
nadere informatie op: www.theben-nederland.nl/producten/2089000
De belastingsgegevens worden bepaald met voorbeeldige geselecteerde lichtbronnen en zijn daarom typische gegevens vanwege het grote aantal beschikbare producten.

theRonda P360 KNX UP WH

Artikelnr.: 2089000

Maattekeningen

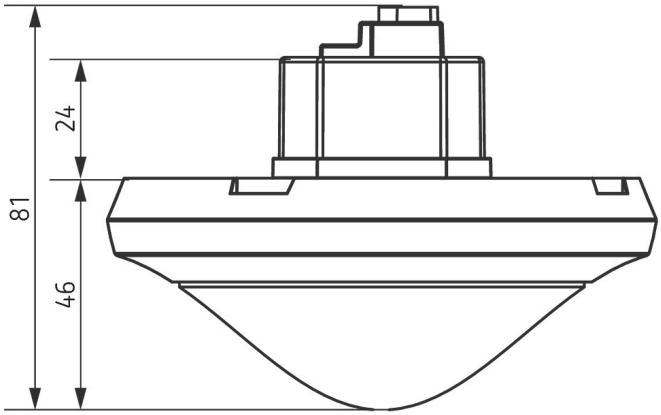

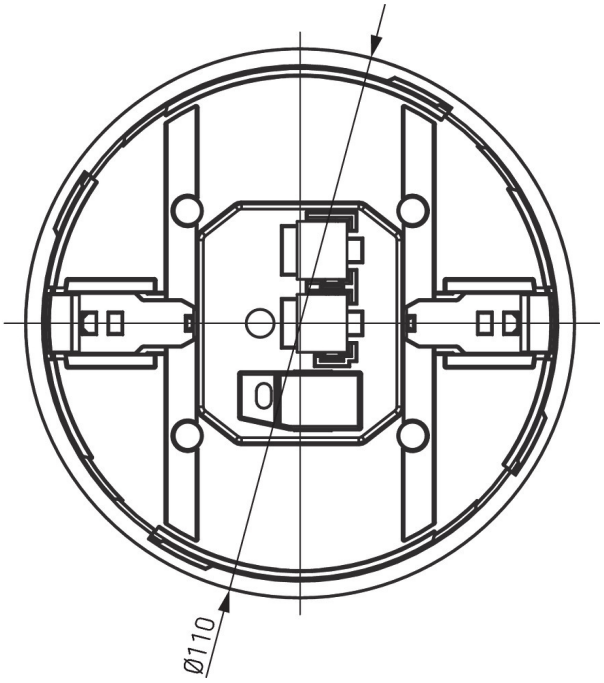

Accessoires

theSenda P
Artikelnr.: 9070910

theSenda S
Artikelnr.: 9070911

Opbouwhuis 110A GR
Artikelnr.: 9070913

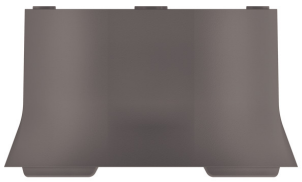

Plafondinbouwdoos 73A
Artikelnr.: 9070917

Opbouwhuis 110A WH
Artikelnr.: 9070912

Afdekclip
Artikelnr.: 9070921

QuickSafe beschermkorf
Artikelnr.: 9070531

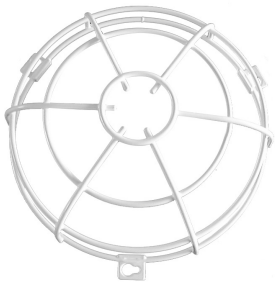

theSenda B
Artikelnr.: 9070985

Accessoires

Cover 110 GR
Artikelnr.: 9070591

Plafondinbouwdoos 68A
Artikelnr.: 9070992

Opbouwhuis 110A BK
Artikelnr.: 9070600

Cover 110 BK
Artikelnr.: 9070851