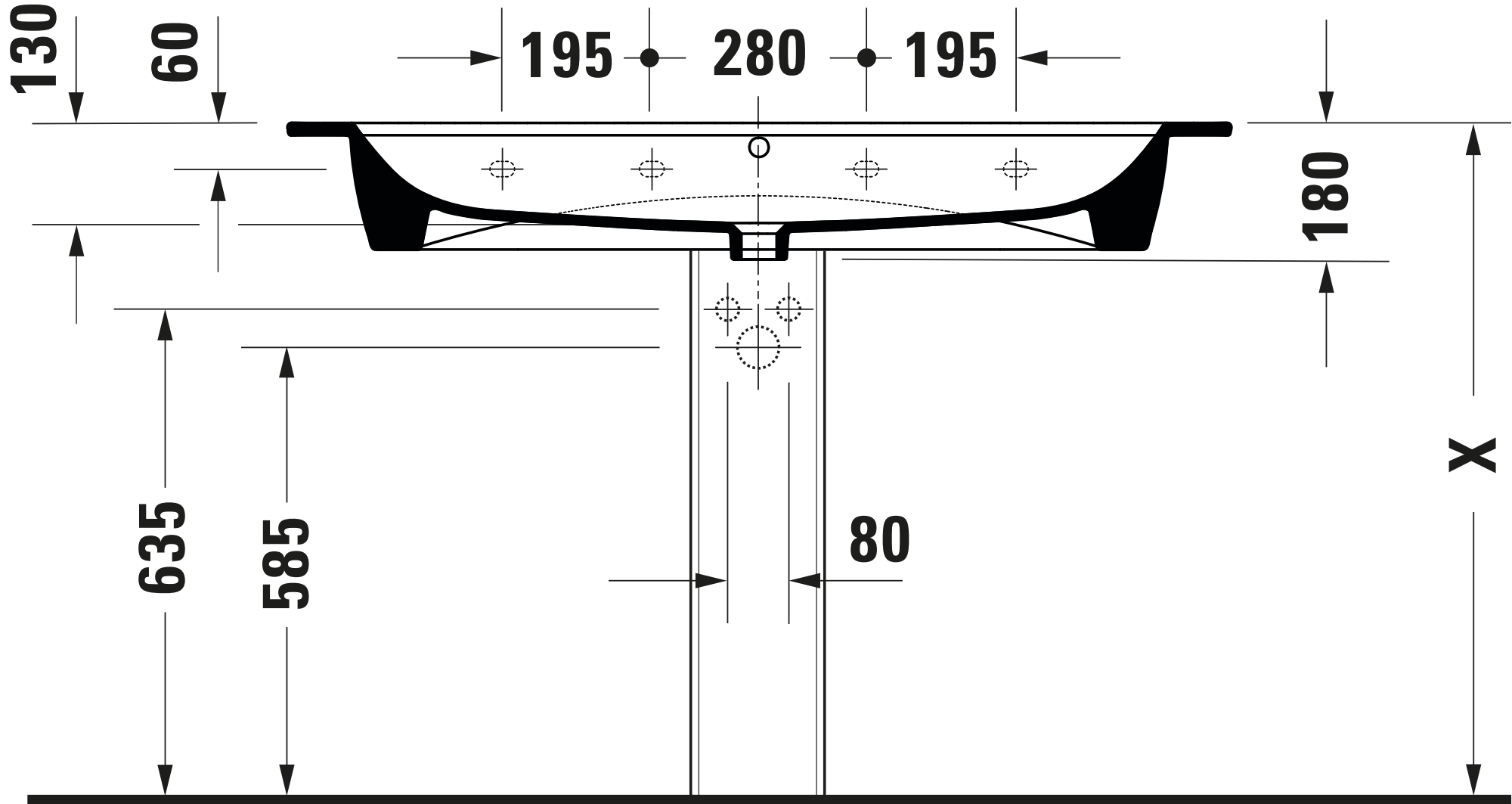
130
60
195
280
195
180
X
635
585
80