Technisch specificatieblad

Platte hoek dalend, voor wandgoot Rapid 45-2 type GK-53100

Artikelnummer: 6113080



Platte hoek voor richtingsverandering van de wandgoot Rapid 45-2.

PVC Polyvinylchloride

Stamgegevens

Artikelnummer	6113080
Type	GK-FS53100RW
Omschrijving 1	Platte hoek
Omschrijving 2	vast
Fabrikant	OBO
Dimensie	200x200x100
Kleur	zuiver wit; RAL 9010
Materiaal	Polyvinylchloride
Kleinste verkoop-eenheid	1
Eenheid van hoeveelheid	Stuk
Gewicht	34,6 kg
Eenheid gewicht	kg/100 st.
CO2-voetafdruk (GWP) van wieg tot poort	1,8865 kg CO2e / 1 Stuk

Technisch specificatieblad

Platte hoek dalend, voor wandgoot Rapid 45-2 type GK-53100

Artikelnummer: 6113080

Afmetingen

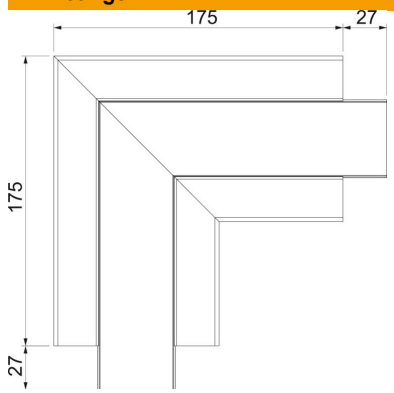

Lengte	175 mm
Breedte	100 mm
Hoogte	53 mm

Technische gegevens

Aantal deksels	1
Uitvoering	Kanaal en deksel
Voor kanaalbreedte	100 mm
Voor kanaalhoogte	53 mm
Halogeenvrij	nee
Kabelklem	nee
Kanaalverbinder	nee
Montagetype van deksels	intern
Montagegat in bodem	ja
Dekselbreedte	45 mm
Breedte bovenstuk 2	0 mm
Breedte bovenstuk 3	0 mm
Richtingsverandering	verticaal stijgend/dalend
ROHS-conform	ja
Beschermingsgraad	IP40
Beschermfolie	ja
Beschermingsgraad IK-code	IK08
Symmetrisch	ja
Temperatuurbereik max.	60 °C
Temperatuurbereik min.	-15 °C
Hoekbereik max.	90 mm
Hoekbereik min.	90 mm