Merk	AXOR
Artikelnaam	**AXOR One** 3-gats wastafelkraan 170 met kruisgrepen en PushOpen afvoer
Art.nr.	48040000
Oppervlakte	chroom
Netto prijs	684,52 EUR

Product foto

Maat tekeningen

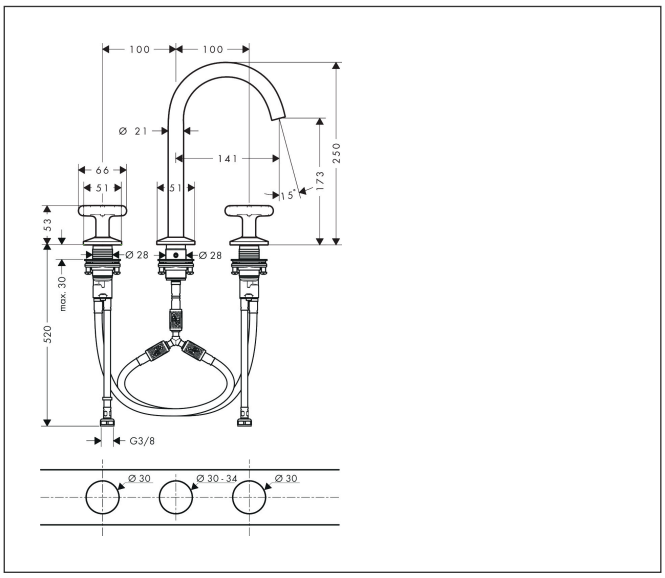

Kenmerken

- ComfortZone: 170
- voorsprong uitloop 140 mm
- uitloophoogte: 173 mm
- greepvariant: kruisgreep
- met draaibare uitloop
- draaibereik met draaibare uitloop van 120° voor meer bewegingsvrijheid
- straalsoort: normale straal
- maximale doorstroomhoeveelheid bij 3 bar: 5 l/min
- keramische kranen warm/koud 90°
- push-open afvoergarnituur G 1¼
- materiaal afvoergarnituur: metaal
- EU taxonomie: max 6l/min - draagt substantieel bij aan duurzaamheid

Technologie

Comfort Zone · AirPower · EcoSmart

Certificaat

kiwa

Merk	AXOR
Artikelnaam	**AXOR One** 3-gats wastafelkraan 170 met kruisgrepen en PushOpen afvoer
Art.nr.	48040000
Oppervlakte	chroom
Netto prijs	684,52 EUR
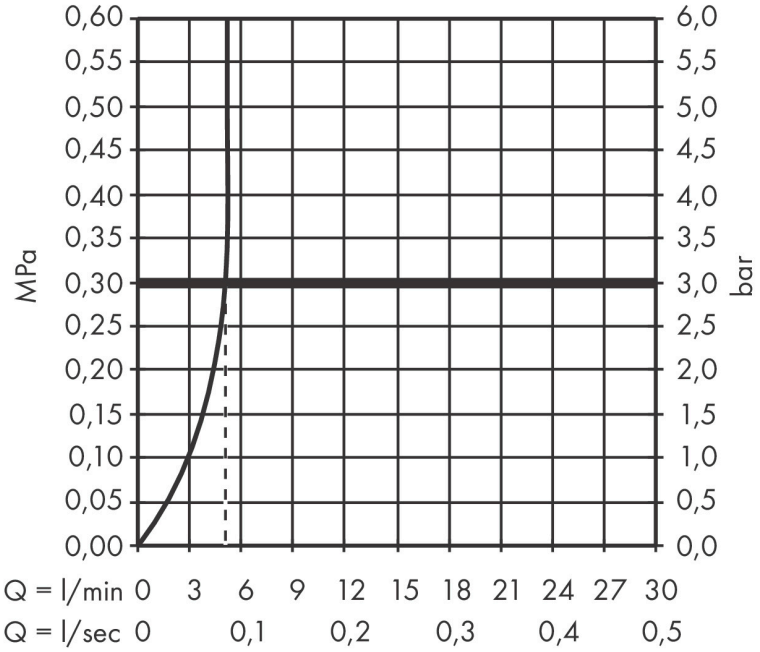
Stroomschema