Technisch specificatieblad

Hamerkopbout met veer A4

Artikelnummer: 1148484

Hamerkopbout met veer voor gebruik met profielrails MS4121 en MS4141

22

A4 Roestvast staal

2B blank, nabehandeld

Stamgegevens

Artikelnummer	1148484
Type	MS41HBF M10x30A4
Omschrijving 1	Hamerkopbout met veer
Omschrijving 2	voor profielrail MS4121/4141
Fabrikant	OBO
Dimensie	M10x30mm
Materiaal	Roestvast staal
Oppervlak Oppervlaktenorm	blank, nabehandeld
Kleinste verkoop-eenheid	50
Eenheid van hoeveelheid	Stuk
Gewicht	7,35 kg
Eenheid gewicht	kg/100 st.
CO2-voetafdruk (GWP) van wieg tot poort	0,3719 kg CO2e / 1 Stuk

Technisch specificatieblad

Hamerkopbout met veer A4

Artikelnummer: 1148484

Afmetingen

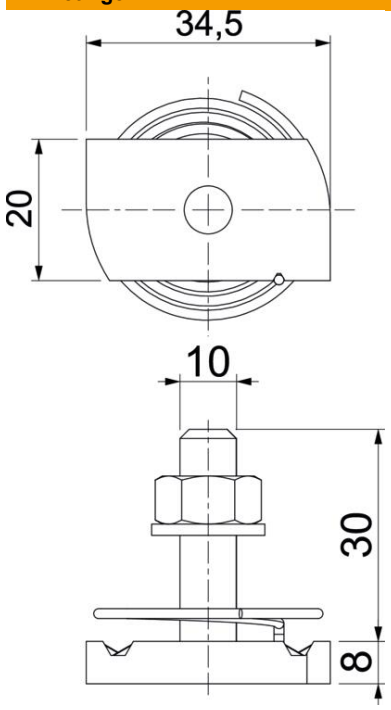

Lengte	34,5 mm
Breedte	20 mm
Hoogte	8 mm
Afm. H	8 mm
Maat L	30 mm

Technische gegevens

Draaimoment	9,9 Nm
Geschikt voor montagerail	ja
Schroefdraad	M 10 x 30
Sluitring Ø	20 mm