PHILIPS

ZCS750 5C6 XCP GR (XTSC638-1)

910502500095

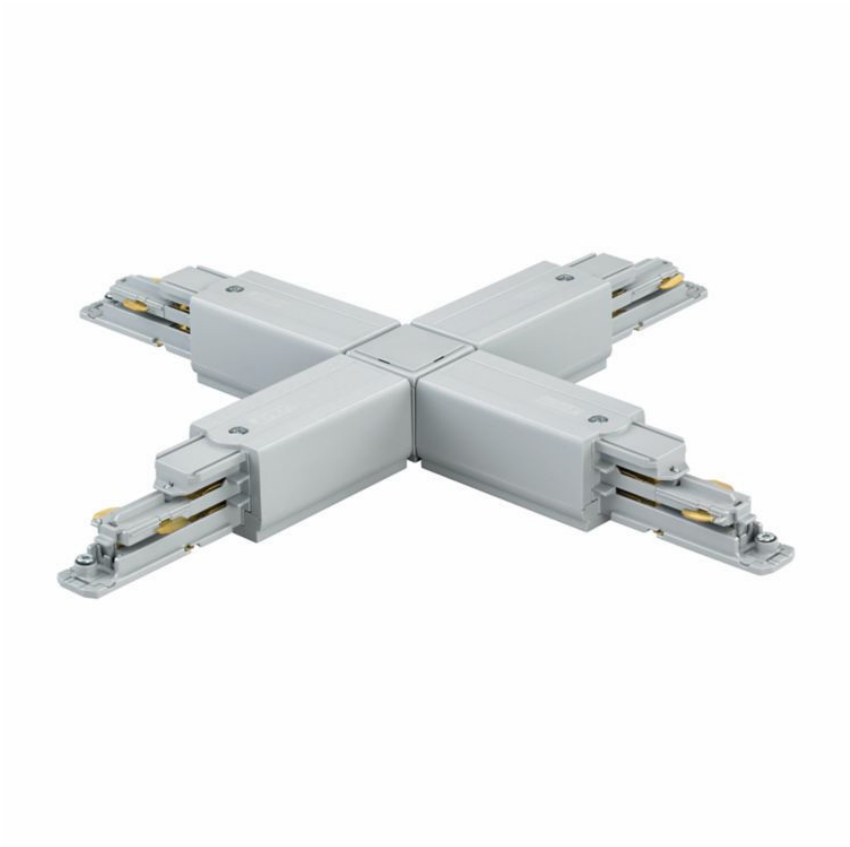

DALI track electrical accessory, Grijs

DALI track electrical accessory, Grijs

Algemene informatie

Garantieperiode	5 jaar

Eigenschappen behuizing en afmetingen

Accessoirekleur	Grijs
Nettogewicht (per stuk)	0,340 kg

Keurmerken en classificaties

CE-markering	Ja
Conform EU RoHS-richtlijn	Ja

Duurzaamheidsgegevens

Verhouding niet-primair materiaal van de verpakking	Karton > 80% gerecycled
Verhouding recyclebare inhoud van verpakking	Recyclingpercentage karton > 80%
Verpakkingsmateriaal	Karton

Productgegevens

Productnaam voor bestelling	ZCS750 5C6 XCP GR (XTSC638-1)
Volledige productnaam	ZCS750 5C6 XCP GR (XTSC638-1)
Full EOC	871869606583999
Bestelcode	8718696065839

Wijziging van gegevens voorbehouden

Materiaalnr. (12NC)	910502500095
Lokale code	8718696065839
Numerator - Aantal per pak	1
EAN/UPC - product/behuizing	8718696065839

Numerator - Dozen per buitendoos	10
EAN/UPC - Case	8718696066164

Maatschets

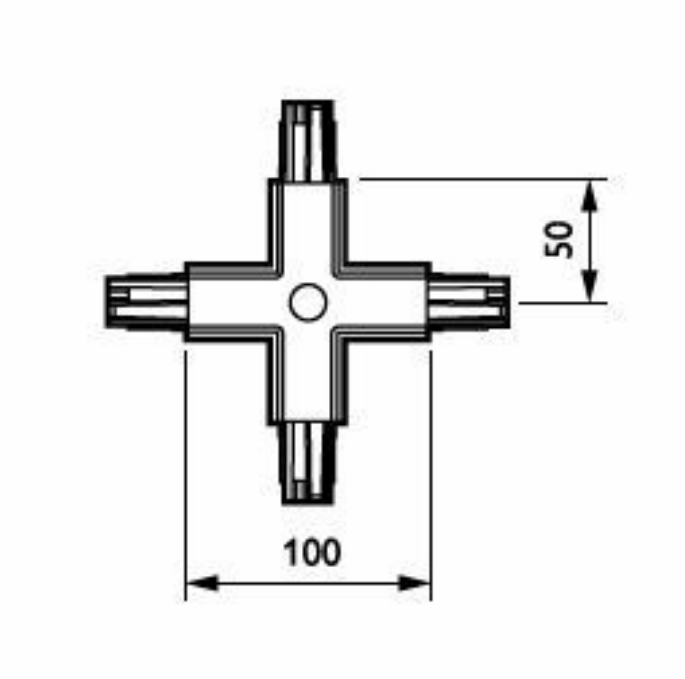

© 2026 Signify Holding. Alle rechten voorbehouden. De informatie die in dit document wordt verstrekt kan zonder voorafgaande kennisgeving worden gewijzigd. Signify doet geen uitspraken over en geeft geen garanties voor de nauwkeurigheid of volledigheid van de informatie in dit document en kan op geen enkele wijze aansprakelijk worden gesteld voor handelingen die op deze informatie worden gebaseerd. De informatie in dit document is niet bedoeld als offerte en maakt geen deel uit van enige aanbieding of overeenkomst, tenzij anderszins overeengekomen met Signify. Philips en het Philips schildembleem zijn gedeponeerde handelsmerken van Koninklijke Philips N.V.