PHILIPS

ZCS750 5C6 XCP WH (XTSC638-3)

910502500097



DALI track electrical accessory, Wit

DALI track electrical accessory, Wit

Algemene informatie

Garantieperiode	5 jaar

Eigenschappen behuizing en afmetingen

Accessoirekleur	Wit
Nettogewicht (per stuk)	0,340 kg

Keurmerken en classificaties

CE-markering	Ja
Conform EU RoHS-richtlijn	Ja

Duurzaamheidsgegevens

Verhouding niet-primair materiaal van de verpakking	Karton > 80% gerecycled
Verhouding recyclebare inhoud van verpakking	Recyclingpercentage karton > 80%
Verpakkingsmateriaal	Karton

Productgegevens

Productnaam voor bestelling	ZCS750 5C6 XCP WH (XTSC638-3)
Volledige productnaam	ZCS750 5C6 XCP WH (XTSC638-3)
Full EOC	871869606585399
Bestelcode	8718696065853

Wijziging van gegevens voorbehouden

Materiaalnr. (12NC)	910502500097
Lokale code	8718696065853
Numerator - Aantal per pak	1
EAN/UPC - product/behuizing	8718696065853

Numerator - Dozen per buitendoos	10
EAN/UPC - Case	8718696066188

Maatschets

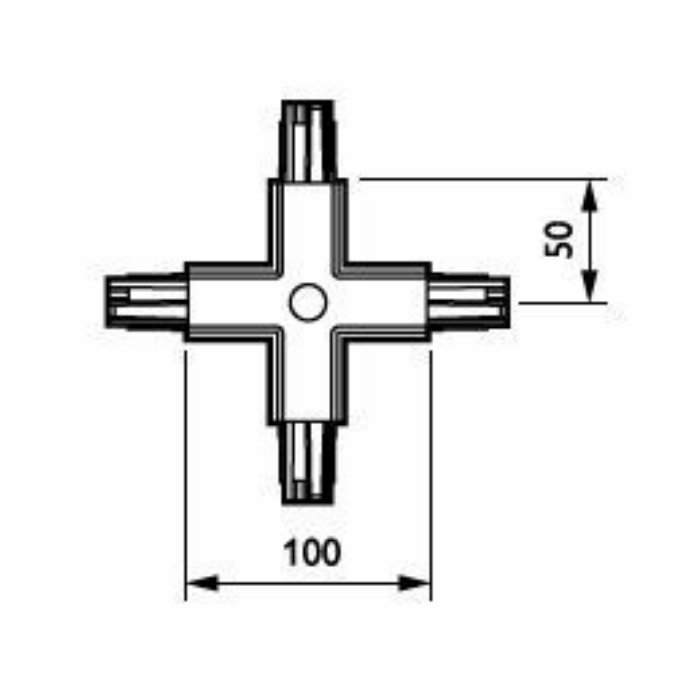

© 2026 Signify Holding. Alle rechten voorbehouden. De informatie die in dit document wordt verstrekt kan zonder voorafgaande kennisgeving worden gewijzigd. Signify doet geen uitspraken over en geeft geen garanties voor de nauwkeurigheid of volledigheid van de informatie in dit document en kan op geen enkele wijze aansprakelijk worden gesteld voor handelingen die op deze informatie worden gebaseerd. De informatie in dit document is niet bedoeld als offerte en maakt geen deel uit van enige aanbieding of overeenkomst, tenzij anderszins overeengekomen met Signify. Philips en het Philips schildembleem zijn gedeponeerde handelsmerken van Koninklijke Philips N.V.