PHILIPS

# ZRS750 CCPI WH (XTS34-3)

910500187815



## 3C track electrical accessory, Wit

3C track electrical accessory, Wit

### Algemene informatie

| | |
|---|---|
| Garantieperiode | 5 jaar |

### Eigenschappen behuizing en afmetingen

| | |
|---|---|
| Accessoirekleur | Wit |
| Nettogewicht (per stuk) | 0,100 kg |

### Keurmerken en classificaties

| | |
|---|---|
| CE-markering | Ja |
| Conform EU RoHS-richtlijn | Ja |

### Duurzaamheidsgegevens

| | |
|---|---|
| Verhouding niet-primair materiaal van de verpakking | Karton > 80% gerecycled |
| Verhouding recyclebare inhoud van verpakking | Recyclingpercentage karton > 80% |
| Verpakkingsmateriaal | Karton |

### Productgegevens

| | |
|---|---|
| Productnaam voor bestelling | ZRS750 CCPI WH (XTS34-3) |
| Volledige productnaam | ZRS750 CCPI WH (XTS34-3) |
| Full EOC | 871155938126899 |
| Beschrijving lokale code | ZCS750LCPEW |



Wijziging van gegevens voorbehouden

| | |
|---|---|
| Bestelcode | 8711559381268 |
| Materiaalnr. (12NC) | 910500187815 |
| Lokale code | 8711559381268 |
| Numerator - Aantal per pak | 1 |

| | |
|---|---|
| EAN/UPC - product/behuizing | 8711559381268 |
| Numerator - Dozen per buitendoos | 5 |
| EAN/UPC - Case | 8711559381275 |

## Maatschets

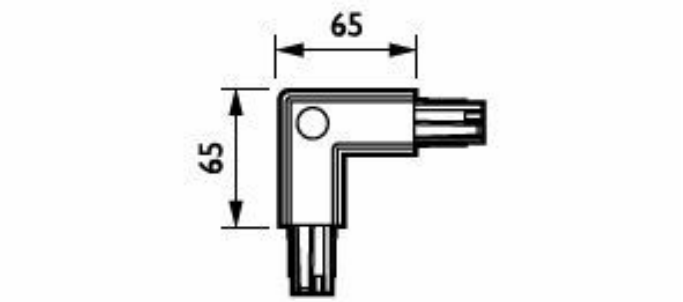


© 2026 Signify Holding. Alle rechten voorbehouden. De informatie die in dit document wordt verstrekt kan zonder voorafgaande kennisgeving worden gewijzigd. Signify doet geen uitspraken over en geeft geen garanties voor de nauwkeurigheid of volledigheid van de informatie in dit document en kan op geen enkele wijze aansprakelijk worden gesteld voor handelingen die op deze informatie worden gebaseerd. De informatie in dit document is niet bedoeld als offerte en maakt geen deel uit van enige aanbieding of overeenkomst, tenzij anderszins overeengekomen met Signify. Philips en het Philips schildembleem zijn gedeponeerde handelsmerken van Koninklijke Philips N.V.