PHILIPS

ZRS750 3C AD3P WH (XTSA67-3)

910930023018



3C track electrical and mechanical accessory, Wit, 250 V

3C track electrical and mechanical accessory, Wit, 250 V

Bedrijfs- en elektrische gegevens

Ingangsspanning	250 V

Eigenschappen behuizing en afmetingen

Accessoirekleur	Wit
Nettogewicht (per stuk)	0,050 kg

Keurmerken en classificaties

CE-markering	Ja
Conform EU RoHS-richtlijn	Ja

Duurzaamheidsgegevens

Verhouding niet-primair materiaal van de verpakking	Karton > 80% gerecycled
Verhouding recyclebare inhoud van verpakking	Recyclingpercentage karton > 80%
Verpakkingsmateriaal	Karton

Productgegevens

Productnaam voor bestelling	ZRS750 3C AD3P WH (XTSA67-3)
Volledige productnaam	ZRS750 3C AD3P WH (XTSA67-3)
Full EOC	871155981374599
Bestelcode	8711559813745

Wijziging van gegevens voorbehouden

Materiaalnr. (12NC)	910930023018
Lokale code	8711559813745
Numerator - Aantal per pak	1
EAN/UPC - product/behuizing	8711559813745

Numerator - Dozen per buitendoos	100
EAN/UPC - Case	8711559813752

Maatschets

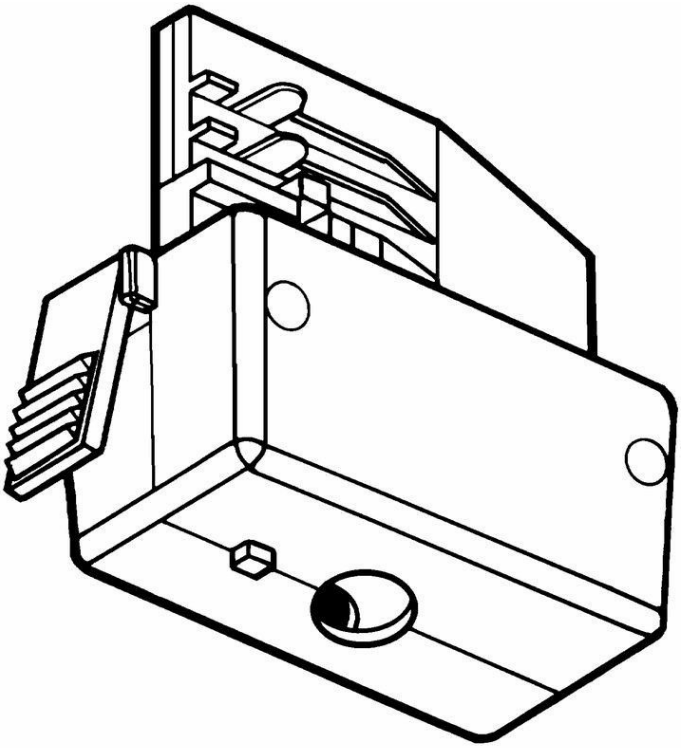

© 2026 Signify Holding. Alle rechten voorbehouden. De informatie die in dit document wordt verstrekt kan zonder voorafgaande kennisgeving worden gewijzigd. Signify doet geen uitspraken over en geeft geen garanties voor de nauwkeurigheid of volledigheid van de informatie in dit document en kan op geen enkele wijze aansprakelijk worden gesteld voor handelingen die op deze informatie worden gebaseerd. De informatie in dit document is niet bedoeld als offerte en maakt geen deel uit van enige aanbieding of overeenkomst, tenzij anderszins overeengekomen met Signify. Philips en het Philips schildembleem zijn gedeponeerde handelsmerken van Koninklijke Philips N.V.