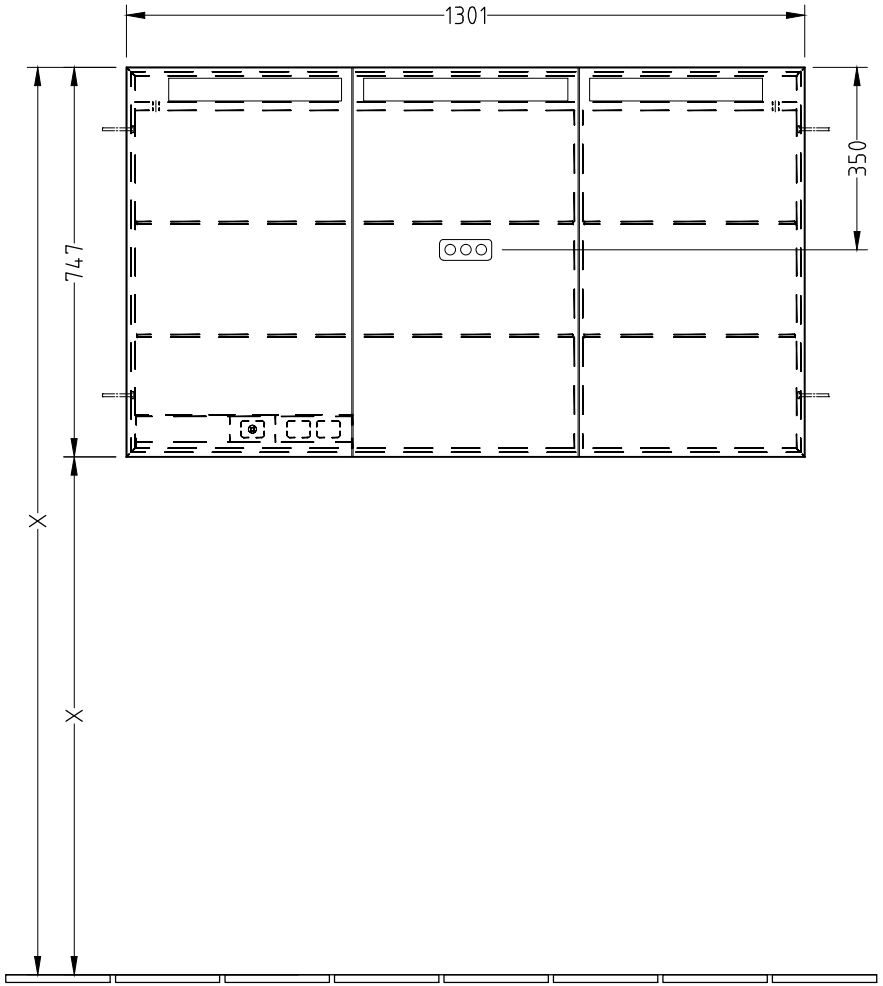

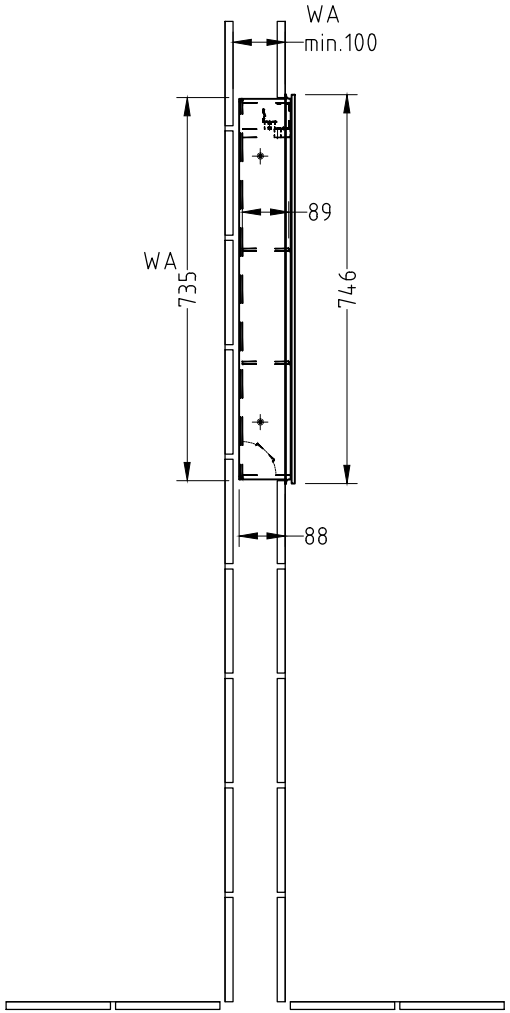

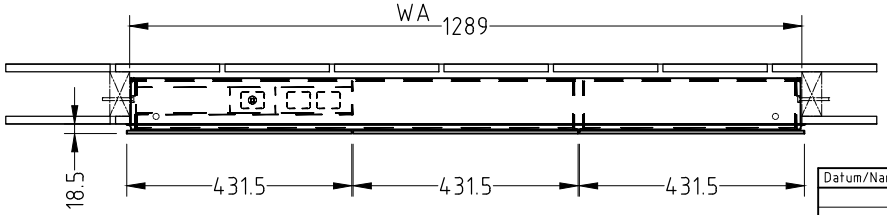

X = Variabel
WA = Wand-Ausschnittmaß

N L 220 - 240 V loser Netzanschluss (laut VDE 0100 Teil 701)

Datum/Name	Änderung

Maßstab	Modell	Freimaßtoleranz	Werkstoff
1:10	A4351300		

Villeroy & Boch

Komp.-Nr./Mat.-Nr.

	Tag	Name	Zeichnungs-Nr.
gez.	17.02.2015	ME	A435 13 00
gepr.			

Bezeichnung
Typenzeichnung Spiegelschrank
My View IN

K:\...\acad\zeichng\sond-prg\solo as\my view in\typenzeichnung\...