PHILIPS

ZRS750 CCPI BK (XTS34-2)

910502558918



3C track electrical accessory, Zwart

3C track electrical accessory, Zwart

Algemene informatie

Garantieperiode	5 jaar

Eigenschappen behuizing en afmetingen

Accessoirekleur	Zwart
Nettogewicht (per stuk)	0,100 kg

Keurmerken en classificaties

CE-markering	Ja
Conform EU RoHS-richtlijn	Ja

Duurzaamheidsgegevens

Verhouding niet-primair materiaal van de verpakking	Karton > 80% gerecycled
Verhouding recyclebare inhoud van verpakking	Recyclingpercentage karton > 80%
Verpakkingsmateriaal	Karton

Productgegevens

Productnaam voor bestelling	ZRS750 CCPI BK (XTS34-2)
Volledige productnaam	ZRS750 CCPI BK (XTS34-2)
Full EOC	871155914153499
Beschrijving lokale code	ZRS750CCPIBK

Wijziging van gegevens voorbehouden

Bestelcode	8711559141534
Materiaalnr. (12NC)	910502558918
Lokale code	8711559141534
Numerator - Aantal per pak	1

EAN/UPC - product/behuizing	8711559141534
Numerator - Dozen per buitendoos	5
EAN/UPC - Case	8711559141459

Maatschets

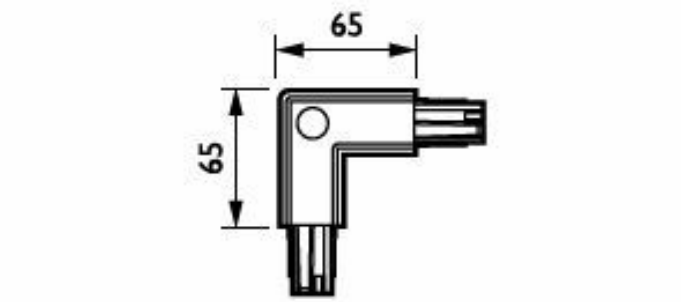

© 2026 Signify Holding. Alle rechten voorbehouden. De informatie die in dit document wordt verstrekt kan zonder voorafgaande kennisgeving worden gewijzigd. Signify doet geen uitspraken over en geeft geen garanties voor de nauwkeurigheid of volledigheid van de informatie in dit document en kan op geen enkele wijze aansprakelijk worden gesteld voor handelingen die op deze informatie worden gebaseerd. De informatie in dit document is niet bedoeld als offerte en maakt geen deel uit van enige aanbieding of overeenkomst, tenzij anderszins overeengekomen met Signify. Philips en het Philips schildembleem zijn gedeponeerde handelsmerken van Koninklijke Philips N.V.