PHILIPS

ZRS750 3C BA WH (GA70-3)

910930000818



3C track electrical and mechanical accessory, Wit, 250 V

3C track electrical and mechanical accessory, Wit, 250 V

Algemene informatie

Garantieperiode	5 jaar

Bedrijfs- en elektrische gegevens

Ingangsspanning	250 V

Eigenschappen behuizing en afmetingen

Accessoirekleur	Wit
Nettogewicht (per stuk)	0,110 kg

Keurmerken en classificaties

CE-markering	Ja
Conform EU RoHS-richtlijn	Ja

Duurzaamheidsgegevens

Verhouding niet-primair materiaal van de verpakking	Karton > 80% gerecycled
Verhouding recyclebare inhoud van verpakking	Recyclingpercentage karton > 80%
Verpakkingsmateriaal	Karton

Wijziging van gegevens voorbehouden

Productgegevens

Productnaam voor bestelling	ZRS750 3C BA WH (GA70-3)
Volledige productnaam	ZRS750 3C BA WH (GA70-3)
Full EOC	871155914715499
Bestelcode	8711559147154

Materiaalnr. (12NC)	910930000818
Lokale code	8711559147154
Numerator - Aantal per pak	1
EAN/UPC - product/behuizing	8711559147154
Numerator - Dozen per buitendoos	50
EAN/UPC - Case	8711559147178

Maatschets

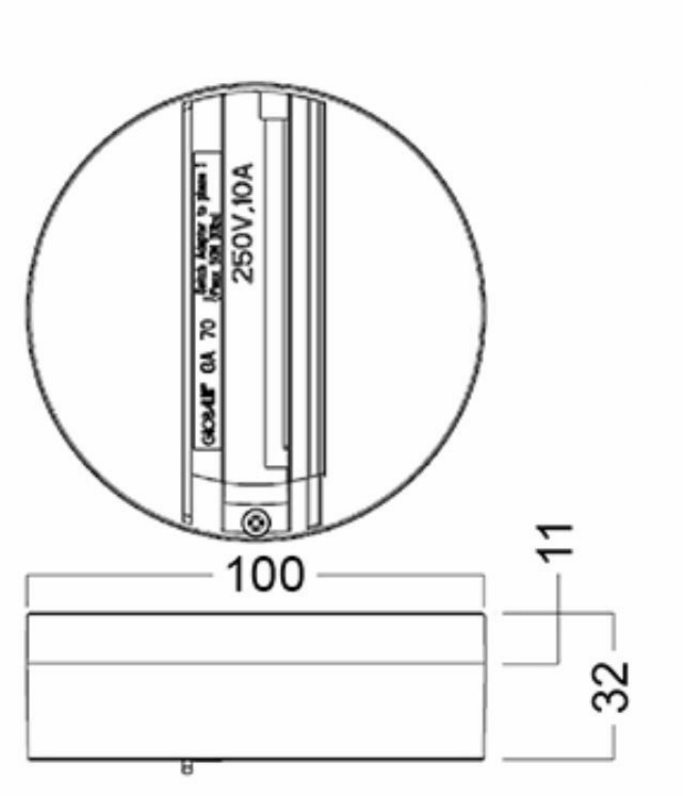

© 2026 Signify Holding. Alle rechten voorbehouden. De informatie die in dit document wordt verstrekt kan zonder voorafgaande kennisgeving worden gewijzigd. Signify doet geen uitspraken over en geeft geen garanties voor de nauwkeurigheid of volledigheid van de informatie in dit document en kan op geen enkele wijze aansprakelijk worden gesteld voor handelingen die op deze informatie worden gebaseerd. De informatie in dit document is niet bedoeld als offerte en maakt geen deel uit van enige aanbieding of overeenkomst, tenzij anderszins overeengekomen met Signify. Philips en het Philips schildembleem zijn gedeponeerde handelsmerken van Koninklijke Philips N.V.