PHILIPS

BN021Z C600

911401846482



Ledinaire Montagebalk, Accessory

De Ledinaire batten (BN021C) serie omvat een selectie populaire kant-en-klare LED-armaturen die voldoen aan de hoge Philips-kwaliteitsstandaard en verkrijgbaar zijn voor een scherpe prijs. Betrouwbaar, energiezuinig en betaalbaar. Ledinaire maakt eenvoudige en flexibele installatie mogelijk, inclusief de mogelijkheid om lichtlijnen te creëren.

Algemene informatie

Waardeschaal	Goed

Bedrijfs- en elektrische gegevens

Ingangsspanning	300 V
Ingangsfrequentie	- Hz
IEC beschermingsklasse	-

Eigenschappen behuizing en afmetingen

Totale lengte	600 mm
Totale breedte	20 mm
Totale hoogte	11 mm
Afmetingen (hoogte x breedte x diepte)	11 x 20 x 600 mm
Materiaal	Polycarbonaat
Beschermingsklasse	IP 20 [Bescherming tegen vingers]
IK-classificatie	IK02 [0,2 J standaard]
Accessoirekleur	Wit

Wijziging van gegevens voorbehouden

Hoek	-
Nettogewicht (per stuk)	0,029 kg

Keurmerken en classificaties

CE-markering	Ja
Conform EU RoHS-richtlijn	Ja

Duurzaamheidsgegevens

Verhouding niet-primair materiaal van de verpakking	Karton > 80% gerecycled
Verhouding recyclebare inhoud van verpakking	Recyclingpercentage karton > 80%
Verpakkingsmateriaal	Karton

Maatschets

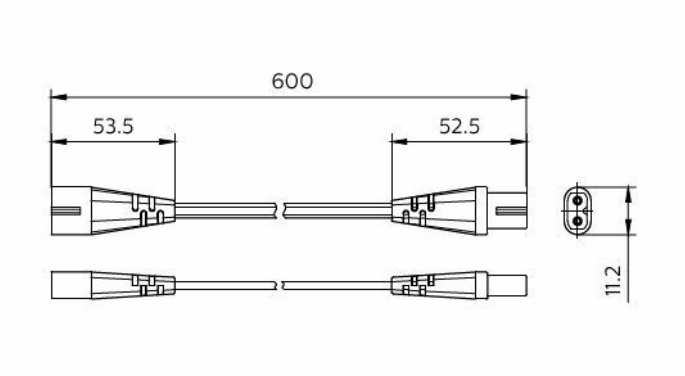

Productgegevens

Productnaam voor bestelling	BN021Z C600
Volledige productnaam	BN021Z C600
Full EOC	871951452854399
Bestelcode	8720169513587
Materiaalnr. (12NC)	911401846482
Lokale code	8720169513587
Numerator - Aantal per pak	1
EAN/UPC - product/behuizing	8720169513587
Numerator - Dozen per buitendoos	10
EAN/UPC - Case	8719514528543

© 2026 Signify Holding. Alle rechten voorbehouden. De informatie die in dit document wordt verstrekt kan zonder voorafgaande kennisgeving worden gewijzigd. Signify doet geen uitspraken over en geeft geen garanties voor de nauwkeurigheid of volledigheid van de informatie in dit document en kan op geen enkele wijze aansprakelijk worden gesteld voor handelingen die op deze informatie worden gebaseerd. De informatie in dit document is niet bedoeld als offerte en maakt geen deel uit van enige aanbieding of overeenkomst, tenzij anderszins overeengekomen met Signify. Philips en het Philips schildembleem zijn gedeponeerde handelsmerken van Koninklijke Philips N.V.