Fiche technique

Joint torique pour raccord fileté métrique

Référence: 2088770



Joints toriques convenant comme bagues d'étanchéité avec raccord fileté pour les presse-étoupes en matière plastique et en laiton avec filetage métrique selon la norme DIN EN 60423 ou ISO 68. Les joints peuvent être prémontés tout en étant imperdables.

M

NBR Caoutchouc nitrile

Données de base

Référence	2088770
Typee	171 M50
Désignation 1	Bague d'étanchéité
Désignation 2	Joint torique
Fabricant	OBO
Dimension	M50
Matériau	Caoutchouc nitrile
Unité d’emballage minimale	50
Unité de quantité	pc
Poids	0,052 kg
Unité de poids	kg/100 pc
Empreinte CO2 (GWP) du berceau à la porte	0,0047 kg CO2e / 1 Pièce

Fiche technique

Joint torique pour raccord fileté métrique

Référence: 2088770

Dimensions

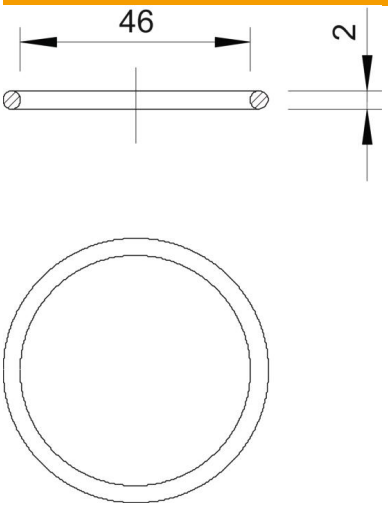

Cote D	46 mm
Cote S	2 mm

Caractéristiques techniques

Modèle	Joint torique
Convient pour dimension de filetage métrique	50
Diamètre intérieur	46 mm
Conformité ROHS	oui